GRANDLAND X

Посібник з експлуатації

Зміст

Вступ 2
Коротко 6
Ключі, дверцята та вікна 21
Сидіння, підголівники 48
Зберігання 74
Прилади та органи управління .. 84
Освітлення 125
Клімат-контроль 136
Керування автомобілем та експлуатація 149
Догляд за автомобілем 229
Ремонт і технічне обслуговування 271
Технічні характеристики 276
Інформація для споживача 287
Покажчик 300

Вступ

Паливо	Призначення			
Моторне мастило	Клас			
	В'язкість			
Тиск повітря в шинах		Розмір шин	Передні	Задні
	Літні шини			
	Зимові шини			
Вагові характеристики				
	Допустима повна маса			
	- Власна маса, базова модель			
	= Навантаження			

Дані стосовно автомобіля

Введіть дані про ваш автомобіль на попередній сторінці, щоб до них можна було легко отримати доступ. Ці дані вказано в розділах "Технічне обслуговування та ремонт" і "Технічні характеристики", а також на маркувальній табличці.

Вступ

Ваш автомобіль поєднує в собі сучасні технології, безпеку, екологічність і економічність.

У цьому посібнику власника наведено всю інформацію, необхідну для безпечного та ефективного керування автомобілем.

Переконайтеся, що ваші пасажири усвідомлюють можливість ДТП і отримання травм унаслідок неправильного використання автомобіля.

Ви повинні завжди дотримуватися законів і нормативних актів країни, у якій перебуваєте. Такі закони можуть відрізнятися від інформації в цьому посібнику власника.

Нехтування інформацією, яка міститься в цьому посібнику, може призвести до скасування гарантії.

Коли в посібнику власника йдеться про відвідування станції технічного обслуговування, радимо звертатися до сервіс-партнера компанії Opel.

Усі сервіс-партнери Opel надають першокласне обслуговування за помірними цінами. Досвідчені механіки, які пройшли підготовку в компанії Opel, працюють відповідно до встановлених в Opel інструкцій.

Набір друкованих матеріалів для клієнта завжди потрібно зберігати в автомобілі.

Використання цього посібника

- У цьому посібнику описано всі опції та функції, доступні для цієї моделі. **Описи деяких елементів, включаючи функції відображення та меню, можуть не стосуватися вашого автомобіля (це залежить від варіанта моделі, установлених у країні норм, наявного спеціального обладнання чи аксесуарів).**
- У розділі "Коротко" міститься попередній огляд.
- Зміст на початку цього посібника та в кожному розділі вказує на місце розташування інформації.
- Алфавітний вказівник надасть змогу здійснювати пошук потрібної інформації.
- У цьому посібнику власника описано автомобілі з лівостороннім керуванням. Експлуатація таких автомобілів подібна до експлуатації автомобілів із правостороннім керуванням.
- У посібнику з експлуатації використовується ідентифікаційний код двигуна. Відповідне торгове маркування

й технічний код наведено в розділі "Технічні характеристики".

- Курсові дані, наприклад ліворуч або праворуч, або вперед, або назад, завжди стосуються напрямку руху.
- У інтерфейсі дисплея ваша мова може бути відсутня.
- Повідомлення дисплея та внутрішні позначення виділені в тексті посібника **жирним** шрифтом.

Небезпека, попередження та обережно

⚠Небезпека

Напис ⚠**Небезпека** вказує на ризик отримання смертельної травми. Нехтування цією інформацією є небезпечним для життя.

⚠Попередження

Напис ⚠**Попередження** вказує на ризик нещасного випадку або травмування. Нехтування цією інформацією може призвести до травмування.

Обережно

Напис **Обережно** вказує на можливе пошкодження автомобіля. Нехтування цією інформацією може призвести до пошкодження автомобіля.

Символи

Посилання на сторінки позначені ⇨. ⇨ означає "див. стор.".

Посилання на сторінки та елементи алфавітного вказівника вказують на підзаголовки у змісті розділів.

Бажаємо вам провести багато приємних годин за кермом автомобіля.

Щиро ваша, команда Opel

Коротко

Початкова інформація про водіння

Відмикання автомобіля

Натисніть 🔓, щоб відімкнути автомобіль. Відчиніть дверцята, потягнувши за ручки.

Щоб відчинити лише двері багажного відділення, натисніть 🚗.

Багажник

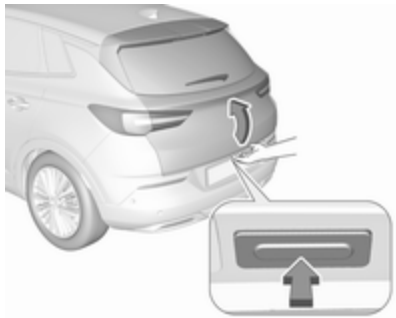

Після відмикання натисніть кнопку дверей багажного відділення і відкрийте ці двері.

Дистанційне керування ⇨ 22.

Центральний замок ⇨ 25.

Система електронного ключа ⇨ 23.

Багажне відділення ⇨ 31.

Регулювання сидіння

Регулювання в поздовжньому напрямку

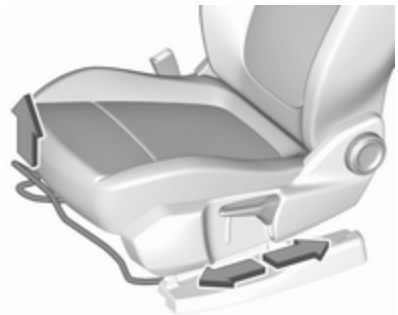

Потягніть до себе ручку, посуньте сидіння й відпустіть ручку. Щоб сидіння надійно зафіксувалося у виставленому положенні, спробуйте перемістити його вперед, а потім назад.

Положення сидінь ⇨ 50.

Регулювання сидінь вручну ⇨ 51.

Нахил спинки

Поверніть маховичок. Не спирайтеся на спинку сидіння під час регулювання.

Положення сидінь ⇨ 50.

Регулювання сидінь вручну ⇨ 51.

Висота сидіння

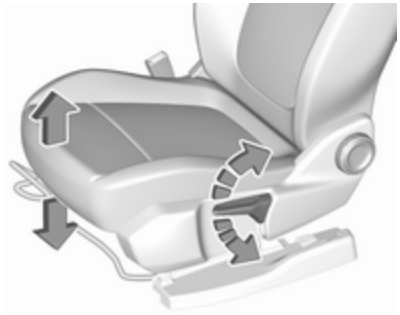

Хід накачування важеля

угору : сидіння вище
униз : сидіння нижче

Положення сидінь ⇨ 50.

Регулювання сидінь вручну ⇨ 51.

Нахил сидіння

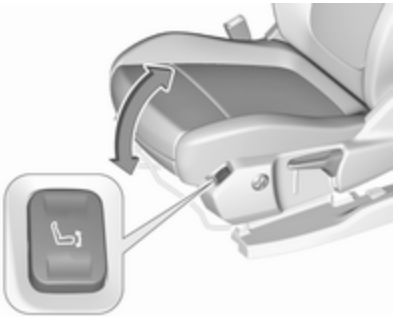

Натисніть перемикач

угору : передній кінець вище
униз : передній кінець нижче

Положення сидінь ⇨ 50.

Регулювання сидінь вручну ⇨ 51.

Регулювання підголівника

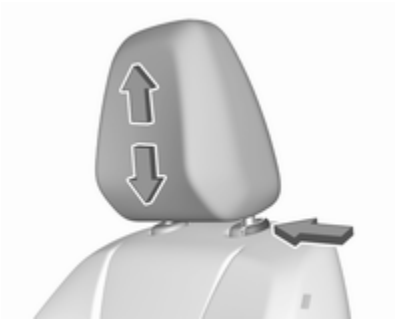

Натисніть кнопку вимикання, відрегулюйте висоту, заблокуйте повторно.

Підголівники ⇨ 48.

Пасок безпеки

Витягніть пасок безпеки і вставте пряжку в защіпку. Пасок безпеки не повинен перекручуватися та має щільно прилягати до тіла. Не відхиляйте спинку назад занадто далеко (максимум приблизно на 25°).

Щоб відстебнути пасок, натисніть червону кнопку на пряжці.

Положення сидінь ⇨ 50.

Паски безпеки ⇨ 57.

Система подушок безпеки ⇨ 60.

Регулювання дзеркала

Внутрішнє дзеркало

Щоб відрегулювати дзеркало, посуньте його корпус у потрібний бік.

Внутрішнє дзеркало із системою зменшення засліплювальної дії світла вручну ⇨ 41.

Внутрішнє дзеркало з системою автоматичного зменшення засліплювальної дії світла ⇨ 42.

Зовнішні дзеркала

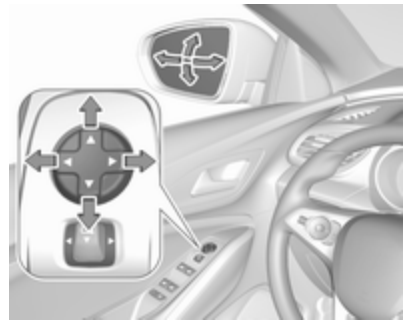

Виберіть потрібне зовнішнє дзеркало, натиснувши кнопку регулювання дзеркала вліво або вправо. Відрегулюйте відповідне дзеркало за допомогою чотиристороннього регулятора.

Опуклі дзеркала ⇨ 40.

Регулювання за допомогою електроприводу ⇨ 40.

Складання дзеркал ⇨ 40.

Дзеркала з обігрівом ⇨ 41.

Регулювання керма

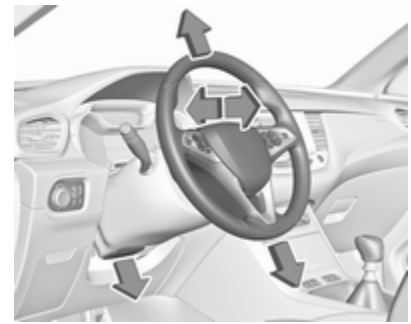

Розблокуйте важіль, відрегулюйте положення керма, потім знову натисніть важіль і переконайтеся, що кермо повністю заблоковано. Не регулюйте кермо під час руху та тоді, коли воно заблоковане.

Положення сидінь ⇨ 50.

Положення системи запалювання ⇨ 151.

Огляд панелі приладів

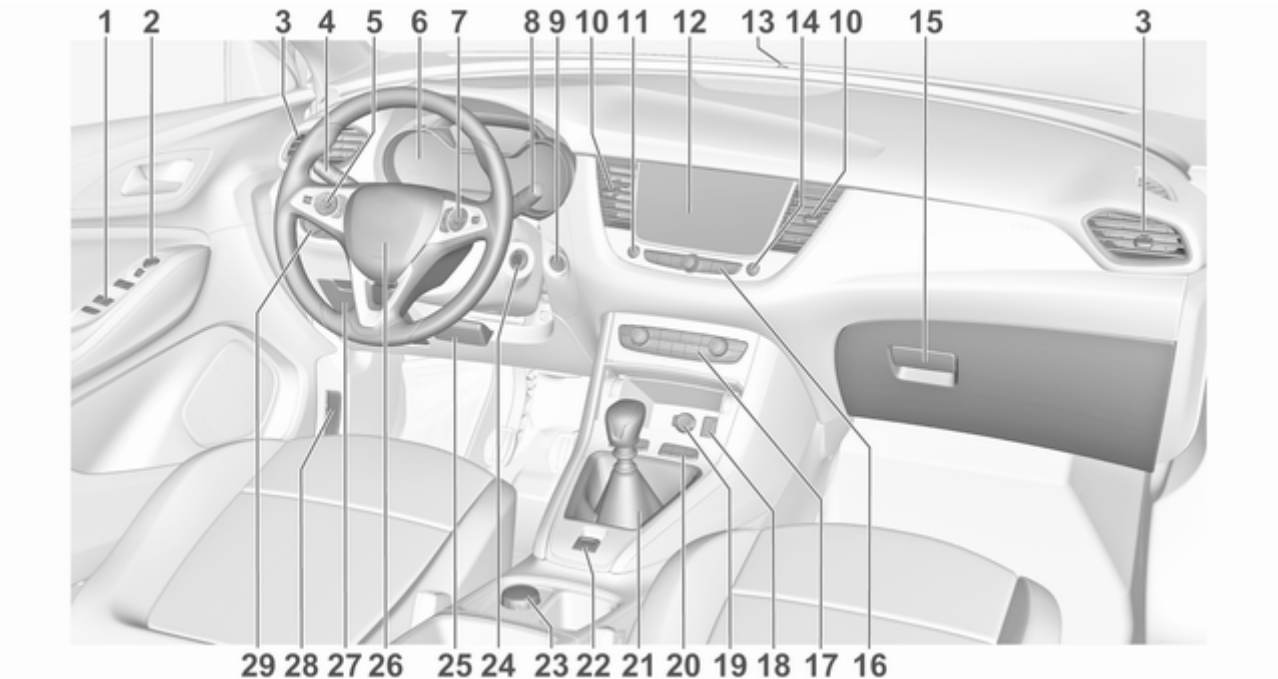

1 Вікна з електропідйомниками 42
2 Зовнішні дзеркала 40
3 Бокові повітропроводи 146
4 Сигнали повороту та зміни смуги руху, блимання фар, ближнє та дальнє світло, помічник дальнього світла 131
Освітлення виходу 135
Ліхтарі стоянкового освітлення 132
Кнопки інформаційного центру водія 109
5 Круїз-контроль 176
Обмежувач швидкості 179
Кермо з підігрівом 86
6 Прилади 97
Центр інформації водія 109
7 Кнопки інформаційного центру водія 109
8 Система промивки й очищення лобового скла, система промивки й очищення заднього скла 86
9 Кнопка живлення 152
10 Центральні повітропроводи 146
11 Ліхтарі аварійної сигналізації 131
12 Інформаційний дисплей ... 111
13 Індикатор стану системи запобігання викраденню автомобіля 37
14 Центральний замок 25
15 Бардачок 74
16 Органи управління інформаційним дисплеєм . 111
17 Система клімат-контролю . 137
18 Зарядний порт USB 91
19 Розетка 91
20 Система допомоги під час паркування / розширена допомога при паркуванні 198
Система попередження про виїзд за межі смуги руху 214
Кнопка Eco для системи стоп-старт 156
Електронна система курсової стійкості та протибуксувальна система 173
Спортивний режим 176
21 Механічна трансмісія 168
Автоматична трансмісія ... 165
22 Електричне стоянкове гальмо 170
23 Система вибору режиму їзди 174
24 Замок запалювання 151
25 Регулювання керма 85
26 Звуковий сигнал 86
27 Зберігання 74

28 Важіль відчинення капота 232
29 Вимикач світла 125
Регулювання діапазону освітлення фарами 127
Передні / задні протитуманні фари 132
Підсвітка приладів 133

Зовнішнє освітлення

AUTO : система автоматичного регулювання освітлення автоматично перемикає освітлення при денному світлі на світло фар
: бокові ліхтарі
D : фари

Автоматичне регулювання освітлення ⇨ 126.

Протитуманні фари

Кнопка на вимикачі світла:

D : передні протитуманні фари

: задні протитуманні фари

Блимання фар і дальнє світло

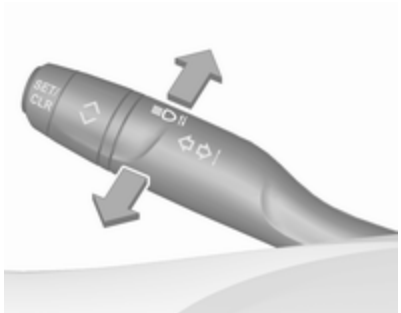

потягнути перемикач : світло фар
натиснути перемикач : дальнє світло

Дальнє світло ⇨ 126.

Система керування дальнім світлом ⇨ 127.

Блимання фар ⇨ 127.

Світлодіодні фари ⇨ 127.

Вказівники повороту

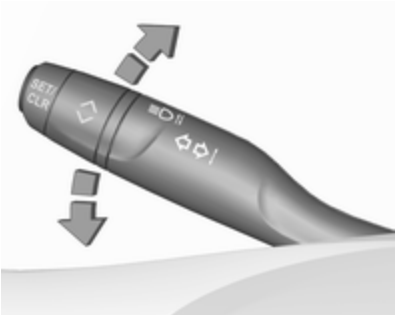

важіль угору : вказівник правого повороту

важіль униз : вказівник лівого повороту

Вказівники повороту ⇨ 131.

Ліхтарі стоянкового освітлення ⇨ 132.

Ліхтарі аварійної сигналізації

Для керування використовується кнопка ⚠.

Ліхтарі аварійної сигналізації ⇨ 131.

Звуковий сигнал

Натисніть 📯.

Системи промивки та чищення

Очисник лобового скла

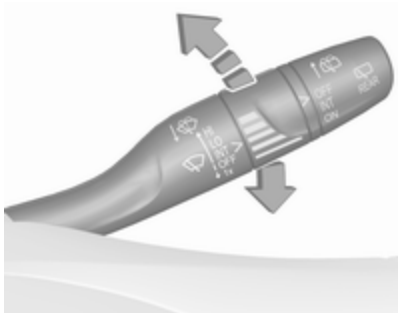

HI : швидко
LO : повільно
INT : з інтервалами
або
AUTO : автоматичне чищення за допомогою датчика дощу
OFF : вимкнено

Щоб виконати один оберт, коли склоочисник вимкнено, перемістіть перемикач донизу в положення **1x**.

Очисник лобового скла ⇨ 86.

Система омивання лобового скла

Потягніть перемикач.

Система омивання лобового скла ⇨ 86.

Рідина для омивання скла ⇨ 234.

Заміна щітки склоочисника ⇨ 237.

Очисник заднього вікна

Щоб увімкнути очисник заднього вікна, поверніть верхній ковпачок:

OFF : вимкнено
INT : повторно-короткочасний режим роботи
ON : безперервна робота

Омивач заднього вікна

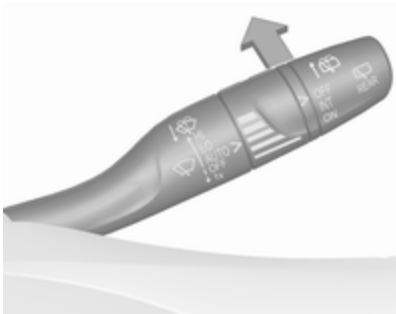

Натисніть перемикач.

Рідина для омивання скла розпилюється на заднє скло, після чого очисник витирає її декількома рухами.

Система омивання / очищення заднього скла ⇨ 88.

Клімат-контроль

Заднє скло з підігрівом

Система обігріву та вентиляції, система кондиціонування повітря

Для керування підігрівом натискайте кнопку ⊞ REAR.

Електронна система клімат-контролю

Для керування підігрівом натискайте кнопку ⊞ REAR.

Заднє скло з підігрівом ⇨ 44.

Зовнішні дзеркала з обігрівом

Натиснувши ⊞ REAR, можна також активувати зовнішні дзеркала з підігрівом.

Зовнішні дзеркала з обігрівом ⇨ 41.

Система запобігання запотіванню та замерзанню вікон

Система обігріву та вентиляції, система кондиціонування повітря

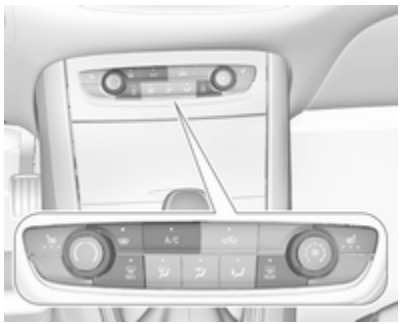

- натисніть MAX - потік повітря буде спрямовано на лобове скло
- установіть регулятор температури ( ) на найвищий рівень
- за потреби ввімкніть кондиціонер кнопкою **A/C**
- установіть швидкість вентилятора ⌘ на найвищий рівень
- увімкніть підігрів заднього вікна REAR
- увімкніть підігрів лобового скла
- відкрийте бокові вентиляційні отвори та спрямуйте їх на вікна дверцят

Система обігріву та вентиляції ⇨ 136.

Система кондиціонування повітря ⇨ 137.

Лобове скло з підігрівом ⇨ 45.

Електронна система клімат-контролю

- натисніть MAX - після ввімкнення індикатор у кнопці засвітиться
- температура та розподіл повітря встановлюються автоматично, а вентилятор працює на високій швидкості
- за потреби ввімкніть кондиціонер кнопкою **A/C**
- увімкніть підігрів заднього вікна REAR
- увімкніть підігрів лобового скла

- щоб повернутися до попереднього режиму, натисніть ще раз
- щоб повернутися до автоматичного режиму, натисніть **AUTO**

Електронна система клімат-контролю ⇨ 140.

Трансмісія

Механічна трансмісія

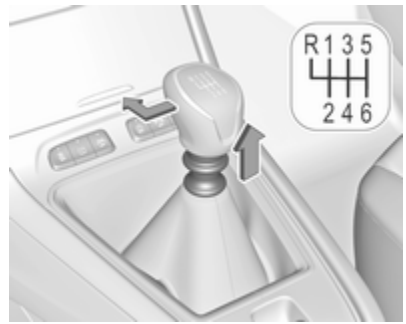

Щоб увімкнути задню передачу на 6-швидкісній трансмісії, натисніть педаль зчеплення, потягніть за кільце під важелем селектора, а потім перемістіть важіль повністю вліво та вперед.

Механічна трансмісія ⇨ 168.

Автоматична трансмісія

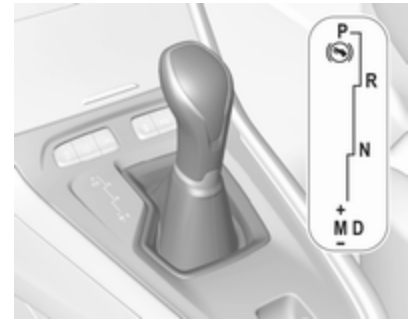

P : положення паркування
R : задній хід
N : нейтральний режим
D : автоматичний режим
M : ручний режим
+ : перемикання на вищу передачу
– : перемикання на нижчу передачу

Автоматична трансмісія ⇨ 165.

Запуск

Перед запуском виконайте перевірку таких компонентів

- тиск у шинах ⇨ 250 та їхній стан ⇨ 286
- рівень мастила в двигуні та рівні рідин ⇨ 233
- усі вікна, дзеркала, прилади зовнішнього освітлення та номерні знаки вільні від бруду, снігу та льоду та перебувають у робочому стані
- правильне положення дзеркал ⇨ 40, сидінь ⇨ 50 і пасків безпеки ⇨ 58
- функціонування гальм на низькій швидкості, особливо якщо гальма вологі

Запуск двигуна

Замок запалювання

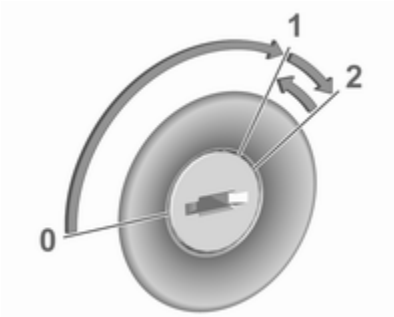

- поверніть ключ запалювання у положення **1**
- плавно поверніть кермо, щоб вимкнути систему його блокування
- механічна трансмісія: натисніть педалі зчеплення та гальм
- автоматична трансмісія: натисніть педаль гальм і перемістіть важіль селектора в положення **P** або **N**.
- не застосовуйте педаль акселератора
- поверніть ключ запалювання у положення **2** і відпустіть після запуску двигуна

Дизельний двигун запуститься, коли згасне контрольний індикатор попереднього прогрівання ⌇.

Запуск двигуна ⇨ 154.

Кнопка ввімкнення живлення

- механічна трансмісія: натисніть педалі зчеплення та гальм
- автоматична трансмісія: натисніть педаль гальм і перемістіть важіль селектора в положення **P** або **N**.
- не застосовуйте педаль акселератора
- натисніть кнопку **Start/Stop**
- коли розпочнеться процедура запуску, відпустіть кнопку

Система стоп-старт

Якщо автомобіль рухається на малій швидкості або стоїть, за певних обставин вмикається функція Автостоп.

На стан режиму "Автостоп" указує контрольний індикатор Ⓐ.

В автомобілях із механічною трансмісією для повторного запуску двигуна знову натисніть педаль зчеплення. Контрольний індикатор Ⓐ згасає.

В автомобілях з автоматичною трансмісією для повторного запуску двигуна відпустіть педаль гальм. Контрольний індикатор Ⓐ згасає.

Система зупинки-запуску ⇨ 156.

Паркування

⚠ Попередження

- Забороняється ставити автомобіль на стоянку на легкозаймистій поверхні. Через високу температуру системи виведення вихлопних газів така поверхня може зайнятися.
- Завжди застосовуйте стоянкове гальмо.
- Якщо автомобіль стоїть на рівній поверхні чи на підйомі, увімкніть першу передачу або встановіть важіль селектора у положення **P**. На підйомі поверніть передні колеса від бордюру.

  Якщо автомобіль стоїть на схилі, увімкніть передачу заднього ходу або встановіть важіль селектора у положення **P**. Поверніть передні колеса до бордюру.
- Зачиніть вікна.

- Вимкніть двигун.
- Вийміть ключ із замка запалювання або вимкніть запалювання кнопкою (в автомобілях із кнопкою живлення). Поверніть кермо до спрацьовування блокування.

- Замкніть автомобіль кнопкою 🔒 на радіопульті дистанційного керування.

  Активуйте систему запобігання викраденню автомобіля ⇨ 37.
- Вентилятори охолодження двигуна можуть працювати після вимкнення двигуна ⇨ 232.

Обережно

Після роботи двигуна на великих обертах або з великим навантаженням перш ніж вимкнути його, потрібно проїхати коротку відстань із невеликим навантаженням або ввімкнути нейтральну передачу приблизно на 30 секунд, щоб захистити турбонагнітач.

Обережно

При дуже низькій температурі навколишнього повітря тривалість роботи двигуна на холостих обертах не може перевищувати 5 хвилин, інакше двигун може вийти з ладу.

Ключі, замки ⇨ 21.

Консервація автомобіля на тривалий період ⇨ 230.

Ключі, дверцята та вікна

Ключі, замки **21**
Ключі 21
Радіопульт дистанційного керування 22
Система електронного ключа 23
Центральний замок 25
Автоматичне блокування 29
Замки для захисту від доступу дітей 30
Дверцята **31**
Багажне відділення 31
Безпека автомобіля **37**
Система запобігання викраденню автомобіля 37
Система запобігання викраденню автомобіля 37
Імобілайзер 39
Зовнішні дзеркала **40**
Випукла форма 40
Регулювання за допомогою електропривода 40
Складані дзеркала 40
Дзеркала з підігрівом 41
Внутрішні дзеркала **41**
Система зменшення засліплювальної дії світла вручну 41
Система автоматичного зменшення засліплювальної дії світла 42
Вікна **42**
Лобове скло 42
Вікна з електропідйомниками 42
Заднє вікно з підігрівом 44
Лобове скло з підігрівом 45
Сонцезахисні козирки 45
Роликові штори 45
Дах **46**
Скляна панель 46

Ключі, замки

Ключі

Обережно
Не чіпляйте важкі або громіздкі предмети до ключа запалювання.

Запасні ключі

Номер ключа позначено на знімному ярлику.

Номер ключа потрібно вказати під час замовлення запасних ключів, оскільки він є компонентом системи імобілайзера.

Замки ⇨ 267.

Центральний замок ⇨ 25.

Запуск двигуна ⇨ 154.

Дистанційне керування ⇨ 22.

Електронний ключ ⇨ 23.

Кодовий номер перехідника для колісних гайок вказано на картці. Його потрібно назвати, замовляючи новий перехідник.

Заміна коліс ⇨ 258.

Складний ключ

Натисніть кнопку, щоб його розкласти. Щоб скласти ключ, спочатку натисніть кнопку.

Радіопульт дистанційного керування

Функції, якими можна керувати за допомогою кнопок радіопульта дистанційного керування:

- центральний замок ⇨ 25
- система блокування автомобіля від викрадення ⇨ 37
- система сигналізації для запобігання викраденню автомобіля ⇨ 37
- відімкнення та відчинення дверей багажного відділення
- вікна з електропідйомниками ⇨ 42
- складання дзеркал ⇨ 40

Радіус дії пульта дистанційного керування становить 100 метрів, однак зовнішні перешкоди можуть призвести до його значного зменшення. Справність пульта підтверджують ліхтарі аварійної сигналізації.

Поводьтеся з пультом обережно, захищайте його від вологи та високих температур, а також уникайте зайвого використання.

Заміна батарейки в пульті дистанційного керування

Замініть батарею одразу після зменшення радіусу дії.

Акумулятори не належать до побутових відходів. Їх приймають на відповідних пунктах з утилізації.

1. Зніміть задню панель із пульта дистанційного керування.
2. Вийміть плаский елемент живлення з його ніші.
3. Замініть елемент живлення на такий самий за типом. Під час встановлення батарейки слідкуйте за її положенням.
4. Установіть задню кришку на місце.

Несправність

Якщо центральний замок не працює від радіопульта дистанційного керування, це може статися з таких причин:

- Несправність у радіопульті дистанційного керування.
- Електронний ключ знаходиться поза зоною прийому.
- Занизький заряд батареї.
- Перевантаження центрального замка шляхом частого використання, надходження живлення переривається на короткий період часу.
- Інтерференція радіохвиль більшої потужності від інших джерел.

Відмикання вручну ⇨ 25.

Система електронного ключа

Призначена для керування без використання ключа такими функціями й компонентами:

- центральний замок ⇨ 25
- двері багажного відділення з електроприводом ⇨ 31
- увімкнення запалювання та запуск двигуна ⇨ 154

Електронний ключ просто повинен бути на тілі водія.

Електронний ключ може також виконувати функції радіопульта дистанційного керування ⇨ 22.

Поводьтеся з пультом обережно, захищайте його від вологи та високих температур, а також уникайте зайвого використання.

Заміна батареї в електронному ключі

Замініть батарею, як тільки система більше не працює належним чином або діапазон її дії зменшився. На необхідність заміни батареї радіопульта дистанційного керування вказує повідомлення в інформаційному центрі водія ⇨ 113.

Акумулятори не належать до побутових відходів. Їх приймають на відповідних пунктах з утилізації.

1. Зніміть кришку.
2. Вийміть плаский елемент живлення з його ніші.
3. Замініть елемент живлення на такий самий за типом. Під час встановлення батарейки слідкуйте за її положенням.
4. Установіть кришку на місце.

Несправність

Якщо центральний замок не вмикається або двигун не вдається запустити, причина може бути в одному з наведеного нижче:

- Несправність електронного ключа.
- Електронний ключ знаходиться поза зоною прийому.
- Занизький заряд батареї.
- Перевантаження центрального замка шляхом частого використання, надходження живлення переривається на короткий період часу.
- Інтерференція радіохвиль більшої потужності від інших джерел.

Щоб усунути причину несправності, змініть положення електронного ключа.

Відмикання вручну ⇨ 25.

Центральний замок

Розблоковує та блокує дверцята, багажне відділення та кришку заливної горловини паливного бака.

Рукоятка на внутрішній дверній ручці розблоковує відповідні дверцята. Якщо потягнути ручку повторно, дверцята відчиняться.

Примітка
У випадку ДТП, під час якого спрацьовують подушки безпеки чи перенатягувачі пасків безпеки, автомобіль автоматично розблоковується.

Примітка
Невдовзі після розблокування дверцят за допомогою пульта дистанційного керування вони знову автоматично блокуються, якщо не було відкриті. Це відбувається за умови, що відповідний параметр було увімкнено в меню персоналізації автомобіля ⇨ 115.

Дистанційне керування

Розблокування

Натисніть 🔓.

Режим відмикання можна встановити у меню персоналізації автомобіля на інформаційному дисплеї. Можна вибрати один із двох параметрів:

- Після натискання 🔓 один раз відмикаються всі дверцята, багажне відділення та кришка горловини паливного бака.
- Якщо натиснути 🔓 один раз, відімкнуться лише дверцята водія, багажне відділення та кришка горловини паливного бака. Щоб розблокувати всі дверцята, двічі натисніть кнопку 🔓.

Виберіть відповідне налаштування в меню "Персоналізація автомобіля".

Персоналізація автомобіля ⇨ 115.

Розблокування багажника

Натисніть і потримайте 🚗, щоб відімкнути лише двері багажного відділення.

Відімкнення та замкнення дверей багажного відділення ⇨ 31.

Блокування

Зачинення дверцят, багажного відділення та кришки заливної горловини паливного бака.

Натисніть 🔒.

Якщо дверцята водія зачинені неправильно, центральний замок не працюватиме.

Підтвердження
Дії з центральним замком підтверджуються ліхтарями аварійної сигналізації. Це відбувається за умови, що відповідний параметр було увімкнено в меню персоналізації автомобіля ⇨ 115.

Користування системою електронного ключа

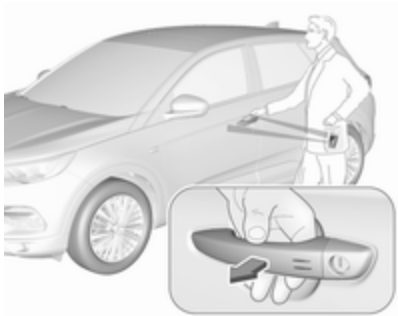

Електронний ключ має бути ззовні автомобіля з відповідної сторони на відстані приблизно один метр від потрібних дверцят.

Розблокування

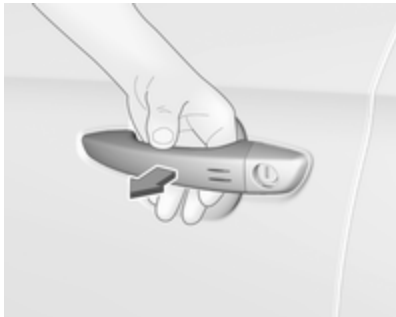

Щоб відімкнути автомобіль, візьміться рукою за ручку будь-яких передніх дверцят або натисніть кнопку дверей багажного відділення.

Щоб відчинити вікна, тримайте рукою ручку дверей або натисніть кнопку дверей багажного відділення.

Режим відмикання можна встановити у меню персоналізації автомобіля на інформаційному дисплеї. Можна вибрати один із двох параметрів:

- Якщо взятися за ручку на дверцятах водія, відімкнуться лише ці дверцята.
- Якщо взятися за ручку дверцят з боку пасажира або натиснути кнопку дверей багажного відділення, відімкнуться всі дверцята, двері багажного відділення та кришка заливної горловини паливного бака.
- Якщо натиснути кнопку дверей багажного відділення, відімкнуться лише ці двері.

Персоналізація автомобіля ⇨ 115.

Блокування

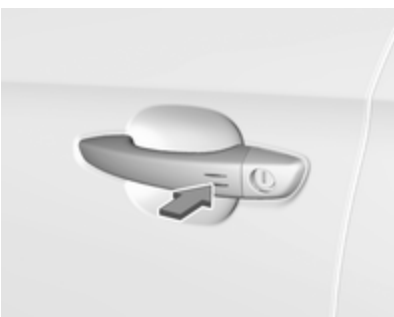

Натисніть вказівним чи великим пальцем на ручку будь-яких передніх дверцят (біля позначок) або натисніть кнопку дверей багажного відділення.

Замкнуться всі дверцята, багажне відділення та кришка горловини паливного бака.

Система блокується, якщо було відчинено будь-які з дверцят, а тепер усі дверцята зачинено.

Якщо дверцята водія зачинено неналежним чином чи електронний ключ залишився в салоні або запалювання не вимкнуто, замкнути автомобіль не вдасться, а також пролунає попереджувальний сигнал.

Якщо увімкнути запалювання, коли всередині автомобіля є два чи декілька електронних ключів, дверцята замкнуться, навіть якщо один з ключів знаходиться поза автомобілем.

Розблокування та відкриття багажника

Коли електронний ключ перебуває в межах радіусу дії, двері багажного відділення можна відімкнути й відчинити безконтактно, натиснувши сенсорний вимикач під молдингом. Двері салону залишаться замкненими.

Багажне відділення ⇨ 31.

Використання кнопок на електронному ключі

Центральним замком можна також керувати за допомогою кнопок на електронному ключі.

🔓 - відмикання.

🔒 - замикання.

Щоб відімкнути й відчинити лише двері багажного відділення з електрозамком, натисніть 🚗 і потримайте.

Дистанційне керування ⇨ 25.

Підтвердження

Дії з центральним замком підтверджуються ліхтарями аварійної сигналізації. Це відбувається за умови, що відповідний параметр було увімкнено в меню персоналізації автомобіля ⇨ 115.

Кнопка центрального замка

Блокують і розблоковують всі дверцята, багажне відділення та кришку заливної горловини паливного баку зсередини пасажирського відділення.

Натисніть 🔒, щоб замкнути. Засвітиться індикатор у кнопці.

Щоб відімкнути автомобіль, натисніть 🔒 ще раз. Індикатор у кнопці згасне.

Використання ключа в разі несправності центрального замка

У разі несправності, наприклад, внаслідок розряджання автомобільного акумулятора або батарейки пульта дистанційного керування чи електронного ключа, дверцята водія можна замкнути та відімкнути механічним ключем.

Відмикання вручну

Електронний ключ: натисніть і потримайте защіпку, щоб вийняти внутрішній ключ.

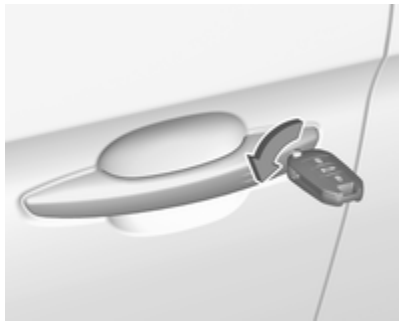

Вставте ключ в отвір замка і поверніть його, щоб відчинити дверцята водія вручну.

Інші дверцята можна відчинити, потягнувши за внутрішню дверну ручку. Багажне відділення і кришка горловини паливного бака, скоріше за все, залишаться замкненими.

При ввімкненні запалювання система запобігання викраденню автомобіля дезактивується.

Замикання вручну

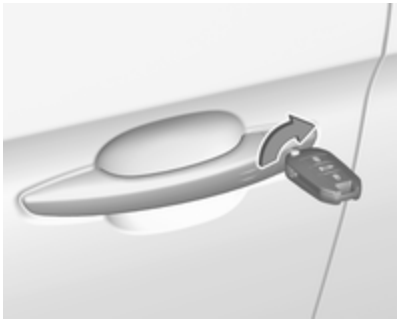

Щоб замкнути дверцята водія вручну, вставте ключ в отвір замка і поверніть його.

Щоб замкнути інші дверцята, зніміть чорну кришку ключем.

Обережно вставте ключ і перемістіть до внутрішньої сторони дверцят, не повертаючи його.

Вийміть ключ і приєднайте чорну кришку.

Двері багажного відділення і кришка горловини паливного бака, скоріше за все, залишаться не замкненими.

Автоматичне блокування

Автоматичне замкнення після початку руху

Ця система автоматично замикає дверцята та двері багажного відділення, як тільки швидкість автомобіля перевищує задане значення.

Якщо якісь із дверцят або двері багажного відділення відчинено, автоматичне замикання центральним замком не виконується. При цьому замки повертаються у вихідне положення, засвічується 🔒 на панелі приладів, лунає звуковий сигнал і відображається попередження.

Цю функцію можна ввімкнути або вимкнути у будь-який час. Коли ввімкнено запалювання, натисніть 🔒 і потримайте, доки не пролунає звуковий сигнал і відобразиться відповідне повідомлення.

Після вимкнення запалювання поточний стан системи збережеться в пам’яті.

Автоматичне замкнення після відімкнення

Ця функція автоматично замикає всі дверцята, багажне відділення та кришку горловини паливного бака невдовзі після їх відімкнення з пульта дистанційного керування або за допомогою електронного ключа, якщо не відчинено жодну з дверцят.

Замки для захисту від доступу дітей

⚠ Попередження

Використовуйте замки для захисту від доступу дітей завжди, коли діти займають задні сидіння.

Механічні запобіжники для захисту від доступу дітей

За допомогою ключа поверніть замок для захисту від доступу дітей у задніх дверцятах у горизонтальне положення. Дверцята не можна відчинити зсередини.

Щоб відчинити дверцята, поверніть замок для захисту від доступу дітей у вертикальне положення.

Електричні запобіжники для захисту від доступу дітей

Дистанційно керована система для запобігання відкриванню задніх дверцят за допомогою внутрішніх дверних ручки і використання задніх вікон з електропідйомниками.

Увімкнення

Натисніть ⚇. Індикатор у кнопці почне світитися, а також відобразиться повідомлення з підтвердженням. Цей індикатор світитиметься, доки запобіжник для захисту від доступу дітей не буде вимкнено.

Вимкнення

Натисніть ⚠ знову. Індикатор у кнопці згасне, а також відобразиться повідомлення з підтвердженням. Цей індикатор світитиметься, доки буде ввімкненим запобіжник для захисту від доступу дітей.

Дверцята

Багажне відділення

Багажник

Відкривання

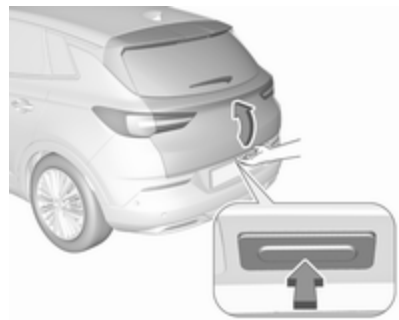

Після відмикання натисніть кнопку дверей багажного відділення і відкрийте ці двері.

Зачинення

Користуйтеся внутрішньою ручкою.

Не натискайте сенсорний вимикач, зачиняючи двері багажного відділення, оскільки внаслідок цього вони знову відчиняться.

Центральний замок ⇨ 25.

Багажник з приводом

⚠ Попередження

Будьте обережні під час користування багажником з приводом. Існує ризик отримання травми, особливо це стосується дітей.

Уважно стежте за рухом багажника під час користування ним. Переконайтеся, що нічого не перешкоджає його руху та в цій області нікого немає.

Керування дверима багажного відділення з електроприводом:

- Натиснення й утримання на електронному ключі.
- Безконтактне керування за допомогою датчика руху під заднім бампером.
- Кнопка дверей багажного відділення та , коли двері багажного відділення відчинено.

В автомобілях з автоматичною трансмісією дверима багажного відділення можна керувати лише тоді, коли автомобіль стоїть і важіль автоматичної трансмісії встановлений в положення **P**.

Коли двері багажника з електроприводом зачиняються чи відчиняються, блимають вказівники повороту і лунає звуковий сигнал.

Примітка
Експлуатація багажника з приводом не впливає на роботу системи центрального замка. Для того щоб відкрити двері багажного відділення кнопкою електронного ключа, кнопкою під молдингом дверей багажного відділення або безконтактним способом, відмикати автомобіль непотрібно. Для цього електронний ключ має бути зовні автомобіля на відстані не більше одного метра від дверей багажного відділення.

Не залишайте електронний ключ у багажному відділенні.

Якщо автомобіль був відчинений, після закриття дверей замкніть його.

Центральний замок ⇨ 25.

Керування за допомогою електронного ключа

Щоб відчинити чи зачинити двері багажного відділення, натисніть і потримайте довше.

Безконтактне керування за допомогою датчика руху під заднім бампером

Щоб відчинити чи зачинити двері багажного відділення, підсуньте ногу під задній бампер у місці розташування номерного знака (як показано на рисунку), а потім відсуньте її. Ключ має знаходитися на відстані не більше 1 м. Не слід тримати ногу під бампером надто довго або рухати нею надто повільно. Електронний ключ має бути зовні автомобіля з відповідної сторони на відстані приблизно 1 м від дверей багажного відділення.

Безконтактне керування можна ввімкнути й вимкнути у меню **Налаштув.** ➧ **Автомобіль** на інформаційному дисплеї.

Інформаційний дисплей ⇨ 111.

Персоналізація автомобіля ⇨ 115.

⚠ Небезпека

Під час безконтактного відкривання чи закривання дверей не торкайтеся деталей знизу автомобіля. Ці деталі можуть бути гарячими й спричинити опіки.

Автоматичне замикання після безконтактного зачинення

Натисніть кнопку на відчинених дверях багажного відділення – після їх безконтактного зачинення усі замки автомобіля замкнуться.

Керування за допомогою кнопки дверей багажного відділення

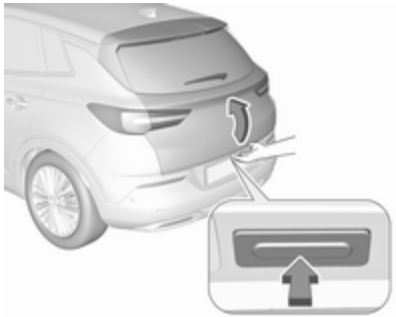

Щоб відкрити двері багажного відділення, натискайте кнопку на цих дверях, поки вони не почнуть рухатися. Коли автомобіль замкнено, електронний ключ має знаходитися зовні автомобіля з відповідної сторони на відстані приблизно 1 м від дверей багажного відділення.

Щоб закрити його, натисніть й утримуйте на відкритих дверях багажного відділення, поки вони не почнуть рухатися.

Зупинка або змінення напрямку руху

Припинити рух дверей багажного відділення негайно:

- натисніть і потримайте на електронному ключі довше або
- натисніть кнопку багажного відділення або
- натисніть на відкритих дверях багажного відділення

Якщо натиснути один з вимикачів ще раз, двері почнуть рухатися в протилежному напрямку.

Виставлення меншої висоти відчинення

1. Відкрийте багажник за допомогою будь-якого перемикача управління.
2. Зупиніть рух дверей на потрібній висоті, натиснувши . За потреби вручну опустіть або підніміть кришку багажника на потрібну висоту.

3. Натисніть і утримуйте кнопку ⌓ на внутрішній стороні відкритих дверей багажного відділення протягом трьох секунд.

Примітка
Під час програмування змін висоти відкривання автомобіль має стояти на рівній поверхні.

Про встановлення нового значення свідчитиме звуковий сигнал і блимання вказівників повороту. Проміжну висоту можна встановлювати лише для кутів розкривання понад 30°.

Щоб видалити налаштування меншої висоти, відчиніть двері багажного відділення наполовину і натискайте ⌓ протягом 3 с.

Двері багажного відділення можна відкрити тільки в разі перевищення мінімальної висоти (мінімальний кут відкривання - від 30°). Нижче значення для висоти відкриття запрограмувати не можна.

Функція безпеки
Якщо під час відкриття чи закриття багажника із приводом виявлено перешкоду, він автоматично змінює напрямок руху на протилежний (для незначного відкриття чи закриття). У разі виявлення кількох перешкод в межах одного циклу роботи багажника функцію буде вимкнено. У цьому випадку потрібно закрити або відкрити багажник вручну.

По бокових краях багажника із приводом розташовані датчики стискання. Як тільки ці сенсори визначать перешкоду між багажником і шасі, багажник відкриється і залишатиметься відкритим до повторної активації чи закриття вручну.

Активація функції безпеки супроводжується попереджувальним звуковим сигналом.

Перш ніж відновити нормальний режим роботи, усуньте всі перешкоди.

Якщо до заводської комплектації автомобіля входить буксирувальне обладнання, і причеп має електричне з’єднання з автомобілем, двері багажного відділення можна відкрити за допомогою кнопки дверей багажного відділення та закрити за допомогою ⌓. Переконайтеся, що в області руху багажника немає перешкод.

Перевантаження
Якщо піднімати й опускати двері багажного відділення з електроприводом кілька разів підряд, ця функція може на деякий час вимкнутися. Щоб відновити стан системи, відкрийте чи закрийте двері багажного відділення вручну до кінця.

Ініціалізація дверей багажного відділення з електроприводом

Якщо автоматичне керування дверима багажного відділення з електрозамком не працює (наприклад, після вимкнення акумулятора автомобіля), в

інформаційному центрі водія відобразиться попереджувальне повідомлення.

Активуйте електроніку, виконавши описані нижче дії:

1. Відчиніть двері багажного відділення вручну.
2. Зачиніть двері багажного відділення вручну.
3. Увімкніть запалювання.

Якщо проблему не вдається вирішити, зверніться на станцію технічного обслуговування.

Загальні поради щодо використання багажника

⚠ Небезпека

Забороняється рухатися з відчиненими або нещільно зачиненими дверима багажного відділення, наприклад, під час транспортування громіздких предметів, оскільки токсичні вихлопні гази, які неможливо ідентифікувати візуально чи по запаху, можуть потрапити в автомобіль. Це може призвести до втрати свідомості або смерті.

Обережно

Перед тим як відкрити двері багажного відділення, упевніться в тому, що над ними немає жодних перешкод, наприклад гаражних дверей. Завжди перевіряйте зони над та позаду багажника на наявність перешкод.

Примітка
Установлення аксесуарів певної ваги на багажник може негативно вплинути на його здатність залишатися відчиненим.

Примітка
При низькому заряді автомобільного акумулятор привод дверей багажного відділення автоматично вимикається. У таких випадках двері багажного відділення часом неможливо відчинити навіть вручну.

Примітка
Коли привод дверей багажного відділення вимкнутий і всі двері відімкнуті, відкривати й закривати двері багажного відділення можна тільки вручну. У такому випадку закриття дверей багажного відділення вручну потребуватиме значних зусиль.

Примітка
За низької температури двері багажного відділення можуть не відчинятися повністю без додаткових дій. У такому випадку підніміть двері багажного відділення до звичайного кінцевого положення вручну.

Безпека автомобіля

Система запобігання викраденню автомобіля

⚠ Попередження

Не використовуйте систему, якщо в автомобілі є люди! Дверцята не можна розблокувати зсередини.

Система блокує всі дверцята. Усі дверцята мають бути зачиненими, інакше систему неможливо активувати.

Якщо розблокувати автомобіль, механічна система запобігання викраденню автомобіля вимикається. Це неможливо, якщо натиснуто кнопку центрального замка.

Активування

Натисніть 🔒 на радіопульті дистанційного керування двічі протягом п'яти секунд.

Система запобігання викраденню автомобіля

Система запобігання викраденню автомобіля поєднана із системою блокування автомобіля.

Вона контролює:

- дверцята, багажник, капот
- пасажирське відділення включно з багажним відділенням
- нахил автомобіля, наприклад, якщо він піднятий
- система запалювання

Активація

Усі дверцята мають бути зачинені, а електронний ключ має бути зовні автомобіля. Інакше систему буде неможливо увімкнути.

- Радіопульт дистанційного керування: вмикається автоматично через 30 секунд після замикання автомобіля натискання кнопки 🔒 (один раз).
- Система з електронним ключем: вмикається автоматично через 30 секунд, якщо замкнути автомобіль, натиснувши на позначки на зовнішній ручці передніх дверцят водія чи пасажира вказівним або великим пальцем.

- Радіопульт дистанційного керування або електронний ключ: безпосередньо подвійним натискання кнопки 🔒 протягом п'яти секунд.
- Система електронного ключа з увімкненою функцією пасивного замикання: вмикається невдовзі після пасивного замикання.

Примітка
Зміни в салоні автомобіля, зокрема, відчинені вікна та наявність чохлів, можуть погіршити функціонування системи моніторингу пасажирського відділення.

Активація без моніторингу пасажирського відділення та нахилу автомобіля

Вимикайте функцію моніторингу пасажирського відділення та нахилу автомобіля у випадках, коли в автомобілі залишаються тварини. Інакше гучні ультразвукові сигнали або рух тварини можуть спричинити спрацювання сигналізації. Вимикайте цю функцію також у випадках, коли автомобіль перебуває на поромі чи потязі.

1. Закрийте двері багажного відділення, капот, вікна.
2. Натисніть 🚗. Індикатор у кнопці 🚗 світитиметься не довше десяти хвилин.
3. Зачиніть дверцята.
4. Активуйте систему запобігання викраденню автомобіля.

У центрі інформації водія відображається повідомлення про стан системи.

Індикація

Коли ввімкнено систему сигналізації для запобігання викраденню автомобіля, блимає індикатор у кнопці центрального замка.

У випадку виникнення несправностей зверніться по допомогу на станцію технічного обслуговування.

Дезактивація

Радіопульт дистанційного керування: Якщо автомобіль відімкнути натисненням кнопки 🔓, систему запобігання викраденню автомобіля буде вимкнено.

Система електронного ключа: Система сигналізації для запобігання викраденню автомобіля вимкнеться, якщо відімкнути автомобіль, натиснувши на позначки на зовнішній ручці передніх дверцят.

Електронний ключ має бути ззовні автомобіля з відповідної сторони на відстані приблизно один метр від потрібних дверцят.

У разі відмикання дверцят водія ключем або кнопкою центрального замка в салоні система не вимикається.

Аварійний сигнал

Під час його спрацювання одночасно вмикаються звукові сигнали клаксона та ліхтарі аварійної сигналізації. Кількість і тривалість аварійних сигналів визначені законодавством.

Систему запобігання викраденню автомобіля можна вимкнути, якщо натиснути на 🔓 або на ручку будь-якої з передніх дверцят із системою електронного ключа в місці з позначкою, або ввімкнути запалювання.

Сигналізація, що спрацювала, якщо вона не була вимкнена водієм, буде позначатися ліхтарями аварійної сигналізації. Наступного разу при відмиканні автомобіля за допомогою радіопульта дистанційного керування вони тричі блимнуть з короткими інтервалами. Окрім цього, після ввімкнення запалювання в інформаційному центрі водія відобразиться попереджувальне повідомлення.

Повідомлення автомобіля ⇨ 113.

Якщо потрібно від’єднати акумулятор автомобіля (наприклад, для проведення робіт із технічного обслуговування), вимкніть сигнальну сирену таким чином: увімкніть запалювання, потім вимкніть його та протягом 15 с після цього від’єднайте акумулятор.

Імобілайзер

Систему встановлено у вимикач запалювання. Вона перевіряє, чи може автомобіль запуститися за допомогою ключа, що використовується.

Імобілайзер активується автоматично після того, як ключ буде вийнято із вимикача запалювання.

Примітка
Мітки радіочастотної ідентифікації (RFID) можуть створювати перешкоди для ключа. Вони не повинні знаходитися поруч із ключем під час запуску двигуна.

Примітка
Імобілайзер не блокує дверцята. Після виходу з автомобіля його слід обов'язково замкнути ⇨ 25 й увімкнути систему запобігання викраденню ⇨ 37.

Зовнішні дзеркала

Випукла форма

Завдяки формі дзеркала об'єкти відображаються меншими, що впливатиме на здатність коректно оцінювати відстані.

Попередження бокової мертвої зони ⇨ 207.

Регулювання за допомогою електропривода

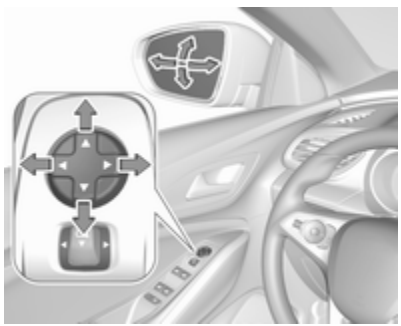

Виберіть потрібне зовнішнє дзеркало, натиснувши кнопку регулювання дзеркала вліво або вправо.

Потім поверніть регулятор, щоб відрегулювати дзеркало.

Складані дзеркала

Для безпеки пішоходів зовнішні дзеркала змінюють своє звичайне положення, автоматично повертаючись назовні від значного удару. Змінюйте положення дзеркал, злегка натискаючи їх корпус.

Складання за допомогою електроприводу

Потягніть кнопку регулювання дзеркал назад. Обидва зовнішніх дзеркала буде складено.

Щоб повернути обидва дзеркала в початкове положення, знову потягніть кнопку регулювання дзеркал назад.

Якщо одне з дзеркал, які складаються за допомогою електропривода, розкласти вручну, а потім потягнути кнопку регулювання дзеркал назад, електропривод розкладе лише друге дзеркало.

Дзеркала з підігрівом

Для керування використовується кнопка REAR.

Підігрів функціонує, коли працює двигун, і вимикається автоматично через короткий проміжок часу.

Заднє скло з підігрівом ⇨ 44.

Внутрішні дзеркала

Система зменшення засліплювальної дії світла вручну

Щоб зменшити засліплювальну дію світла, поверніть важіль на зворотному боці корпусу дзеркала.

Система автоматичного зменшення засліплювальної дії світла

Вночі рівень засліплення від автомобілів, які рухаються позаду, автоматично знижується.

Вікна

Лобове скло

Наліпки на лобовому склі

Не розташовуйте наліпки - наприклад, наліпки оплати платних доріг чи подібні речі у ділянці внутрішнього дзеркала заднього огляду. Інакше зона розпізнавання датчика та ділянка огляду камери у корпусі дзеркала може бути обмежена.

Заміна лобового скла

Обережно

Якщо автомобіль обладнано датчиком камери переднього огляду для систем допомоги водію, дуже важливо, щоб будь-яка заміна лобового скла виконувалась точно відповідно до вимог Opel. В іншому випадку належна робота цих систем може порушитись, унаслідок чого зростає ризик непередбачуваної поведінки таких систем або відображення ними випадкових повідомлень.

Вікна з електропідйомниками

⚠ Попередження

Будьте обережні під час користування вікнами з електропідйомниками. Існує ризик отримання травми, особливо це стосується дітей.

Якщо на задньому сидінні є діти, ввімкніть систему захисту від дітей для вікон з електропідйомниками.

Уважно стежте за вікнами під час їх зачинення. Переконайтеся, що нічого не застрягло в них під час руху.

Увімкніть запалювання для використання вікон із електропідйомниками.

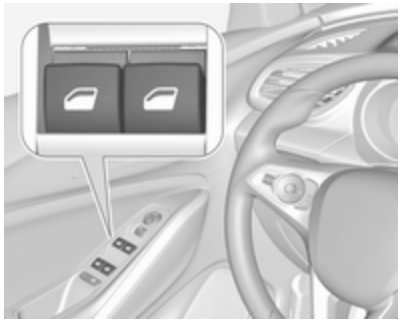

Використовуйте перемикач для відповідного вікна, натискаючи, щоб відчинити, чи тягнучи до себе, щоб зачинити.

Плавне піднімання чи опускання до першого фіксатора: вікно рухається вниз або вгору, поки застосовується перемикач.

Підйом чи опускання до другого фіксатора з наступним відпусканням: вікно рухається вгору чи вниз автоматично (при цьому вмикається функції безпеки). Щоб зупинити рух, потягніть перемикач один раз у тому ж напрямку.

Функція безпеки

Якщо під час автоматичного зачинення скло зустрічає опір всередині вікна, рух відразу зупиняється та повторно відчиняється.

Вимкнення функції безпеки

У випадку ускладненого закриття через мороз чи подібні умови ввімкніть запалювання, потягніть перемикач до першої точки опору і утримуйте його в цьому положенні. Вікно рухається вгору без активації функції безпеки. Щоб зупинити рух, відпустіть перемикач.

Система захисту від дітей для задніх вікон

Натисніть ⊠, щоб вимкнути електропідйомники задніх вікон. Після цього засвітиться індикатор. Щоб активувати електропідйомники, повторно натисніть ⊠.

Керування вікнами ззовні

Керування вікнами можна здійснювати дистанційно ззовні автомобіля.

Щоб зачинити вікна, натисніть і потримайте кнопку 🔒.

Відпустіть кнопку, щоб зупинити рух вікна.

Якщо вікна повністю зачинені, ліхтарі аварійної сигналізації блимнуть двічі.

Перевантаження

Якщо вікна часто відчиняються чи зачиняються протягом коротких інтервалів часу, вони вимкнуться на деякий час.

Ініціалізація електропідйомників вікон

Якщо вікна не можна зачинити автоматично (наприклад, після відключення акумуляторної батареї автомобіля), в інформаційному центрі водія відображається попереджувальне повідомлення.

Повідомлення автомобіля ⇨ 113.

Активуйте електронну систему автомобіля таким чином:

1. Зачиніть дверцята.
2. Увімкніть запалювання.
3. Потягніть перемикач і не відпускайте, доки вікно не зачиниться, після чого утримуйте перемикач ще протягом двох секунд.
4. Натисніть перемикач і не відпускайте, доки вікно не відкриється повністю, після чого утримуйте перемикач ще протягом двох секунд.
5. Повторіть цей крок для кожного вікна.

Заднє вікно з підігрівом

Вмикається й вимикається натисненням REAR, як і обігрів зовнішніх дзеркал.

Підігрів функціонує, коли працює двигун, і вимикається автоматично через короткий проміжок часу.

Залежно від системи клімат-контролю кнопка REAR може розміщуватися в іншому місці.

Автомобілі з системою обігріву та вентиляції або системою кондиціонування повітря

Автомобілі з електронною системою клімат-контролю

Лобове скло з підігрівом

Керування здійснюється кнопкою . Коли кнопка активна, індикатор у кнопці світиться.

Підігрів функціонує, коли працює двигун, і вимикається автоматично через короткий проміжок часу.

Залежно від системи клімат-контролю кнопка може розміщуватися в іншому місці.

Автомобілі з електронною системою клімат-контролю

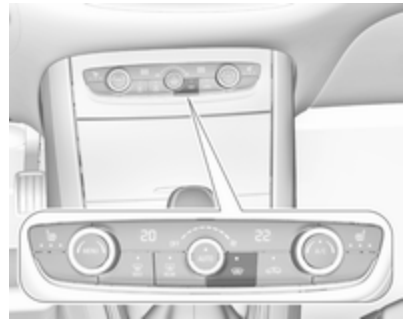

Автомобілі з системою кондиціонування повітря

Сонцезахисні козирки

Сонцезахисні козирки можна скласти чи повернути на бік, щоб запобігти засліпленню.

Якщо в сонцезахисні козирки вмонтовано дзеркальця, їх кришки повинні бути зачиненими під час водіння.

Тримач візитних карток розміщено на зворотній стороні сонцезахисного козирка.

Роликові штори

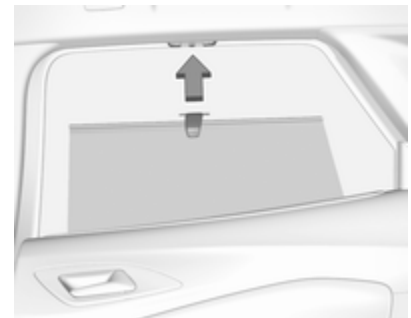

Щоб зменшити потрапляння сонячного світла на другий ряд сидінь, потягніть штору догори за допомогою ручки та зафіксуйте її у верхній частині дверної рами.

Дах

Скляна панель

Штора

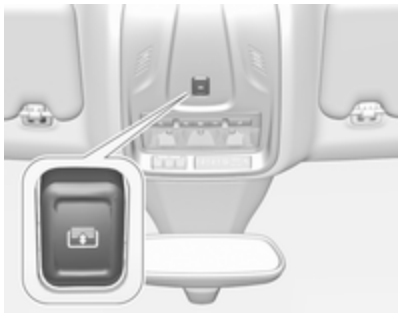

Плавно натисніть перемикач до першого фіксатора в задній частині: штора відкривається під час утримування перемикача.

Натисніть перемикач із більшим зусиллям до другого фіксатора і відпустіть у задній частині: штора відкривається під час утримування перемикача.

Плавно натисніть перемикач до першого фіксатора в передній частині: штора закривається під час утримування перемикача.

Натисніть перемикач із більшим зусиллям до другого фіксатора і відпустіть у передній частині: штора закривається під час утримування перемикача.

Функція безпеки

Якщо під час автоматичного закривання штора натрапляє на перешкоду, вона відразу припиняє рух і знову відкривається.

Режим очікування функції

У положенні **1** перемикача системи запалювання можна відкривати й закривати сонцезахисну штору ⇨ 151.

Ініціалізація після переривання живлення

Після переривання живлення робота шторки буде обмежена. Ініціалізуйте систему наступним чином:

1. Поверніть ключ у вимикачі запалювання в положення **1**.
2. Плавно натисніть ⊡ двічі до першого фіксатора в задній частині – сонцезахисна штора частково відкриється.
3. Одразу натисніть ⊡ до першого фіксатора в передній частині – сонцезахисна штора частково зачиниться.

   Після 3 кроку сонцезахисна штора знаходиться в режими ініціалізації, функція захисту відключена.
4. Плавно натисніть перемикач ⊡ до першого фіксатора в задній частині й потримайте, доки сонцезахисна штора повністю не відчиниться.
5. Плавно натисніть перемикач ⊡ до першого фіксатора в передній частині і потримайте, доки сонцезахисна штора повністю не зачиниться.

Після виконання цієї процедури сонцезахисна штора ініціалізована, функція захисту активна.

Якщо під час ініціалізації сильно натиснути ⊡ до другої точки опору, процедуру буде скасовано.

Сидіння, підголівники

Підголівники **48**
Активні підголівники 49
Передні сидіння **50**
Положення сидіння 50
Регулювання сидінь вручну 51
Регулювання сидіння з електроприводом 53
Підлокітник 55
Підігрів сидінь 55
Вентиляція 56
Задні сидіння **56**
Підлокітник 56
Підігрів 56
Паски безпеки **57**
Пасок безпеки з кріпленням в трьох точках 58
Система подушок безпеки **60**
Система фронтальних подушок безпеки 64
Система бокових подушок безпеки 64
Система надувних шторок безпеки 65
Дезактивація подушок безпеки 66
Системи безпеки для дітей **67**
Місця встановлення системи безпеки для дітей 70

Підголівники

Положення

⚠ Попередження

Їздіть лише зі встановленим у правильне положення підголівником.

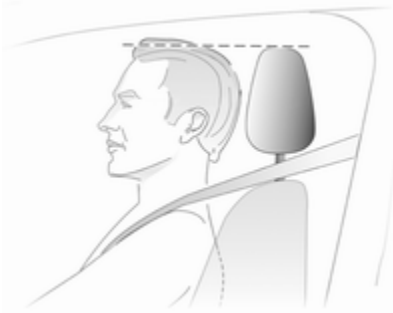

Верхня частина підголівника має бути розташована на рівні маківки. Якщо це неможливо, для дуже високих людей установіть

підголівники в максимально високе положення, а для невисоких людей – у найнижче.

Регулювання

Підголівники на передніх сидіннях

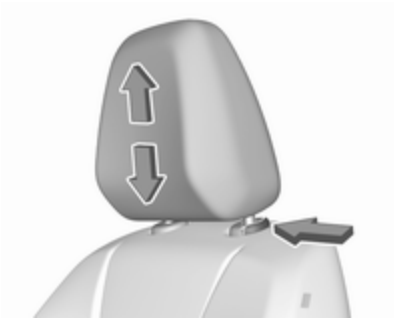

Регулювання довжини
Потягніть підголівник угору чи натисніть пристрій захоплення, щоб розблокувати, та натисніть підголівник донизу.

Підголівники на задніх сидіннях

Регулювання довжини
Потягніть підголівник угору чи натисніть пристрій захоплення, щоб розблокувати, та натисніть підголівник донизу.

Знімання
Натисніть на затискач, потягніть відповідний підголівник угору та зніміть його.

Активні підголівники

У випадку зіткнення з автомобілем, що рухається ззаду, передня частина активних підголівників нахиляється вперед під незначним кутом. Таким чином забезпечується більш ефективна підтримка голови, завдяки чому знижується ризик отримання "хлистової" травми хребта.

Примітка
Ухвалені аксесуари дозволяється приєднувати лише за умови, що сидіння не використовується.

Передні сидіння

Положення сидіння

⚠ Попередження

Рухайтеся лише з правильно відрегульованими сидіннями.

⚠ Попередження

Забороняється регулювати сидіння під час руху, оскільки вони можуть рухатися неконтрольовано.

⚠ Небезпека

Не сідайте ближче 25 см від керма, щоб подушка безпеки розкрилася безпечно.

⚠ Попередження

Нічого не кладіть під сидіння.

- Сідайте на сидіння, максимально притискаючи тіло до спинки. Відрегулюйте відстань між сидінням і педалями таким чином, щоб під час натискання на педалі ваші ноги були злегка підігнуті. Посуньте переднє пасажирське сидіння якомога далі назад.
- Установіть таку висоту сидіння, щоб мати чіткий огляд з усіх боків і всіх приладів відображення. Мінімальний проміжок між головою та стелею має дорівнювати ширині долоні. Стегна мають вільно розташовуватися на сидінні, не втискаючись у нього.
- Сідайте на сидіння, максимально притискаючи плечі до спинки. Установіть спинку так, щоб ви могли без зусиль тримати кермо злегка зігнутими руками. Обертаючи кермо, намагайтеся не відривати плечі від спинки сидіння. Не відхиляйте спинку надто далеко назад. Рекомендований максимальний кут нахилу назад становить приблизно 25°.
- Відрегулюйте сидіння й кермо таким чином, щоб зап'ясток лежав зверху керма, рука була повністю випростана, а плечі притиснуті до спинки сидіння.
- Відрегулюйте кермо ⇨ 85.
- Відрегулюйте підголівник ⇨ 48.
- Відрегулюйте довжину паска безпеки ⇨ 58.

- Відрегулюйте підтримку стегон таким чином, щоб між краєм сидіння та коліном залишався простір приблизно у два пальці.
- Відрегулюйте поперекову опору, щоб вона підтримувала природну форму хребта.

Регулювання сидінь вручну

Керуйте автомобілем тільки із зафіксованими сидіннями та спинками.

Регулювання в поздовжньому напрямку

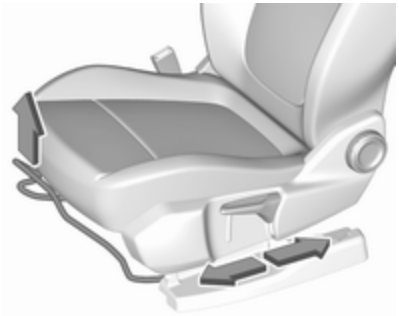

Потягніть до себе ручку, посуньте сидіння й відпустіть ручку. Щоб сидіння надійно зафіксувалося у виставленому положенні, спробуйте перемістити його вперед, а потім назад.

Нахил спинки

Поверніть маховичок. Не спирайтеся на спинку сидіння під час регулювання.

Висота сидіння

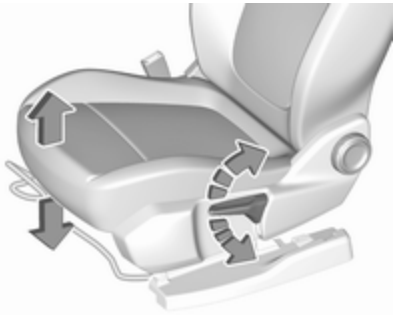

Хід накачування важеля

угору : сидіння вище
униз : сидіння нижче

Нахил сидіння

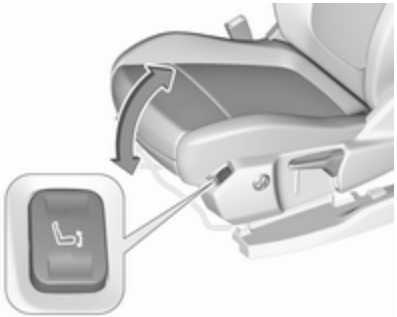

Натисніть перемикач

ззаду : передній кінець вище
спереду : передній кінець нижче

Поперекова опора

Щоб відрегулювати поперекову опору відповідно до власних потреб, скористайтеся перемикачем з можливістю виконання регулювання в чотирьох напрямках.

Пересування опори вгору та вниз: натисніть перемикач угору чи вниз.

Збільшення та зменшення опори: натисніть перемикач уперед або назад.

Регульована опора стегон

Потягніть за важіль і посуньте опору стегон.

Регулювання сидіння з електроприводом

⚠ Попередження

Під час регулювання сидінь з електроприводом будьте дуже обережними. Існує ризик отримання травми, особливо це стосується дітей. Деякі предмети можуть застрягти.

Уважно стежте за сидіннями під час їх регулювання. Пасажири автомобіля повинні бути проінформовані відповідним чином.

Регулювання в поздовжньому напрямку

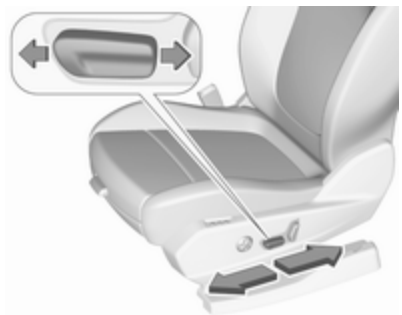

Пересувайте перемикач уперед / назад.

Висота сидіння

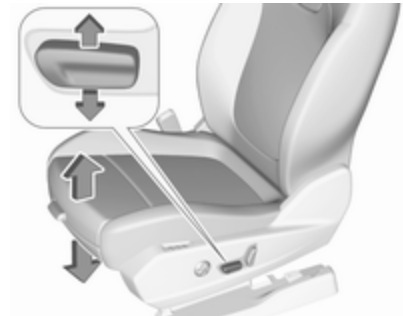

Пересувайте перемикач догори / донизу.

Нахил сидіння

Пересувайте передню частину перемикача вгору / вниз.

Нахил спинки

Поверніть перемикач уперед / назад.

Поперекова опора, регульована опора стегон, див. розділ про налаштування сидінь вручну ⇨ 51.

Функція збереження положень для сидінь з електроприводом

Можна зберегти два різних положення сидіння водія.

Персоналізація автомобіля ⇨ 115.

Збереження положення в пам'яті

- Встановіть сидіння водія у потрібне положення.
- Одночасно натискайте **M** і **1** або **2**, доки не пролунає звуковий сигнал.

Викликання запам'ятованих положень

Натискайте **1** або **2**, доки сидіння не встановиться у збережене положення. Відновлення збереженого положення сидіння буде скасовано, якщо відпустити кнопку під час його руху.

Функція безпеки
Якщо сидіння водія наражається на спротив під час руху, відновлення позиції сидіння може зупинитися. Усуньте перешкоду, а потім натискайте кнопку, за допомогою якої було збережено відповідне положення, протягом двох секунд. Спробуйте знову ввімкнути відновлення збереженого положення. Якщо відновити збережене положення не вдається, зверніться на СТО.

Перевантаження
Якщо параметр сидіння перевантажується електрикою, живлення автоматично припиняється на короткий період часу.

Примітка
Після аварії, під час якої розгортаються подушки безпеки, функція запам'ятовування для всіх кнопок регулювання положення вимикається.

Підлокітник

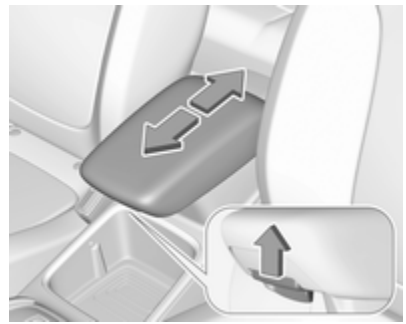

Підлокітник можна перемістити вперед на 10 см. Потягніть рукоятку, щоб пересунути підлокітник. Під підлокітником є відсік для речей.

Підігрів сидінь

Відрегулюйте підігрів до потрібного значення, натиснувши кнопку для відповідного сидіння один або кілька разів. Контрольний індикатор на кнопці позначає вибраний параметр.

Людям із чутливою шкірою не рекомендується використовувати найвищий рівень підігріву протягом тривалого часу.

Підігрів сидінь працює при увімкненому двигуні, а також під час дії функції Autostop.

Система зупинки-запуску ⇨ 156.

Вентиляція

Щоб увімкнути вентилювання сидінь, натисніть для відповідного переднього сидіння.

Вентиляція сидінь працює при ввімкненому двигуні, а також під час дії функції Autostop.

Система зупинки-запуску ⇨ 156.

Задні сидіння

Підлокітник

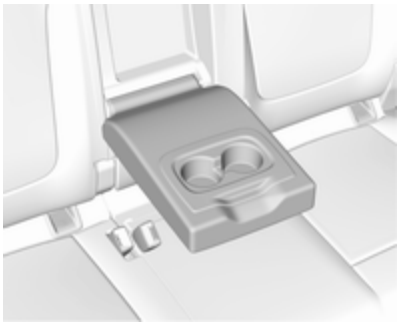

Складіть підлокітник. У підлокітнику є тримачі для склянок.

Підігрів

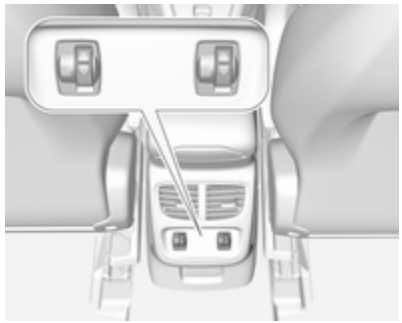

Підігрівання сидінь регулюється повертанням коліщатка для відповідного заднього крайнього сидіння в потрібне положення.

Людям із чутливою шкірою не рекомендується використовувати найвищий рівень підігріву протягом тривалого часу.

Підігрів сидінь працює при увімкненому двигуні, а також під час дії функції Autostop.

Паски безпеки

Паски безпеки блокуються під час різкого прискорення чи уповільнення руху автомобіля з метою утримання пасажирів на сидіннях. Завдяки цьому ризик отримання травми значно знижується.

⚠ Попередження

Перед кожною поїздкою пристібайте паски безпеки.

У випадку ДТП особи, які не користуються пасками безпеки, наражають на небезпеку як себе, так і інших пасажирів автомобіля.

Паски безпеки призначені для використання лише однією людиною одночасно.

Система безпеки для дітей ⇨ 67.

Періодично перевіряйте всі частини системи пасків безпеки на наявність пошкоджень та забруднень, а також на належну дію.

Пошкоджені компоненти потрібно замінити. Після ДТП паски та їх натягувачі потрібно замінити на станції технічного обслуговування.

Примітка

Переконайтеся, що паски не пошкоджені взуттям або предметами з гострими кінцями чи не застрягли. Не допускайте потрапляння бруду в натягувачі пасків безпеки.

Система нагадування про непристебнутий пасок безпеки

Кожне сидіння обладнане системою попередження про непристебнутий пасок безпеки, сигнали якої передає контрольний індикатор для відповідного сидіння на верхній консолі ⇨ 101.

Обмежувач сили пасків

Навантаження на тіло зменшено завдяки поступовому ослабленню паска під час зіткнення.

Натягувачі пасків

У випадку лобового зіткнення чи зіткнення з автомобілем, який рухається ззаду чи збоку, паски безпеки на передньому та задньому сидіннях натягаються. Для натягання пасків безпеки на кожному з передніх сидінь використовуються два натягувачі. Для натягання пасків безпеки на

зовнішніх задніх сидіннях використовується по одному натягувачу.

⚠ Попередження

Неправильне поводження з пасками безпеки (наприклад, зняття чи налаштування) може призвести до активації переднатягувачів.

При спрацюванні натягувачів пасків безпеки вмикається контрольний індикатор і світиться постійним світлом ⇨ 102.

Натягувачі, що спрацювали, потрібно замінити на станції технічного обслуговування. Натягувачі пасків безпеки можуть спрацювати лише один раз.

Примітка
Не встановлюйте та не прикріплюйте аксесуари чи інші предмети, які можуть перешкоджати роботі переднатягувачів пасків безпеки. Забороняється вносити будь-які зміни до компонентів переднатягувачів пасків безпеки. Унаслідок цього дозвіл на експлуатацію автомобіля буде скасовано.

Пасок безпеки з кріпленням в трьох точках

Застібання

Витягніть пасок із натягувача, протягніть пасок безпеки по діагоналі через плече й грудну клітку (пасок не повинен перекручуватися) і вставте язичок защіпки в пряжку. Регулярно посилюйте щільність прилягання поясного паска безпеки під час водіння, натягуючи плечовий пасок.

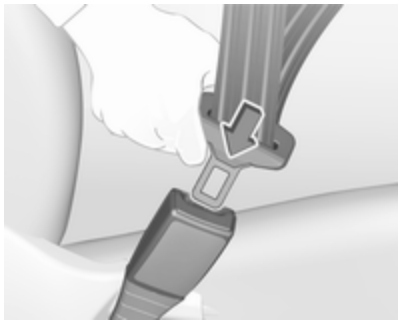

Вільний або мішкуватий одяг перешкоджає щільному приляганню паска. Не розташовуйте між тілом і паском жодні предмети, зокрема сумки чи мобільні телефони.

⚠ Попередження

Пасок не повинен проходити через важкі чи крихкі предмети в кишенях вашого одягу.

Система нагадування про непристебнутий пасок безпеки ⇨ 101, ⇨ 109.

Регулювання довжини

1. Плавно витягніть пасок.
2. Натисніть кнопку, щоб розблокувати регулятор висоти, а потім натисніть на нього вгору або донизу.

Відрегулюйте висоту таким чином, щоб пасок проходив через плече. Він не повинен проходити через горло чи плече з передпліччям.

Не регулюйте положення паска під час водіння.

Розстібання

Щоб вивільнити пасок, натисніть червону кнопку на пряжці.

Використання пасків безпеки під час вагітності

⚠Попередження

Поясний пасок безпеки повинен бути встановлений максимально низько через таз, щоб запобігти тиску на черевну порожнину.

Система подушок безпеки

Система подушок безпеки складається з ряду окремих систем, кількість яких залежить від комплектації вашого автомобіля.

У разі потреби подушки безпеки накачуються протягом мілісекунд. Вони також спускаються настільки швидко, що в більшості випадків за цим важко прослідкувати під час зіткнення.

⚠Попередження

Система подушок безпеки розгортає подушки безпеки в режимі вибуху – ремонтні роботи після їх спрацьовування має проводити лише кваліфікований спеціаліст.

⚠Попередження

Встановлення додаткового обладнання, яке змінює конструкцію кузова, системи бамперів, а також висоту автомобіля, метал його передньої чи бокової частини, може заважати належній роботі системи подушок безпеки. На роботу системи подушок безпеки також може впливати змінення будь-яких деталей передніх сидінь, пасків безпеки, чутливо-діагностичного модуля подушок безпеки, керма, панелі приладів, внутрішнього ущільнення дверцят включно з динаміками, модулів будь-яких подушок безпеки, стелі або оздоблення стійок, передніх датчиків, датчиків бокових ударів, а також електропроводки подушок безпеки.

Примітка
Електроніка систем подушок безпеки та системи керування натягувачами пасків безпеки розташована на центральній консолі. Забороняється класти будь-які магнітні предмети в цій області.

Забороняється прикріплювати будь-які предмети на кришки подушок безпеки чи накривати їх іншими матеріалами. Пошкоджені кришки потрібно замінювати на станції технічного обслуговування.

Кожна подушка безпеки спрацьовує лише одного разу. Заміну подушок безпеки, що спрацювали, потрібно проводити у майстерні. Окрім цього, можливо, потрібно буде виконати заміну керма, панелі приладів, частин обшивки, ущільнювачів дверцят, ручок та сидінь.

Забороняється вносити будь-які зміни до системи подушок безпеки, оскільки дозвіл на експлуатацію автомобіля буде скасовано.

Контрольний індикатор для систем подушок безпеки ⇨ 102.

Системи безпеки для дітей на сидінні переднього пасажира з системами подушок безпеки

Попередження згідно з ECE R94.02:

EN: NEVER use a rearward-facing child restraint on a seat protected by an ACTIVE AIRBAG in front of it; DEATH or SERIOUS INJURY to the CHILD can occur.

DE: Nach hinten gerichtete Kindersitze NIEMALS auf einem Sitz verwenden, der durch einen davor befindlichen AKTIVEN AIRBAG geschützt ist, da dies den TOD oder SCHWERE VERLETZUNGEN DES KINDES zur Folge haben kann.

FR: NE JAMAIS utiliser un siège d'enfant orienté vers l'arrière sur un siège protégé par un COUSSIN GONFLABLE ACTIF placé devant lui, sous peine d'infliger des BLESSURES GRAVES, voire MORTELLES à l'ENFANT.

ES: NUNCA utilice un sistema de retención infantil orientado hacia atrás en un asiento protegido por un AIRBAG FRONTAL ACTIVO. Peligro de MUERTE o LESIONES GRAVES para el NIÑO.

RU: ЗАПРЕЩАЕТСЯ устанавливать детское удерживающее устройство лицом назад на сиденье автомобиля, оборудованном фронтальной подушкой безопасности, если ПОДУШКА НЕ ОТКЛЮЧЕНА! Это может привести к СМЕРТИ или СЕРЬЕЗНЫМ ТРАВМАМ РЕБЕНКА.

NL: Gebruik NOOIT een achterwaarts gericht kinderzitje op een stoel met een ACTIEVE AIRBAG ervoor, om DODELIJK of ERNSTIG LETSEL van het KIND te voorkomen.

DA: Brug ALDRIG en bagudvendt autostol på et forsæde med AKTIV AIRBAG, BARNET kan komme i LIVSFARE eller komme ALVORLIGT TIL SKADE.

SV: Använd ALDRIG en bakåtvänd barnstol på ett säte som skyddas med en framförvarande AKTIV AIRBAG. DÖDSFALL eller ALLVARLIGA SKADOR kan drabba BARNET.

FI: ÄLÄ KOSKAAN sijoita taaksepäin suunnattua lasten turvaistuinta istuimelle, jonka edessä on AKTIIVINEN TURVATYYNY, LAPSI VOI KUOLLA tai VAMMAUTUA VAKAVASTI.

NO: Bakovervendt barnesikringsutstyr må ALDRI brukes på et sete med AKTIV KOLLISJONSPUTE foran, da det kan føre til at BARNET utsettes for LIVSFARE og fare for ALVORLIGE SKADER.

PT: NUNCA use um sistema de retenção para crianças voltado para trás num banco protegido com um AIRBAG ACTIVO na frente do mesmo, poderá ocorrer a PERDA DE VIDA ou FERIMENTOS GRAVES na CRIANÇA.

IT: Non usare mai un sistema di sicurezza per bambini rivolto all'indietro su un sedile protetto da AIRBAG ATTIVO di fronte ad esso: pericolo di MORTE o LESIONI GRAVI per il BAMBINO!

EL: ΠΟΤΕ μη χρησιμοποιείτε παιδικό κάθισμα ασφαλείας με φορά προς τα πίσω σε κάθισμα που προστατεύεται από μετωπικό ΕΝΕΡΓΟ ΑΕΡΟΣΑΚΟ, διότι το παιδί μπορεί να υποστεί ΘΑΝΑΣΙΜΟ ή ΣΟΒΑΡΟ ΤΡΑΥΜΑΤΙΣΜΟ.

PL: NIE WOLNO montować fotelika dziecięcego zwróconego tyłem do kierunku jazdy na fotelu, przed którym znajduje się WŁĄCZONA PODUSZKA POWIETRZNA. Niezastosowanie się do tego zalecenia może być przyczyną ŚMIERCI lub POWAŻNYCH OBRAŻEŃ u DZIECKA.

TR: Arkaya bakan bir çocuk emniyet sistemini KESİNLİKLE önünde bir AKTİF HAVA YASTIĞI ile korunmakta olan bir koltukta kullanmayınız. ÇOCUK ÖLEBİLİR veya AĞIR ŞEKİLDE YARALANABİLİR.

UK: НІКОЛИ не використовуйте систему безпеки для дітей, що встановлюється обличчям назад, на сидінні з УВІМКНЕНОЮ ПОДУШКОЮ БЕЗПЕКИ, інакше це може призвести до СМЕРТІ чи СЕРЙОЗНОГО ТРАВМУВАННЯ ДИТИНИ.

HU: SOHA ne használjon hátrafelé néző biztonsági gyerekülést előlről AKTÍV LÉGZSÁKKAL védett ülésen, mert a GYERMEK HALÁLÁT vagy KOMOLY SÉRÜLÉSÉT okozhatja.

HR: NIKADA nemojte koristiti sustav zadržavanja za djecu okrenut prema natrag na sjedalu s AKTIVNIM ZRAČNIM JASTUKOM ispred njega, to bi moglo dovesti do SMRTI ili OZBILJNJIH OZLJEDA za DIJETE.

SL: NIKOLI ne nameščajte otroškega varnostnega sedeža, obrnjenega v nasprotni smeri vožnje, na sedež z

AKTIVNO ČELNO ZRAČNO BLAZINO, saj pri tem obstaja nevarnost RESNIH ali SMRTNIH POŠKODB za OTROKA.

SR: NIKADA ne koristiti bezbednosni sistem za decu u kome su deca okrenuta unazad na sedištu sa AKTIVNIM VAZDUŠNIM JASTUKOM ispred sedišta zato što DETE može da NASTRADA ili da se TEŠKO POVREDI.

MK: НИКОГАШ не користете детско седиште свртено наназад на седиште заштитено со АКТИВНО ВОЗДУШНО ПЕРНИЧЕ пред него, затоа што детето може ДА ЗАГИНЕ или да биде ТЕШКО ПОВРЕДЕНО.

BG: НИКОГА не използвайте детска седалка, гледаща назад, върху седалка, която е защитена чрез АКТИВНА ВЪЗДУШНА ВЪЗГЛАВНИЦА пред нея - може да се стигне до СМЪРТ или СЕРИОЗНО НАРАНЯВАНЕ на ДЕТЕТО.

RO: Nu utilizați NICIODATĂ un scaun pentru copil îndreptat spre partea din spate a mașinii pe un scaun protejat de un AIRBAG ACTIV în fața sa; acest lucru poate duce la DECESUL sau VĂTĂMAREA GRAVĂ a COPILULUI.

CS: NIKDY nepoužívejte dětský zádržný systém instalovaný proti směru jízdy na sedadle, které je chráněno před sedadlem AKTIVNÍM AIRBAGEM. Mohlo by dojít k VÁŽNÉMU PORANĚNÍ nebo ÚMRTÍ DÍTĚTE.

SK: NIKDY nepoužívajte detskú sedačku otočenú vzad na sedadle chránenom AKTÍVNYM AIRBAGOM, pretože môže dôjsť k SMRTI alebo VÁŽNYM ZRANENIAM DIEŤAŤA.

LT: JOKIU BŪDU nemontuokite atgal atgręžtos vaiko tvirtinimo sistemos sėdynėje, prieš kurią įrengta AKTYVI ORO PAGALVĖ, nes VAIKAS GALI ŽŪTI arba RIMTAI SUSIŽALOTI.

LV: NEKĀDĀ GADĪJUMĀ neizmantojiet uz aizmuguri vērstu bērnu sēdeklīti sēdvietā, kas tiek aizsargāta ar tās priekšā uzstādītu AKTĪVU DROŠĪBAS SPILVENU, jo pretējā gadījumā BĒRNS var gūt SMAGAS TRAUMAS vai IET BOJĀ.

ET: ÄRGE kasutage tahapoole suunatud lapseturvaistet istmel, mille ees on AKTIIVSE TURVAPADJAGA kaitstud iste, sest see võib põhjustada LAPSE SURMA või TÕSISE VIGASTUSE.

MT: QATT tuża trażżin għat-tfal li jħares lejn in-naħa ta' wara fuq sit protett b'AIRBAG ATTIV quddiemu; dan jista' jikkawża l-MEWT jew ĠRIEĦI SERJI lit-TFAL.

GA: Ná húsáid srian sábháilteachta linbh cúil RIAMH ar shuíochán a bhfuil mála aeir ag feidhmiú os a chomhair. Tá baol BÁIS nó GORTÚ DONA don PHÁISTE ag baint leis.

Слід не лише дотримуватися попередження згідно з постановою ECE R94.02, а й з міркувань безпеки систему безпеки для дітей, що встановлюється в напрямку руху автомобіля, потрібно використовувати лише відповідно до інструкцій та обмежень, наведених у таблиці ⇨ 70.

Наліпка подушки безпеки розташована на обох боках сонцезахисного козирка переднього пасажира.

Вимкнення подушок безпеки
⇨ 66.

Система фронтальних подушок безпеки

Система фронтальних подушок безпеки складається з однієї подушки безпеки в кермі та однієї – в панелі приладів із боку переднього пасажира. Про наявність таких подушок свідчить надпис **AIRBAG** (подушка безпеки).

Система фронтальних подушок безпеки спрацьовує в разі лобового зіткнення певної складності. Система запалювання повинна бути увімкненою.

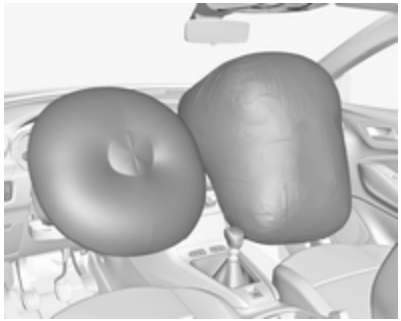

Заповнені повітрям подушки безпеки пом'якшують силу удару та значно знижують ризик отримання травми верхньої частини тіла й голови пасажирів на передніх сидіннях.

⚠ Попередження

Оптимальний захист забезпечується лише тоді, коли сидіння знаходиться в правильному положенні.

Положення сидіння ⇨ 50.

В області спрацювання подушки безпеки не повинно бути перешкод.

Належним чином розташуйте пасок безпеки та надійно пристебніть його. Подушка безпеки гарантує захист лише в разі дотримання цих вимог.

Система бокових подушок безпеки

Бокова система складається з подушок безпеки на кожній спинці переднього сидіння. Наявність таких подушок визначається наявністю слова **AIRBAG**.

Система бокових подушок безпеки спрацьовує в разі бокового зіткнення певної складності. Система запалювання повинна бути увімкненою.

Заповнені повітрям подушки безпеки пом'якшують силу удару та значно знижують ризик отримання травми верхньої частини тіла й тазу в разі бокового зіткнення.

⚠ Попередження

В області спрацювання подушки безпеки не повинно бути перешкод.

Примітка

Використовуйте лише ті захисні чохли, які було схвалено для використання з автомобілем. Будьте уважні, щоб не накрити подушки безпеки.

Система надувних шторок безпеки

Система шторок безпеки складається з подушок безпеки, розташованих із кожного боку в корпусі даху. Наявність такої системи визначається за словом **AIRBAG** на стійках даху.

Шторки безпеки спрацьовують у разі бокового зіткнення певної складності. Система запалювання повинна бути увімкненою.

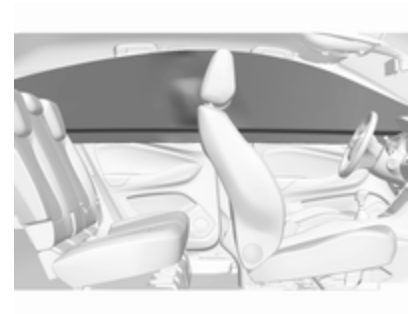

Заповнені повітрям подушки безпеки пом'якшують силу удару та значно знижують ризик отримання травми голови в разі бокового зіткнення.

⚠ Попередження

В області спрацювання подушки безпеки не повинно бути перешкод.

Гачки на ручках в даху придатні лише для вішання легких предметів та одягу, за винятком верхнього одягу. Не тримайте в цьому одязі будь-які предмети.

Дезактивація подушок безпеки

Для дитячого автокрісла, встановленого на пасажирському сидінні, систему подушки безпеки переднього пасажира потрібно вимкнути відповідно до інструкцій у таблиці ⇨ 70. Бокові подушки безпеки, надувні шторки безпеки, натягувачі пасків безпеки та всі системи подушок безпеки водія залишатимуться активними.

Систему подушок безпеки переднього пасажира можна дезактивувати розміщеним у бардачку перемикачем, повернувши його за допомогою ключа.

Використовуйте ключ запалювання для вибору положення:

ВИМК. : подушку безпеки переднього пасажира вимкнено і вона не спрацює у випадку зіткнення, контрольний індикатор OFF на центральній консолі світиться постійно

УВІМК. : фронтальна подушка безпеки пасажира активована

⚠ Небезпека

Вимикайте подушку безпеки для пасажирського сидіння лише під час використання дитячого автокрісла відповідно до інструкцій та обмежень у таблиці ⇨ 70.

В іншому випадку існує ризик загибелі пасажира на цьому сидінні, коли систему подушок безпеки для переднього пасажирського сидіння вимкнено.

Якщо контрольний індикатор засвічується, приблизно, на 60 секунд після ввімкнення запалювання, передня подушка безпеки спрацює у випадку зіткнення.

Якщо після ввімкнення запалювання засвічується контрольний індикатор , це означає, що систему подушок безпеки переднього сидіння

вимкнено. Коли система подушок безпеки не діє, цей індикатор світиться постійно.

Одночасне ввімкнення обох контрольних індикаторів свідчить про несправність у системі. Стан системи визначити неможливо, тому пасажирам заборонено займати переднє сидіння. Негайно зверніться на станцію технічного обслуговування.

Якщо жоден із двох контрольних індикаторів не світиться, негайно зверніться на станцію технічного обслуговування.

Змініть стан лише тоді, коли автомобіль стоятиме на місці з вимкненою системою запалювання.

Стан залишається ввімкненим до наступної зміни.

Контрольний індикатор вимкнення подушки безпеки ⇨ 102.

Системи безпеки для дітей

⚠ Небезпека

Якщо на передньому пасажирському сидінні перевозиться дитяче автокрісло, встановлюване проти напрямку руху автомобіля, систему подушок безпеки для переднього пасажира потрібно вимкнути. Це стосується також деяких дитячих автокрісел, що встановлюються в напрямку руху автомобіля, вказаних у таблицях ⇨ 70.

Вимкнення подушок безпеки ⇨ 66.

Наліпка подушки безпеки ⇨ 60.

Рекомендуємо використовувати систему безпеки для дітей, розроблену спеціально для цього автомобіля. Щоб отримати детальнішу інформацію, зверніться по допомогу на станцію технічного обслуговування.

Перед закріпленням дитячого автокрісла відрегулюйте підголівник ⇨ 48.

Коли використовується система безпеки для дітей, зверніть увагу на такі інструкції з використання та встановлення, а також на інструкції, що надаються із системою безпеки для дітей.

Завжди дотримуйтеся місцевих або національних нормативів. У деяких країнах використання систем безпеки для дітей на певних сидіннях забороняється.

Можна використовувати такі способи кріплення систем безпеки для дітей:

- Пасок безпеки з кріпленням в трьох точках
- Кронштейни ISOFIX
- Top-tether

Пасок безпеки з кріпленням в трьох точках

Дитячі автокрісла можна закріпити за допомогою паска безпеки з кріпленням у трьох точках. Після закріплення дитячих автокрісел слід затягнути пасок безпеки ⇨ 70.

Кронштейни ISOFIX

Установіть схвалені для автомобіля системи безпеки для дітей ISOFIX на монтажні кронштейни ISOFIX. Місця для встановлення дитячих автокрісел ISOFIX позначено в таблиці ISOFIX ⇨ 70.

Монтажні кронштейни ISOFIX позначено на ярлику на спинці сидіння.

Дитяче автокрісло i-size – це універсальна система ISOFIX, яка відповідає вимогам Постанови ООН № 129.

Усі дитячі автокрісла i-size можна встановлювати на будь-яке придатне для них сидіння автомобіля, яке відповідає стандарту i-size (див. таблицю i-size ⇨ 70).

Окрім кронштейнів ISOFIX, слід використовувати прив’язний пасок Top-tether або опору.

Дитячі сидіння i-size та автомобільні сидіння, які відповідають стандарту i-size, мають позначку i-size (див. ілюстрацію).

Скоби для верхніх пасочків

Кріпильні петлі для верхнього ремінця (Top-tether) позначені символом для дитячого сидіння.

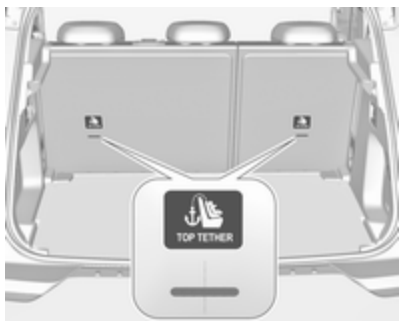

Окрім кронштейнів ISOFIX, закріпіть пасок Top-tether у кріпильних петлях Top-tether.

Місця для встановлення дитячих автокрісел ISOFIX універсальної категорії позначено в таблиці абревіатурою IUF ⇨ 70.

Вибір правильної системи

Найкраще розміщувати системи безпеки для дітей на задніх сидіннях.

Перебуваючи в автомобілі, ваша дитина повинна бути повернутою обличчям до задньої частини автомобіля. Слід дотримуватися цієї застороги до досягнення дитиною максимально старшого віку. Завдяки цьому в разі зіткнення спинний хребет дитини, який є досить слабким, зазнає мінімального навантаження.

Придатними для використання є дитячі автокрісла, які відповідають чинним постановам Європейської економічної комісії ООН. Див. місцеві нормативи та постанови щодо обов'язкового використання дитячих автокрісел.

Для наведених нижче вагових категорій рекомендується використовувати такі дитячі автокрісла:

- **Група 0, Група 0+**: Maxi Cosi Cabriofix із основою ISOFIX для дітей вагою до 13 кг або без основи
- **Група I**: Duo Plus із ISOFIX та ремінцем Top-tether для дітей вагою 9–18 кг
- **Група II, група III**: Kidfix XP із або без ISOFIX для дітей вагою 15–36 кг
- **Група III**: Graco Booster для дітей вагою 22–36 кг

Переконайтеся, що встановлювана система безпеки для дітей є сумісною з типом автомобіля.

Перевірте, чи в правильному місці в автомобілі встановлено дитяче автокрісло. Див. наведені нижче таблиці.

Слідкуйте за тим, щоб діти заходили в автомобіль і виходили з нього лише з протилежної до руху транспорту сторони.

Коли система безпеки для дітей не використовується, зафіксуйте її паском безпеки чи зніміть з автомобіля.

Примітка

Забороняється наклеювати будь-які об'єкти на системи безпеки для дітей та накривати їх іншими матеріалами.

Систему безпеки для дітей, яка спрацювала під час ДТП, потрібно замінити.

Місця встановлення системи безпеки для дітей

Допустимі параметри для пристібання дитячого автокрісла паском безпеки з кріпленням у трьох точках

Вагова категорія	На передньому пасажирському сидінні		На задніх зовнішніх сидіннях	На задньому центральному сидінні
	активована подушка безпеки	дезактивована подушка безпеки		
Група 0: до 10 кг	X	U/L[1,2]	U/L[3]	U
Група 0+: до 13 кг	X	U/L[1,2]	U/L[3]	U
Група I: від 9 до 18 кг	X	U/L[1,2]	U/L[3,4]	U[4]
Група II: від 15 до 25 кг	U/L[1,2]	X	U/L[3,4]	U[4]
Група III: від 22 до 36 кг	U/L[1,2]	X	U/L[3,4]	U[4]

U : універсальна придатність у поєднанні з паском безпеки з кріпленням у трьох точках

L : дозволяється для окремих дитячих автокрісел певного автомобіля обмежених або напівуніверсальних категорій. Дитяче автокрісло має бути схваленим для конкретного типу автомобіля (див. список типів автомобілів, придатних для дитячого автокрісла)

X : у цій категорії не дозволена жодна система безпеки для дітей

[1] : посуньте сидіння вперед на достатню відстань, а потім відрегулюйте потрібний кут нахилу спинки сидіння до вертикального положення, щоб пасок безпеки проходив вперед від верхньої точки кріплення

[2] : виставте достатню висоту сидіння, а потім відрегулюйте потрібний кут нахилу спинки сидіння до вертикального положення, щоб забезпечити натяг паска безпеки зі сторони пряжки

[3] : посуньте вперед на достатню відстань відповідне переднє сидіння перед дитячим автокріслом

[4] : відрегулюйте підголівник відповідним чином або зніміть його, якщо він непотрібний

Допустимі параметри для встановлення дитячої системи безпеки ISOFIX за допомогою кронштейнів ISOFIX

Вагова категорія	Категорія розміру	Кріплення	На передньому пасажирському сидінні: активована подушка безпеки	На передньому пасажирському сидінні: дезактивована подушка безпеки	На задніх зовнішніх сидіннях	На задньому центральному сидінні
Група 0: до 10 кг	G	ISO/L2	X	X	X	X
	F	ISO/L1	X	X	X	X
	E	ISO/R1	X	IL	IL[3]	X
Група 0+: до 13 кг	E	ISO/R1	X	IL	IL[3]	X
	D	ISO/R2	X	IL	IL[3]	X
	C	ISO/R3	X	IL	IL[3]	X
Група I: від 9 до 18 кг	D	ISO/R2	X	IL	IL[3,4]	X
	C	ISO/R3	X	IL	IL[3,4]	X
	B	ISO/F2	X	IL, IUF	IL, IUF[3,4]	X
	B1	ISO/F2X	X	IL, IUF	IL, IUF[3,4]	X
	A	ISO/F3	X	IL, IUF	IL, IUF[3,4]	X
Група II: від 15 до 25 кг			X	X	IL[3,4]	X
Група III: від 22 до 36 кг			X	X	IL[3,4]	X

IL : підходить для окремих систем безпеки ISOFIX категорій "для автомобілів певних типів", "обмежене використання" або "напівуніверсальна". Система безпеки ISOFIX має бути схвалена для конкретного типу автомобіля (див. список типів автомобілів, придатних для дитячого автокрісла)

IUF : підходить для систем безпеки для дітей ISOFIX універсальної категорії, що встановлюються в напрямку руху автомобіля, і схвалені для використання для цієї вагової категорії

X : для цієї вагової категорії немає схвалених систем безпеки для дітей ISOFIX

1 : посуньте сидіння вперед на достатню відстань, а потім відрегулюйте потрібний кут нахилу спинки сидіння до вертикального положення, щоб пасок безпеки проходив вперед від верхньої точки кріплення

2 : виставте достатню висоту сидіння, а потім відрегулюйте потрібний кут нахилу спинки сидіння до вертикального положення, щоб забезпечити натяг паска безпеки зі сторони пряжки

3 : посуньте вперед на достатню відстань відповідне переднє сидіння перед дитячим автокріслом

4 : відрегулюйте підголівник відповідним чином або зніміть його, якщо він непотрібний

Категорія розміру ISOFIX і влаштування сидіння

A - ISO/F3 : дитяче автокрісло, що встановлюється в напрямку руху автомобіля, для дітей з крупною будовою тіла у ваговій категорії від 9 до 18 кг

B - ISO/F2 : дитяче автокрісло, що встановлюється у напрямку руху автомобіля, для дітей невеликого зросту у ваговій категорії від 9 до 18 кг

B1 - ISO/F2X : дитяче автокрісло, що встановлюється у напрямку руху автомобіля, для дітей невеликого зросту у ваговій категорії від 9 до 18 кг

C - ISO/R3 : дитяче автокрісло, що встановлюється проти напрямку руху автомобіля, для дітей з крупною будовою тіла у ваговій категорії до 18 кг

D - ISO/R2 : дитяче автокрісло, що встановлюється проти напрямку руху автомобіля, для дітей невеликого зросту у ваговій категорії до 18 кг

E - ISO/R1 : дитяче автокрісло, що встановлюється проти напрямку руху автомобіля, для дітей молодшого віку у ваговій категорії до 13 кг

F- ISO/L1 : дитяче автокрісло, що встановлюється у бічному положенні з лівого боку (переносне дитяче ліжечко)

G - ISO/L2 : дитяче автокрісло, що встановлюється у бічному положенні з правого боку (переносне дитяче ліжечко)

Допустимі параметри для встановлення дитячого автокрісла i-Size за допомогою кронштейнів ISOFIX

	На передньому пасажирському сидінні			
	активована подушка безпеки	дезактивована подушка безпеки	На задніх зовнішніх сидіннях	На задньому центральному сидінні
дитячі автокрісла i-Size	X	i - U	i - U	X

i - U : підходить для систем безпеки для дітей i-Size категорії "універсальна", які встановлюються в напрямку руху автомобіля та проти нього

X : сидіння не підходить для дитячих автокрісел i-Size категорії "універсальна".

Зберігання

Відділення для зберігання **74**
Бардачок 74
Підсклянники 75
Відділення для зберігання у центральній консолі 75
Багажне відділення **75**
Кришка багажного відділення 77
Знімна кришка полика для розміщення багажу в задній частині автомобіля 78
Отвори для кріплення 79
Сітка безпеки 79
Знак аварійної зупинки 81
Медична аптечка 81
Система багажника для даху **82**
Багажник на даху 82
Інформація про завантаження .. **82**

Відділення для зберігання

⚠ Попередження

Не зберігайте важкі чи гострі предмети у відділеннях для зберігання речей. Інакше кришка відділення для зберігання може відкритися, і люди в салоні можуть травмуватися предметами, які можуть вилетіти під час екстреного гальмування, різкої зміни напрямку чи аварії.

Бардачок

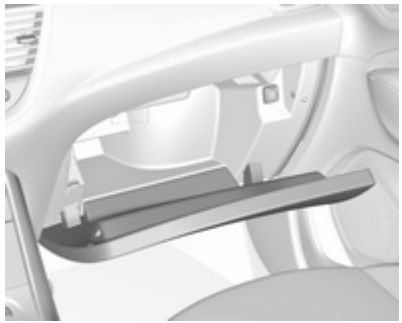

У деяких версіях бардачок вентилюється. Вентиляція та температура повітря залежать від налаштувань системи клімат-контролю. Вентиляційний отвір у бардачку можна закрити ⇨ 146.

В інших модифікаціях у бардачку може бути встановлено програвач компакт-дисків.

Під час їзди бардачок повинен бути зачиненим.

Підсклянники

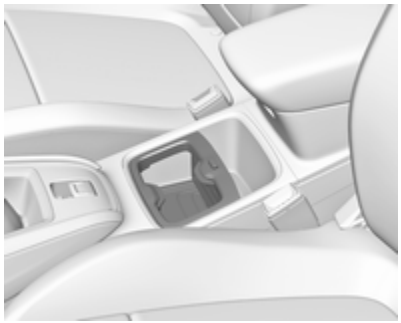

Тримачі для стаканів розташовані в передній консолі.

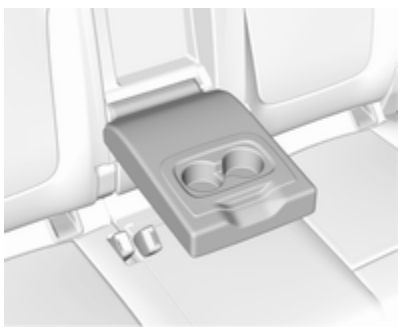

Додаткові тримачі для стаканів розміщено в задньому підлокітнику. Складіть підлокітник.

Відділення для зберігання у центральній консолі

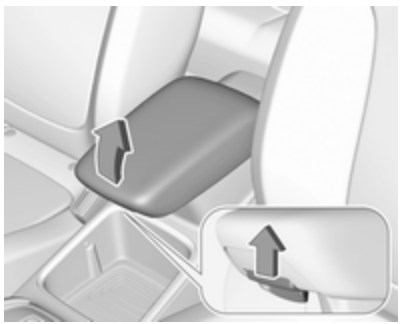

Контейнер може використовуватися для перевезення невеликих елементів багажу.

У деяких модифікаціях відділення для зберігання може розміщуватися під кришкою.

Багажне відділення

Спинки задніх сидінь розділені на дві частини: 2/3 та 1/3. Обидві частини сидіння можна скласти окремо, щоб збільшити простір багажного відділення.

Перед складанням задніх сидінь за потреби виконайте такі дії:

- За потреби відсуньте вперед передні сидіння.
- Посуньте кришку багажного відділення ⇨ 77.
- Натиснувши на затискач, нахиліть підголівники донизу ⇨ 48.

Подовження багажного відділення

- Переконайтеся, що паски безпеки крайніх задніх сидінь правильно прилаштовано до спинок сидінь.

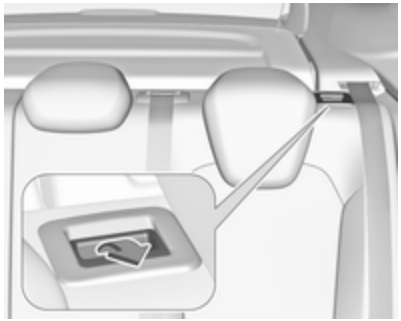

- Потягніть до себе важіль з одного чи з обох зовнішніх боків і покладіть спинки на подушку сидіння.

- Можна також скласти спинки сидінь з боку багажного відділення: щоб скласти відповідну частину спинки заднього сидіння, потягніть вимикач на лівій або правій бічній панелі багажного відділення.

⚠ Попередження

Будьте уважні, виконуючи будь-які дії зі спинками задніх сидінь з боку багажного відділення. Спинки сидінь складаються зі значним зусиллям. Існує ризик отримання травм, зокрема для дітей.

Пересвідчіться в тому, що ніщо не закріплене до задніх сидінь, а подушки сидінь вільні від сторонніх предметів.

- Щоб скласти спинки, підніміть їх і направляйте у вертикальному положенні, доки вони не стануть на місце (буде чутно відповідний звук).

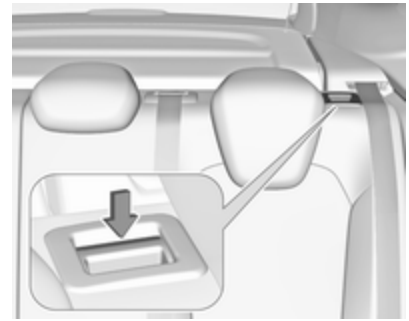

⚠ Попередження

При складанні пересвідчіться в тому, що спинки надійно зафіксовані, перед тим, як зрушити з місця. Невиконання цієї інструкції може в разі різкого гальмування чи зіткнення призвести до травмування людей та пошкодження багажу або автомобіля.

Відкривання отвору в задньому середньому сидінні

Розкладіть задній підлокітник.

Потягніть ручку та відкрийте кришку.

Підходить для зберігання довгих вузьких предметів.

Кришка багажного відділення

Забороняється класти будь-які предмети на кришку.

Зняття кришки

Відчепіть паски від кришки багажника.

Підніміть кришку за задню частину і посуньте її вгору вперед.

Зніміть кришку.

Монтаж кришки

Установіть кришку в бокові напрямні та складіть. Закріпіть паски до кришки багажника.

Знімна кришка полика для розміщення багажу в задній частині автомобіля

Задня кришка підлоги піднімається і знімається. Підніміть полик за петлю і вийміть.

Щоб зафіксувати кришку багажного відділення у вертикальному положенні, підніміть її за межі рухомих фіксаторів.

Подвійне дно в багажному відділенні

Подвійне дно в багажному відділенні можна встановити у двох положеннях:

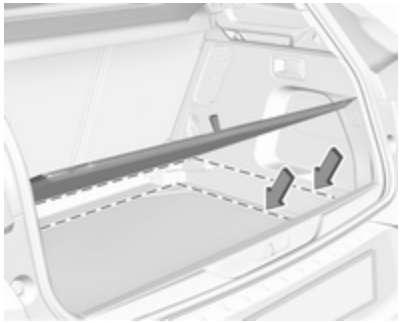

- нижнє положення над кришкою ніші для запасного колеса
- верхнє положення, що фіксується спиранням поручня на оббивку задньої панелі

Щоб вийняти, натиснувши на ручку, розблокуйте кришку підлоги багажного відділення й підніміть її за ручку.

Якщо кришку закріплено у верхніх отворах, простір між нею та кришкою ніші для запасного колеса можна використовувати як відділення для вантажу.

У цьому ж положенні, якщо нахилити спинки задніх сидінь уперед, утворюється майже повністю рівна поверхня для багажу.

У верхньому положенні подвійне дно багажного відділення здатне витримувати навантаження до 100 кг. У нижньому положенні подвійне дно багажного відділення здатне витримувати навантаження до 150 кг.

Отвори для кріплення

Отвори для кріплення запобігають ковзанню предметів, які фіксуються на місці за допомогою пасків або сітки для багажу.

Сітка безпеки

Захисна сітка встановлюється за задніми сидіннями, а коли вони складені – за передніми сидіннями.

За захисною сіткою не можна перевозити пасажирів.

Встановлення

Позаду задніх сидінь

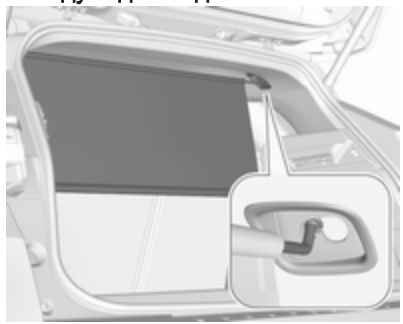

- У рамі даху над задніми сидіннями знаходяться монтажні отвори: підвісьте та закріпіть рейку сітки з одного боку, після цього притисніть рейку з іншого боку й підвісьте її та закріпіть.

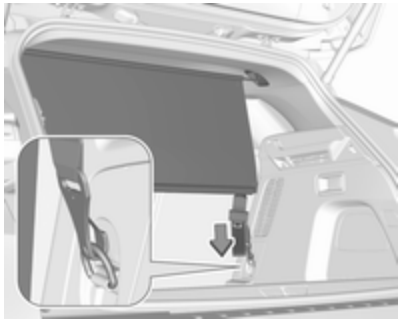

- Зачепіть гачки на ремінцях захисної сітки за петлі позаду задніх сидінь.
- Натягніть обидва ремені, потягнувши за вільний кінець.
- Спинки задніх сидінь повинні бути піднятими.

Позаду передніх сидінь

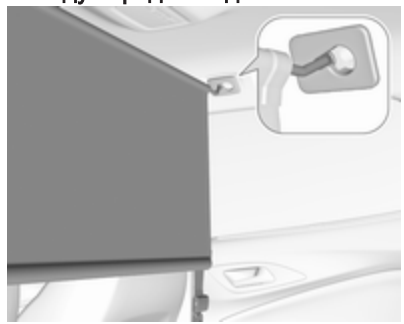

- У рамі даху над передніми сидіннями знаходяться монтажні отвори: підвісьте та закріпіть рейку сітки з одного боку, після цього стисніть рейку з іншого боку, також підвісьте та закріпіть її.

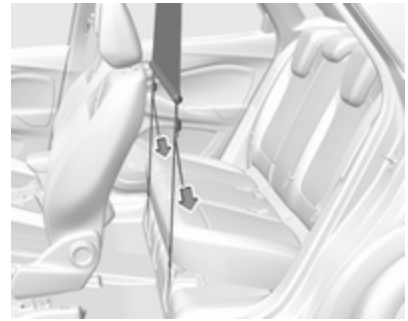

- Зачепіть гачки на ременях сітки безпеки за петлі, які знаходяться на підлозі попереду задніх сидінь. Щоб дістатися до петель, натисніть на перфоровані частини кришки підлоги з обох боків.
- Натягніть обидва ремені, потягнувши за вільний кінець.
- Опустіть підголівники та складіть спинки задніх сидінь ⇨ 75.

Знімання

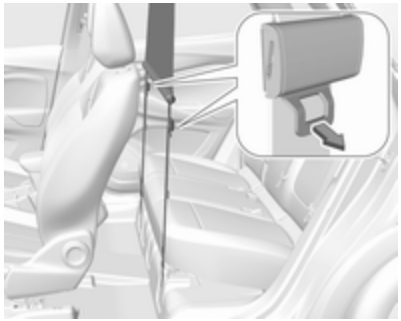

Щоб звільнити ремені, потягніть з обох боків язички натягувачів. Витягніть гачки з петель.

Витягніть стрижні сітки безпеки з монтажних отворів у рамі даху.

Згорніть сітку та зафіксуйте її за допомогою ременя.

Знак аварійної зупинки

Знак аварійної зупинки зберігається у передбаченому для нього місці на внутрішній панелі дверей багажного відділення, закріплений стрічкою Velcro ("липучкою").

Медична аптечка

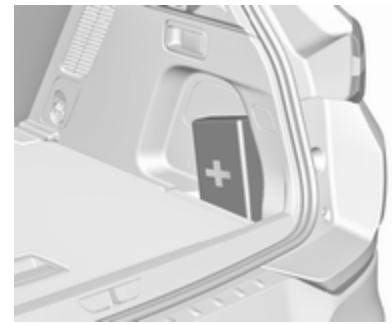

Зберігайте аптечку в призначеній для неї ніші праворуч у багажному відділенні.

Система багажника для даху

Багажник на даху

З міркувань безпеки та з метою уникнення пошкодження даху рекомендується використовувати систему багажника для даху, рекомендовану для цього автомобіля.

Дотримуйтеся інструкцій з установки та знімайте багажник, коли він не використовується.

Автомобілі з поздовжніми дугами на даху

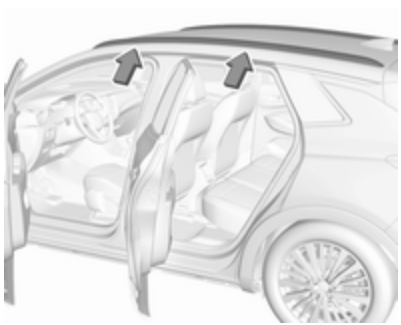

Багажник на даху кріпиться на поздовжніх дугах над точками кріплення, розміщеними на кожній дверній рамі кузова автомобіля.

Автомобілі без поздовжніх дуг на даху

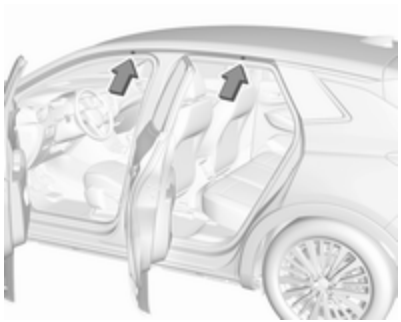

Відчиніть усі дверцята.

Точки кріплення розташовані в кожній дверній рамі кузова автомобіля.

Зніміть кришку з кожної точки кріплення та зафіксуйте багажник гвинтами з комплекту.

Інформація про завантаження

- Важкі предмети в багажному відділенні потрібно розташовувати ближче до спинок сидінь. Переконайтеся, що спинки сидінь надійно зафіксовані. Якщо ви розташовуєте предмети один на одному, то важчі предмети мають бути знизу.
- Зафіксуйте предмети за допомогою пасків із комплекту кріпильних петель ⇨ 79.

- Зафіксуйте предмети в багажному відділенні, щоб запобігти їх ковзанню.
- Вантаж не повинен виступати над верхнім краєм спинок.
- Забороняється класти будь-які предмети на кришку багажного відділення чи панель приладів, а також закривати датчик на верхній частині панелі приладів.
- Вантаж не повинен перешкоджати роботі педалей, стоянкового гальма та перемикача передач або обмежувати свободу рухів водія. Не розміщуйте в салоні незафіксовані предмети.
- Забороняється їздити з відчиненим багажним відділенням.

⚠ Попередження

Завжди слід перевіряти, чи надійно складено багаж в автомобілі. Якщо речі ненадійно закріплено в салоні, вони можуть призвести до отримання травми чи пошкодити інші речі або автомобіль.

- Вантажопідйомність – це різниця між допустимою повною масою автомобіля (див. маркувальну табличку ⇨ 276) та спорядженою масою ЕС.

  Щоб розрахувати вантажопідйомність, уведіть дані для свого автомобіля в таблицю мас на початку цього посібника.

  Споряджена маса відповідно за стандартів ЄС включає масу водія (68 кг), масу вантажу (7 кг) та масу всіх рідин (за умови заповнення паливного бака на 90%).

  Додаткове обладнання та аксесуари збільшують споряджену масу.
- Водіння з вантажем на даху підвищує чутливість автомобіля до зустрічного вітру, а також ускладнює управління автомобілем через те, що піднімається центр його ваги. Рівномірно розкладіть вантаж і правильно зафіксуйте його за допомогою пасків. Відрегулюйте тиск шин і виберіть швидкість відповідно до ступеня завантаженості автомобіля. Часто перевіряйте та підтягуйте паски.

  Не рухайтеся швидше 120 км/год.

  Допустиме навантаження на дах становить 85 кг. Навантаження на дах обчислюється сумарним показником ваги багажника та вантажу.

Прилади та органи управління

Органи управління **85**
Регулювання керма 85
Засоби керування на кермі 85
Кермо з підігрівом 86
Звуковий сигнал 86
Система промивки й очищення лобового скла 86
Система промивки й очищення заднього скла 88
Зовнішня температура 89
Годинник 89
Розетки 91
Індукційне заряджання 93
Запальничка 94
Попільнички 94

Сигнальні лампи, датчики та індикатори **94**
Панель приладів 94
Спідометр 97
Лічильник загального пробігу 97
Лічильник щоденного пробігу 97
Тахометр 98
Датчик рівня пального 98
Датчик температури охолоджуючої рідини двигуна 98
Прилад для контролю рівня мастила в двигуні 99
Дисплей обслуговування 99
Контрольні індикатори 101
Вказівники повороту 101
Система нагадування про непристебнутий пасок безпеки 101
Подушка безпеки та переднатягувачі пасків безпеки 102
Дезактивація подушок безпеки 102
Система зарядки 102
Індикатор несправності 103
Зупинити двигун 103
Перевірка системи 103
Система гальм і зчеплення ... 103
Електричне стоянкове гальмо 103
Несправність електричного стоянкового гальма 104
Анти-блокувальна система гальм (ABS) 104
Перемикання передач 104
Система попередження про виїзд за межі смуги руху 104
Система утримання смуги руху 105
Електронна система курсової стійкості та протибуксувальна гальмівна система 105
Температура охолоджувальної рідини двигуна 105
Попередній прогрів 105
Сажовий фільтр 106
AdBlue 106
Система виявлення спущеного колеса 106
Тиск мастила в двигуні 106
Низький рівень пального 107
Автостоп 107
Зовнішнє світло 107
Дальнє світло 107
Ближнє світло 107
Помічник дальнього світла 107
Світлодіодні фари 107
Протитуманна фара 107
Задні протитуманні фари 108
Датчик дощу 108
Круїз-контроль 108
Адаптивний круїз-контроль ... 108
Автомобіль попереду 108

Повідомлення бокової мертвої зони видимості 108
Активне екстрене гальмування 108
Обмежувач швидкості 109
Дверцята відчинені 109
Дисплеї **109**
Центр інформації для водіїв . 109
Інформаційний дисплей 111
Повідомлення автомобіля **113**
Попереджувальні звукові сигнали 114
Заряд батареї 115
Персоналізація автомобіля **115**
Телематичні служби **119**
OnStar 119

Органи управління

Регулювання керма

Розблокуйте важіль, відрегулюйте положення керма, потім знову натисніть важіль і переконайтеся, що кермо повністю заблоковано.

Не регулюйте кермо під час руху та тоді, коли воно заблоковане.

Засоби керування на кермі

Деякими системами допомоги водію, інформаційно-розважальною системою та підключеним мобільним телефоном можна керувати за допомогою органів керування на кермі.

Для отримання подальшої інформації див. посібник інформаційно-розважальної системи.

Допоміжні системи водія ⇨ 176.

Кермо з підігрівом

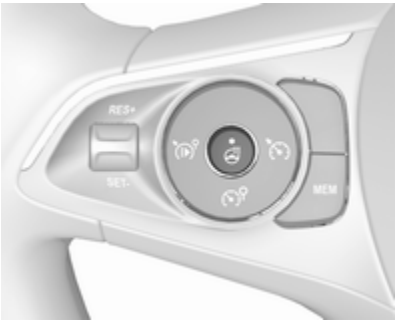

Щоб увімкнути підігрів, натисніть кнопку ♨. Активація вказується індикатором у кнопці.

Рекомендовані області тримання керма обігріваються швидше та мають вищий температурний показник, ніж інші області.

Підігрів сидінь працює при увімкненому двигуні, а також під час дії функції Autostop.

Система зупинки-запуску ⇨ 156.

Звуковий сигнал

Натисніть ⚐.

Система промивки й очищення лобового скла

Очисник лобового скла з регулятором інтервалу дії

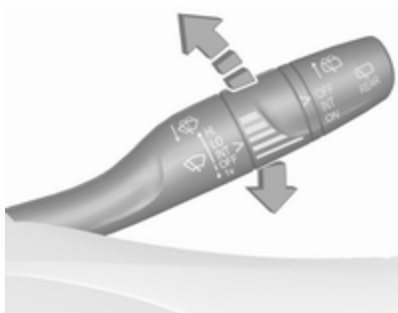

HI : швидко
LO : повільно
INT : з інтервалами
OFF : вимкнено

Щоб здійснити один оберт при вимкнених очисниках скла, перемістіть важіль донизу в позицію **1x**.

Забороняється користуватися, коли лобове скло обмерзло.

Вимкніть очисники.

Регульований інтервал роботи очисника

Важіль очисника в положенні **INT**.

Поверніть колесо регулятора, щоб відрегулювати інтервал промивки.

Очисник лобового скла з датчиком дощу

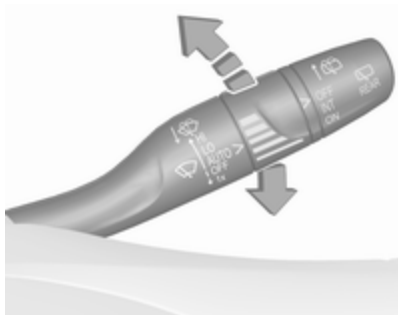

HI	:	швидко
LO	:	повільно
AUTO	:	автоматичне чищення за допомогою датчика дощу
OFF	:	вимкнено

У режимі **AUTO** датчик дощу визначає кількість води на лобовому склі й автоматично регулює частоту роботи очисників лобового скла. Якщо вимкнути запалювання, автоматичний режим очищення вимикається. Щоб увімкнути автоматичний режим очищення, коли запалювання буде ввімкнене знову, натисніть важіль донизу у положення **OFF**, а потім поверніть його у положення **AUTO**.

Щоб здійснити один оберт, коли очисник скла вимкнено, перемістіть важіль донизу в положення **1x**.

Забороняється користуватися, коли лобове скло обмерзло.

Вимкніть очисники.

Регульована чутливість датчика дощу

Поверніть колесо регулятора, щоб відрегулювати чутливість.

Підтримуйте чистоту датчика, запобігаючи потраплянню на нього пилу, бруду та льоду.

Контрольний індикатор ⇨ 86.

Система омивання лобового скла

Потягніть до себе важіль. Рідина для омивання скла розпилюється на лобове скло, після чого очисник витирає її кількома рухами.

Рідина для омивання скла ⇨ 234.

Система промивки й очищення заднього скла

Очисник заднього вікна

Щоб увімкнути очисник заднього вікна, поверніть верхній ковпачок:

OFF : вимкнено
INT : повторно-короткочасний режим роботи
ON : безперервна робота

Забороняється користуватися, коли заднє скло обмерзло.

Вимкніть очисники.

Після ввімкнення очисника лобового скла та вибору задньої передачі автоматично вмикається очисник заднього скла.

Увімкнення чи вимкнення цієї функції можна налаштувати в Меню персоналізації автомобіля ⇨ 115.

Омивач заднього вікна

Натисніть важіль.

Рідина для омивання скла розпилюється на заднє скло, після чого очисник витирає її кількома рухами.

Система промивки заднього скла дезактивується, коли рівень мийної рідини стає низьким.

Рідина для омивання скла ⇨ 234.

Зовнішня температура

Падіння температури вказується негайно, а її підвищення – через короткий проміжок часу.

Приклад показано на рисунку.

Якщо зовнішня температура падає до 3 °C, в інформаційному центрі водія з’являється попереджувальне повідомлення.

⚠Попередження

Поверхня дороги вже може бути покрита льодом, навіть якщо дисплей вказує кілька градусів вище 0 °C.

Годинник

Дата та час відображаються на інформаційному дисплеї.

Інформаційний дисплей ⇨ 111.

Графічний інформаційний дисплей

Щоб відкрити сторінку меню, натисніть кнопку **MENU**.

Виберіть ⚙.

Виберіть **Display configuration (Налаштування відображення)**.

Виберіть **Date and time adjustment (Налаштування дати й часу)**.

Установіть по черзі відповідні значення для дати й часу за допомогою чотиристороннього перемикача. На підтвердження виберіть **OK**.

Кольоровий інформаційний дисплей розміром 7"

Натисніть ⌂ і виберіть **Параметри**.

Виберіть **Час і дата**, щоб вивести на екран відповідне підменю.

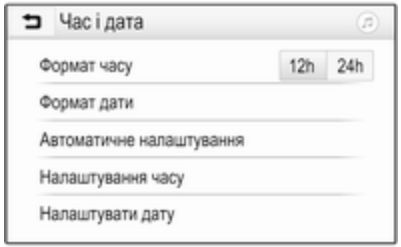

Формат часу

Щоб обрати потрібний формат часу, натисніть **12 год** або **24 год**.

Формат дати

Щоб обрати потрібний формат дати, виберіть **Формат дати**, а потім виберіть потрібний варіант у підменю.

Автоматичне налаштування

Щоб обрати режим встановлення часу й дати - автоматичний чи ручний - виберіть **Автоматичне налаштування**.

Якщо час і дату потрібно встановлювати автоматично, виберіть **Увімк. - RDS**.

Якщо час і дату потрібно встановлювати вручну, виберіть **Вимк. - вручну**. Якщо для параметра **Автоматичне налаштування** обрано значення **Вимк. - вручну**, у підменю відображаються пункти **Налаштування часу** і **Налаштувати дату**.

Указати час і дату

Щоб встановити потрібний час і дату, виберіть **Налаштування часу** або **Налаштувати дату**.

Щоб вибрати потрібні значення, натискайте **+** і **-**.

Кольоровий інформаційний дисплей розміром 8"

Натисніть **SET** і виберіть **ПАРАМЕТРИ**.

Виберіть **Налаштування дати й часу**.

Щоб змінити формати дати й часу, перейдіть на відповідну вкладку й виберіть потрібний формат.

За замовчуванням відображувані час і дата автоматично коригуються системою.

Щоб налаштувати час і дату вручну, виконайте перелічені нижче дії:

Перейдіть на вкладку **Час**.

Установіть для налаштування **Синхронізація з GPS (UTC):** значення **ВИМКНЕНО** , а потім виберіть поле **Час** і встановіть потрібний час.

Перейдіть на вкладку **Дата** і виберіть поле **Дата:**, щоб налаштувати потрібну дату.

Розетки

Розетка на 12 В знаходиться під кришкою відділення для зберігання. Кришка відкривається натисненням на неї.

Крім того, розетка на 12 В може міститися також на задній консолі.

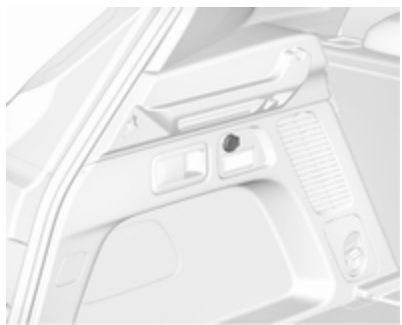

На лівій боковій стінці в багажного відділення знаходиться ще одна розетка на 12 В.

Забороняється перевищувати максимальне споживання енергії в 120 Вт.

Крім того, на задній консолі може міститися розетка на 230 В.

Забороняється перевищувати максимальне споживання енергії в 150 Вт.

Коли систему запалення вимкнено, розетки дезактивуються. Окрім того, розетки не діють за низького заряду автомобільного акумулятора.

Електричні аксесуари, які підключаються, повинні відповідати вимогам електромагнітної сумісності, визначеним у DIN VDE 40 839.

Забороняється підключати будь-які аксесуари, які подають енергію, наприклад, електричні зарядні пристрої чи акумулятори.

Забороняється використовувати вилки, розмір яких не відповідає розеткам в автомобілі.

Система зупинки-запуску ⇨ 156.

Порти USB

Порт USB знаходиться під кришкою відділення для зберігання. Кришка відкривається натисненням на неї.

На задній консолі може знаходитися ще один порт USB.

Порти USB призначені для заряджання зовнішніх пристроїв і забезпечують передачу даних в інформаційно-розважальну систему. Додаткову інформацію див. в Інструкції з експлуатації інформаційно-розважальної системи.

Примітка
Розетки повинні постійно залишатися сухими і чистими.

Індукційне заряджання

⚠ Попередження

Індукційне заряджання може вливати на дію вживлених електрокардіостимуляторів та інших медичних пристроїв. У разі потреби перед використанням індукційного зарядного пристрою порадьтеся з лікарем.

⚠ Попередження

Перед заряджанням мобільного телефону приберіть із зарядного пристрою усі металеві предмети, оскільки вони можуть сильно нагріватися.

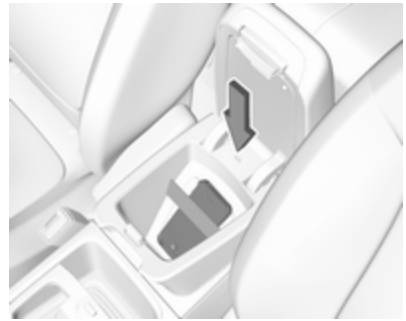

Щоб зарядити пристрій, слід увімкнути запалювання.

Спосіб заряджання мобільного телефону:

1. Приберіть усі предмети із зарядного пристрою.
2. Покладіть мобільний телефон на зарядний пристрій полички для речей екраном догори. Закріпіть мобільний телефон еластичною стрічкою.

Стан заряджання вказується світлодіодним індикатором: світиться зеленим, коли мобільний телефон заряджається.

Методом електромагнітної індукції можна заряджати мобільні телефони, які відповідають вимогам стандартів PMA або Qi.

Для заряджання мобільного телефону може знадобитися задня кришка із вбудованою котушкою (наприклад, для моделей Samsung 4 і 5) або чохол (наприклад, для деяких моделей iPhone).

Захисний чохол мобільного телефону може впливати на індуктивне заряджання.

Якщо мобільний пристрій не заряджається належним чином, поверніть його на 180° і знову покладіть на зарядний пристрій.

Запальничка

Запальничка розташована за кришкою відділення для зберігання. Кришка відкривається натисненням на неї.

Утисніть прикурювач. Прикурювач вимикається автоматично після розжарення елемента. Витягніть запальничку.

Попільнички

Обережно
Слід використовувати лише для попелу, а не для легкозаймистого сміття.

Переносну попільничку можна розмістити в підставках для чашок.

Сигнальні лампи, датчики та індикатори

Панель приладів

Автомобіль обладнано наведеною нижче комбінованою панеллю приладів.

x1000/min
km/h
STOP
120 km/h
70
4
51.3
km/h
7.6
l/100
35.9
km
003567 km
317.5 km
CHECK
000

Огляд

Указівник повороту ⇨ 101

Система нагадування про непристебнутий пасок безпеки ⇨ 101

Подушка безпеки та натягувачі пасків безпеки ⇨ 102

Вимкнення подушок безпеки ⇨ 102

Система заряджання ⇨ 102

Індикатор несправності ⇨ 103

Проведіть обслуговування автомобіля найближчим часом ⇨ 99

ЗУПИНІТЬСЯ Зупинення двигуна ⇨ 103

Перевірка системи ⇨ 103

Система гальм і зчеплення ⇨ 103

Електричне стоянкове гальмо ⇨ 103

Анти-блокувальна система гальм (ABS) ⇨ 104

Перемикання передач ⇨ 104

Система попередження про виїзд за межі смуги руху ⇨ 104

Система утримання смуги руху ⇨ 105

Електронна система курсової стійкості та протибуксувальна система ⇨ 105

Попереднє прогрівання ⇨ 105

Сажовий фільтр ⇨ 106

AdBlue ⇨ 106

Система виявлення спущеного колеса ⇨ 106

Тиск мастила в двигуні ⇨ 106

Низький рівень пального ⇨ 107

Висока температура охолоджувальної рідини двигуна ⇨ 105

Автостоп ⇨ 107

Зовнішні освітлювальні прилади ⇨ 107

Ближнє світло ⇨ 107

Дальнє світло ⇨ 107

Система керування дальнім світлом ⇨ 107

Протитуманна фара ⇨ 107

Задня протитуманна фара ⇨ 108

Датчик дощу ⇨ 108

Система попереджування про об’єкти в мертвій зоні ⇨ 108

Круїз-контроль ⇨ 108

Обмежувач швидкості ⇨ 109

Активне екстрене гальмування ⇨ 193

Дверцята відчинені ⇨ 109

Спідометр

Указує швидкість автомобіля.

Лічильник загального пробігу

Зареєстрована загальна відстань відображається в кілометрах.

Центр інформації водія

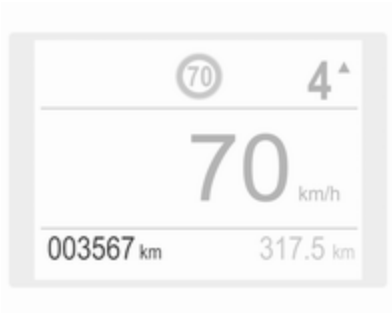

Лічильник щоденного пробігу

В інформаційному центрі водія відображається зареєстрована відстань, яку автомобіль проїхав після останнього скидання показників.

Лічильник пробігу рахує відстань до 9999 км, а потім його показники скидаються до нуля.

Щоб скинути лічильник щоденного пробігу, натисніть і потримайте **000** 2 с.

У меню інформації про пробіг / витрату пального для різних поїздок можна вибрати одну з двох сторінок лічильника щоденного пробігу ⇨ 109.

Тахометр

Показує швидкість роботи двигуна.

Вибирайте оптимальні оберти двигуна для кожної передачі.

Обережно
Положення стрілки в червоній небезпечній зоні означає, що перевищено максимально допустиму кількість обертів двигуна. Двигун перебуває під ризиком.

Датчик рівня пального

Відображає рівень пального у паливному баку.

Контрольний індикатор ● світиться, якщо рівень пального в баку низький.

Забороняється їздити з порожнім паливним баком.

Оскільки в баку залишається пальне, кількість долитого пального може бути меншою, ніж указана ємність паливного бака.

Датчик температури охолоджуючої рідини двигуна

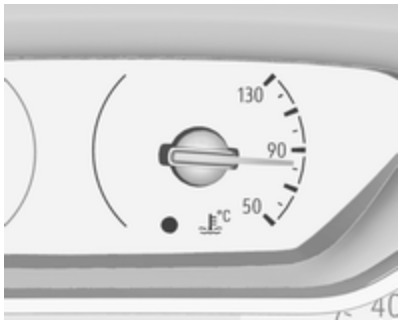

Відображає температуру охолоджувальної рідини.

50 : робочої температури двигуна ще не досягнуто
90 : нормальна робоча температура
130 : температура зависока

Контрольний індикатор ● світиться, якщо температура охолоджувальної рідини зависока. Негайно вимкніть двигун.

Обережно

Якщо температура охолоджуючої рідини двигуна є надто високою, зупиніть автомобіль, вимкніть двигун. Надвисока темепратура становить небезпеку для двигуна. Перевірте рівень охолоджуючої рідини.

Прилад для контролю рівня мастила в двигуні

Після ввімкнення запалювання у центрі інформації для водія після інформації про обслуговування протягом декількох секунд відображається стан рівня моторного мастила.

Повідомлення **Рівень мастила нормальний** свідчить про належний рівень мастила.

Якщо рівень мастила низький, блимає, відображається повідомлення **Рівень мастила неналежний** і світиться індикатор . Перевірте рівень мастила за допомогою масляного щупа і долийте відповідну кількість моторного мастила.

Моторні мастила ⇨ 233.

У разі помилки вимірювання відображається повідомлення **Помилкове значення рівня мастила**. Перевірте рівень мастила вручну за допомогою щупа.

Дисплей обслуговування

Система нагадування про обслуговування повідомляє, коли потрібно замінити мастило в двигуні та фільтр або виконати обслуговування автомобіля. Залежно від умов їзди інтервал, через який потрібно замінити мастило, може істотно відрізнятися.

Інформація про обслуговування ⇨ 271.

Після ввімкнення запалювання в інформаційному центрі водія протягом семи секунд відображається тип обслуговування, яке потрібно виконати.

Якщо перед наступними 3000 (або більше) км пробігу не потрібно виконувати жодні роботи з обслуговування на дисплеї не буде відповідної інформації.

Якщо під час наступного пробігу 3000 км настане час проведення технічного обслуговування, на кілька секунд відобразиться відстань або час, що залишилися до цього заходу. Одночасно почне постійно світитися символ 🔧 як нагадування.

Якщо до проведення відповідного технічного обслуговування залишається менше 1000 км, 🔧 спочатку блиматиме, а потім світитиметься постійно. На кілька секунд відобразиться відстань або період часу, що залишилися до його проведення.

Про прострочене технічне обслуговування буде попереджено повідомленням в інформаційному центрі водія, в якому вказується відстань, яку автомобіль проїхав після належного часу проведення ТО. 🔧 спочатку блиматиме, а потім світитиметься постійно, доки належне обслуговування не буде виконано.

Скидання інтервалу проведення технічного обслуговування

Після кожного технічного обслуговування слід скидати індикатор технічного обслуговування, щоб забезпечити належну роботу відповідної системи. Рекомендується звернутися по допомогу на станцію технічного обслуговування.

Виконуючи технічне обслуговування самостійно, дотримуйтеся такої послідовності дій:

- вимкніть запалювання
- натисніть і потримайте кнопку 🔧 або CHECK
- увімкніть запалювання – почнеться зворотний відлік значення відстані
- коли на дисплеї відобразиться **=0**, відпустіть кнопку 🔧 щезне

Отримання інформації про технічне обслуговування

Щоб будь-коли отримати статус інформації про технічне обслуговування, натисніть кнопку 🔧 або **CHECK**. На кілька секунд відобразиться інформація про технічне обслуговування.

Інформація про обслуговування ⇨ 271.

Контрольні індикатори

Описані контрольні індикатори доступні не для всіх автомобілів. Опис стосується всіх версій приладів. В залежності від комплектації автомобіля розташування контрольних індикаторів може відрізнятися. Після ввімкнення системи запалювання в якості перевірки функціональності на короткий проміжок часу загориться більшість контрольних індикаторів.

Кольори контрольних індикаторів означають:

червоний	:	небезпека, важливе нагадування
жовтий	:	попередження, інформація, несправність
зелений	:	підтвердження активації
синій	:	підтвердження активації
білий	:	підтвердження активації

Зображення усіх контрольних індикаторів на різних панелях приладів див. ⇨ 94.

Вказівники повороту

⇦⇨ світиться чи миготить зеленим.

Світиться протягом короткого проміжку часу

Ліхтарі стоянкового освітлення ввімкнено.

Блимає

Ввімкнено вказівники повороту або ліхтарі аварійної сигналізації.

Блимає з великою частотою: несправність указівника повороту чи відповідного запобіжника, несправність указівника повороту на причепі.

Заміна лампи ⇨ 238.

Вказівники повороту ⇨ 131.

Система нагадування про непристебнутий пасок безпеки

Система нагадування про непристебнутий пасок безпеки на всіх сидіннях

🔔 світиться або блимає червоним на комбінованій панелі приладів одночасно з індикаторами на верхній консолі для кожного паска безпеки.

- Якщо не пристебнуто пасок безпеки будь-якого із зайнятих місць, після ввімкнення

запалювання на комбінованій панелі приладів засвічується 🔔 та символ у верхній консолі для відповідного сидіння.

- Після рушання автомобіля 🔔 на панелі приладів, а також символ для відповідного сидіння на верхній консолі блиматимуть протягом певного часу і одночасно лунатиме звуковий сигнал. Коли автомобіль проїде певну відстань, 🔔 світитиметься постійно, доки пасок безпеки відповідного сидіння не буде пристебнуто або у випадку, якщо один із пасажирів відстебне пасок безпеки.

Подушка безпеки та переднатягувачі пасків безпеки

🪑 світиться червоним.

Після ввімкнення системи запалювання контрольний індикатор світиться приблизно протягом чотирьох секунд. Якщо він не світиться, не гасне через чотири секунди або світиться під час руху автомобіля, це свідчить про несправність у системі подушок безпеки. Зверніться по допомогу на станцію технічного обслуговування. Подушки безпеки та натягувачі пасків безпеки можуть не спрацювати у випадку ДТП.

Якщо натягувачі пасків безпеки чи подушки безпеки спрацювали, 🪑 безперервно світиться.

⚠ Попередження

Для усунення несправності негайно зверніться до майстерні.

Переднатягувачі пасків ⇨ 57.

Система подушок безпеки ⇨ 60.

Дезактивація подушок безпеки

ON світиться жовтим.

Подушка безпеки для переднього пасажирського сидіння активована.

OFF світиться жовтим.

Подушка безпеки для переднього пасажирського сидіння вимкнена.

Вимкнення подушок безпеки ⇨ 66.

Система зарядки

🔋 світиться червоним.

Світиться, коли система запалювання ввімкнена, і гасне незабаром після запуску двигуна.

Світиться, коли двигун працює

Зупиніться, вимкніть двигун. Акумулятор не заряджається. Функція охолодження двигуна може вимикатися. Можливо, знизилася ефективність сервопристрою гальм. Зверніться по допомогу на станцію технічного обслуговування.

Індикатор несправності

⚙ світиться чи миготить жовтим.

Світиться, коли система запалювання ввімкнена, і гасне незабаром після запуску двигуна.

Світиться, коли двигун працює

Несправність у системі зниження токсичності вихлопів. Допустимі межі токсичності вихлопу можуть бути перевищені. Негайно зверніться по допомогу на станцію технічного обслуговування.

Миготить, коли двигун працює

Несправність, яка може призвести до пошкодження каталізатора. Зменшуйте навантаження на педаль акселератора, доки індикатор не перестане миготіти. Негайно зверніться по допомогу на станцію технічного обслуговування.

Зупинити двигун

STOP світиться червоним.

Засвічується на короткий час при ввімкнення запалювання.

Світиться разом з іншими контрольними індикаторами і при цьому лунає попереджувальний сигнал, а в інформаційному центрі водія відображається відповідне повідомлення.

Негайно зупиніть двигун і зверніться по допомогу на станцію технічного обслуговування.

Перевірка системи

⚙ світиться жовтим або червоним кольором.

Світиться жовтим

Виявлено незначну несправність двигуна.

Світиться червоним

Виявлено серйозну несправність двигуна.

Якомога швидше заглушіть двигун і зверніться по допомогу на станцію технічного обслуговування.

Система гальм і зчеплення

(!) світиться червоним.

Рівень рідини для системи гальм та зчеплення занадто низький.

⚠ Попередження
Зупиніться. Не продовжуйте подорож. Зверніться до майстерні.

Електричне стоянкове гальмо

(P) світиться чи мигає червоним.

Світиться

Електричне стоянкове гальмо ввімкнуте ⇨ 170.

Блимає

Електричне стоянкове гальмо не ввімкнено автоматично. Виникла несправність, пов'язана з його ввімкненням або вимкненням.

⚠ Попередження
Для усунення несправності негайно зверніться до майстерні.

AUTO OFF світиться жовтим.

Світиться

Роботу в автоматичному режимі вимкнено або їй заважає несправність. Активуйте роботу в автоматичному режимі знову або зверніться на станцію технічного обслуговування, щоб усунути причину несправності.

Робота в автоматичному режимі ⇨ 170.

Несправність електричного стоянкового гальма

(P)! світиться жовтим.

Світиться

Виникла несправність електричного стоянкового гальма ⇨ 170.

⚠ Попередження
Для усунення несправності негайно зверніться до майстерні.

Анти-блокувальна система гальм (ABS)

(ABS) світиться жовтим.

Світиться протягом кількох секунд після ввімкнення системи запалювання. Система готова для роботи, коли контрольний індикатор гасне.

Якщо контрольний індикатор не згасає через кілька секунд або якщо він горить під час їзди, це свідчить про несправність системи ABS. Гальмівна система залишається в робочому стані, але без регулювання ABS.

Антиблокувальна система гальм ⇨ 169.

Перемикання передач

Коли задля економії пального рекомендується перейти на вищу передачу, на екрані відображається ▲ з номером вищої передачі.

Система попередження про виїзд за межі смуги руху

засвічується зеленим чи миготить жовтим.

Світиться зеленим

Система ввімкнена та готова до роботи.

Миготить жовтим

Система розпізнає незаплановану зміну смуги руху.

Система утримання смуги руху

🚗 світиться зеленим чи жовтим або блимає жовтим.

Світиться зеленим

Система ввімкнена та готова до роботи.

Світиться жовтим

Автомобіль наближається до виявленої системою лінії дорожньої розмітки, але вказівник повороту в цьому напрямку не ввімкнено.

Миготить жовтим

Система виявила значне відхилення від смуги руху.

Система утримання смуги руху ⇨ 215.

Електронна система курсової стійкості та протибуксувальна гальмівна система

світиться чи миготить жовтим.

Світиться

У системі виявлено несправність. Можлива безперервна їзда. Проте стійкість автомобіля може погіршитися, що залежить від стану дорожнього покриття.

Для усунення несправності зверніться на станцію технічного обслуговування.

Блимає

Система активно працює. Ефективна потужність двигуна може знизитися, і автомобіль може незначною мірою автоматично гальмувати.

Електронна система курсової стійкості та протибуксувальна система ⇨ 173.

Система вибору режиму їзди ⇨ 174.

Температура охолоджувальної рідини двигуна

● світиться червоним.

Світиться, коли двигун працює

Зупиніться, вимкніть двигун.

Обережно
Температура охолоджуючої рідини надто висока.

Негайно перевірте рівень охолоджувальної рідини ⇨ 234.

Якщо він є достатнім, зверніться до майстерні.

Попередній прогрів

світиться жовтим.

Увімкнено попередній прогрів дизельного двигуна. Вмикається лише за низької температури ззовні. Двигун можна запускати після того, як згасне індикатор.

Сажовий фільтр

чи засвічується жовтим світлом.

Потрібно очистити сажовий фільтр.

Продовжуйте рух, доки не згасне контрольний індикатор.

Ненадовго засвічується

Початок насичення сажового фільтра. Якомога швидше розпочніть процес очищення, рухаючись зі швидкістю щонайменше 60 км/год.

Світиться постійно

Індикація низького рівня присадок. Зверніться по допомогу на станцію технічного обслуговування.

Сажовий фільтр ⇨ 160.

AdBlue

мигає чи світиться жовтим.

Світиться жовтим

Пробіг до наступного доливання становить від 600 км до 2400 км.

Потрібно якомога швидше залити рідину AdBlue® на відповідній станції технічного обслуговування. У бак для AdBlue можна залити до 10 л рідини.

Миготить жовтим

Пробіг до наступного доливання становить від 0 км до 600 км.

Потрібно якомога швидше долити рідину AdBlue на відповідній станції технічного обслуговування, щоб запобігти виходу системи з ладу. У бак для AdBlue можна залити до 10 л рідини.

Система виявлення спущеного колеса

(!) світиться чи миготить жовтим.

Світиться

Зниження тиску в шині принаймні одного з коліс. Негайно зупиніться та перевірте тиск у шинах.

Блимає

Несправність у системі. Зверніться на станцію технічного обслуговування.

Система виявлення спущеного колеса ⇨ 252.

Тиск мастила в двигуні

світиться червоним.

Світиться, коли система запалювання ввімкнена, і гасне незабаром після запуску двигуна.

Світиться, коли двигун працює

Обережно
Змащення двигуна може припинитися. Це може призвести до пошкодження двигуна та / чи блокування ведучих коліс.

1. Натисніть педаль зчеплення.
2. Виберіть нейтральну передачу, встановіть важіль селектора в положення **N**.

3. Якомога швидше залиште зону інтенсивного руху, не заважаючи іншим автомобілям.
4. Вимкніть запалювання.

⚠ Попередження

Коли двигун не працює, для гальмування та керування потрібно значно більше сили. При активній функції Автостоп сервопривід гальм буде працювати.

Не виймайте ключ із замка запалення до тих пір, поки автомобіль не зупиниться, оскільки це може призвести до неочікуваного блокування керма.

Перш ніж звертатися до майстерні, самостійно перевірте рівень мастила у двигуні ⇨ 233.

Низький рівень пального

● світиться жовтим.

Занадто низький рівень пального в баку.

Заправка ⇨ 222.

Прокачування системи дизельного пального ⇨ 237.

Автостоп

Ⓐ світиться чи миготить зеленим.

Світиться зеленим

Двигун переведено в режим "Автостоп".

Миготить зеленим світлом

Режим "Автостоп" тимчасово недоступний, або режим "Автостоп" ініціюється автоматично.

Система зупинки-запуску ⇨ 156.

Зовнішнє світло

світиться зеленим.

Зовнішнє освітлення ввімкнено ⇨ 125.

Дальнє світло

світиться синім.

Світиться, коли ввімкнено дальнє світло та під час блимання фар ⇨ 126.

Ближнє світло

D світиться зеленим.

Світиться, коли ближнє світло ввімкнене.

Помічник дальнього світла

Ⓐ світиться зеленим.

Активовано допомогу для дальнього світла ⇨ 127.

Світлодіодні фари

В інформаційному центрі водія засвітиться ⚒ й відобразиться попереджувальне повідомлення.

Зверніться по допомогу на станцію технічного обслуговування.

Протитуманна фара

D світиться зеленим.

Передні протитуманні фари ввімкнено ⇨ 132.

Задні протитуманні фари

світиться жовтим.

Задні протитуманні фари ввімкнено ⇨ 132.

Датчик дощу

AUTO світиться зеленим.

Світиться, коли вибрано положення датчика дощу на важелі склоочисника.

Попередження бокової мертвої зони видимості

світиться зеленим.

Система активна.

Круїз-контроль

світиться білим або зеленим.

Світиться білим

Система увімкнена.

Світиться зеленим

Круїз-контроль увімкнений. Задана швидкість відображається у центрі інформації для водія.

Круїз-контроль ⇨ 176.

Адаптивний круїз-контроль

світиться білим або зеленим.

Індикатор починає світитися центрі інформації водія.

світиться білим

Система увімкнена.

світиться зеленим

Адаптивний круїз-контроль увімкнений.

Коли адаптивний круїз-контроль увімкнений або діє, у центрі інформації для водія відображається значок разом із заданою швидкістю.

Адаптивний круїз-контроль ⇨ 182.

Автомобіль попереду

світиться зеленим.

Світиться зеленим

У даній смузі попереду система розпізнала автомобіль.

Адаптивний круїз-контроль ⇨ 182.

Повідомлення про небезпеку зіткнення спереду ⇨ 191.

Повідомлення бокової мертвої зони видимості

на панелі приладів постійно світиться зеленим світлом.

Система діє ⇨ 207.

Активне екстрене гальмування

світиться чи миготить жовтим.

Світиться

Систему була вимкнуто або виявлено несправність.

Крім цього, в інформаційному центрі водія відображається попереджувальне повідомлення.

З'ясуйте причину вимкненні ⇨ 193 і в разі несправності системи зверніться на СТО по допомогу.

Блимає

Система активно працює.

Залежно від ситуації, може бути застосовано гальмування середньої інтенсивності або різке гальмування.

Повідомлення про небезпеку зіткнення спереду ⇨ 191.

Передня система захисту пішоходів ⇨ 197.

Обмежувач швидкості

Коли обмежувач швидкості увімкнено, в центрі інформації для водія світиться . Задана швидкість вказана поруч зі значком .

Обмежувач швидкості ⇨ 179.

Дверцята відчинені

 світиться червоним.

Дверцята чи багажник відчинено.

Дисплеї

Центр інформації для водіїв

Центр інформації для водіїв знаходиться на панелі приладів.

В інформаційному центрі водія відображаються:

- загальний пробіг автомобіля та одометр
- відображення швидкості в цифровому форматі
- меню інформації про пробіг / пальне
- індикація під час перемикання передач
- інформація про технічне обслуговування
- повідомлення автомобіля й попередження
- повідомлення систем допомоги водію
- спливні повідомлення

Вибір меню та функцій

Меню та функції можна вибрати за допомогою кнопок на перемикачі з лівого боку керма.

Поверніть коліщатко регулятора, щоб вибрати потрібну сторінку в меню інформації про пробіг / пальне.

Натисніть **SET / CLR**, щоб вибрати або підтвердити функцію.

За потреби на екрані центру інформації для водія відображаються спливні повідомлення автомобіля та службові повідомлення. Щоб прокручувати повідомлення, повертайте коліщатко регулятора. Для підтвердження повідомлень натискайте **SET / CLR**.

Повідомлення автомобіля ⇨ 113.

Меню інформації про пробіг / пальне

Тут можна вибирати різні сторінки з комбінованою інформацією.

Щоб вибрати сторінку, поверніть коліщатко регулятора.

Інформаційна сторінка: Запас пального

Запас пального обчислюється з урахуванням поточного рівня та поточної витрати пального. Дисплей показує середні значення.

Після дозаправки пробіг через короткий проміжок часу оновлюється автоматично.

Коли рівень у паливному баку занизький, на екрані відображається повідомлення і засвічується контрольний індикатор ● у датчику рівня пального ⇨ 107.

Поточна витрата пального

Відображення миттєвого значення витрати пального.

Сторінка поїздки 1: Середня швидкість

Відображення середньої швидкості. Показник можна скинути в будь-який час.

Середня витрата пального

Відображення середньої витрати пального. Виміри можна обнулити у будь-який час, при цьому обчислення розпочнеться із вихідного значення.

Пройдену відстань

Відображає поточну відстань, яку автомобіль проїхав під час поїздки 1 із моменту скидання показників.

Значення на сторінці поїздки 1 можна скинути, на кілька секунд натиснувши **SET / CLR**.

Сторінка поїздки 2:
Середня швидкість

Відображення середньої швидкості. Показник можна скинути в будь-який час.

Середня витрата пального

Відображення середньої витрати пального. Виміри можна обнулити у будь-який час, при цьому обчислення розпочнеться із вихідного значення.

Пройдену відстань

Відображає поточну відстань, яку автомобіль проїхав під час поїздки 2 із моменту останнього скидання показників.

Значення на сторінці поїздки 2 можна скинути, на кілька секунд натиснувши **SET / CLR**.

Сторінка цифрового спідометра
Відображення показників миттєвої швидкості в цифровому форматі.

Лічильник часу у стані Автостоп
Лічильник часу, протягом якого автомобіль перебував у режимі Автостоп під час поїздки. Його показники скидаються до нуля під час кожного ввімкнення запалювання.

Сторінка компаса
Відображає географічний напрямок руху автомобіля.

Порожня сторінка
Не відображається жодної інформації про пробіг / витрату пального.

Інформаційний дисплей

Інформаційний дисплей знаходиться поруч із панеллю приладів.

У залежності від конфігурації автомобіля, він устаткований

- **Графічний інформаційний дисплей**

  або

- **Кольоровий інформаційний дисплей розміром 7"** із сенсорним екраном

  або

- **Кольоровий інформаційний дисплей розміром 8"** із сенсорним екраном

На інформаційному дисплеї може відображатися така інформація:

- час ⇨ 89
- зовнішня температура ⇨ 89
- дата ⇨ 89
- Інформаційно-розважальна система (див. опис у посібнику до інформаційно-розважальної системи)
- індикація камери заднього виду ⇨ 209
- індикація системи система панорамного огляду ⇨ 210
- індикація вказівок системи допомоги під час паркування ⇨ 198

- навігація (див. опис у посібнику до інформаційно-розважальної системи)
- повідомлення автомобіля й системи ⇨ 113
- параметри для персоналізації автомобіля ⇨ 115

Графічний інформаційний дисплей

⏻: увімкнення дисплея.

Щоб перейти до головного меню, натисніть **MENU**.

Щоб вибрати потрібну сторінку меню, натисніть ◁△▽▷.

OK: підтвердження вибору.

BACK: вихід з меню без зміни настройок.

Кольоровий інформаційний дисплей розміром 7"

Вибір меню та параметрів

Доступ до функцій і параметрів можна отримати на дисплеї.

⏻: увімкнення дисплея.

⌂: відображення головної сторінки.

Торкніться значка потрібного меню.

На підтвердження вибору торкніться відповідного значка.

Щоб повернутися до меню вищого рівня, торкніться ⮌.

⌂: повернення до головної сторінки.

Додаткову інформацію див. в Інструкції з експлуатації інформаційно-розважальної системи.

Персоналізація автомобіля ⇨ 115.

Кольоровий інформаційний дисплей розміром 8"

Вибір меню та параметрів

Передбачені три способи керування дисплеєм:

- за допомогою кнопок, розташованих знизу дисплея
- дотиками пальця до сенсорного екрана
- за допомогою функції розпізнавання мовлення

Керування за допомогою кнопок і сенсорного дисплея

⏻: увімкнення дисплея.

Натисніть **SET**, щоб вибрати налаштування системи (одиниці вимірювання, мову, час і дату).

Натисніть 🚗, щоб вибрати налаштування автомобіля або функції для керування ним.

Щоб вибрати на екрані значок меню або функцію, торкніться їх пальцем.

На підтвердження вибору певної функції або елемента, торкніться їх пальцем.

🡐 (екранна): вихід з меню без зміни параметрів.

Додаткову інформацію див. в Інструкції з експлуатації інформаційно-розважальної системи.

Розпізнавання мовлення
Опис міститься в інструкції з експлуатації інформаційно-розважальної системи.

Персоналізація автомобіля ⇨ 115.

Повідомлення автомобіля

Повідомлення відображаються в інформаційному центрі водія і часом супроводжуються попереджувальними звуковими сигналами.

Для підтвердження повідомлення натисніть**SET / CLR**.

Повідомлення автомобіля й службові повідомлення

Повідомлення автомобіля відображаються як текст. Дотримуйтеся інструкцій, наведених у повідомленнях.

Повідомлення на кольоровому інформаційному дисплеї

Деякі важливі повідомлення можуть також відображатися на інформаційному дисплеї. Деякі повідомлення відображаються лише протягом кількох секунд у вигляді спливних індикаторів.

Попереджувальні звукові сигнали

Під час запуску двигуна чи водіння

Попереджувальні звукові сигнали лунають у таких випадках:

- Якщо пасок безпеки не пристебнутий.
- Якщо дверцята чи багажник зачинено не повністю.
- Якщо перевищено певну швидкість з увімкненим стоянковим гальмом.
- Якщо круїз-контроль вимикається автоматично.
- Якщо досягнуте встановлене обмеження швидкості або можлива межа швидкості.
- Якщо в інформаційному центрі водія відображається попереджувальне повідомлення.
- Якщо в салоні автомобіля немає електронного ключа.
- Якщо система допомоги під час паркування виявляє об'єкт.
- У разі ненавмисної зміни смуги руху.
- Якщо досягнуто максимального рівня заповнення сажового фільтра для дизельного пального.

Цього разу пролунає тільки один попереджувальний сигнал за один раз.

Попереджувальний звуковий сигнал при непристебнутих пасках безпеки має пріоритет перед іншими попереджувальними звуковими сигналами.

Коли автомобіль припаркований і / чи дверцята водія відчинені

- Із увімкненими зовнішніми ліхтарями.

Під час Автостопу

- При відчиненні дверцят водія.
- Якщо не виконано будь-яку з умов для повторного запуску двигуна.

Заряд батареї

В разі зниження заряду автомобільного акумулятора в інформаційному центрі водія відображається попередження.

Під час руху автомобіля система зменшення навантаження тимчасово вимикає певні функції, наприклад кондиціонування повітря, підігрів заднього вікна, підігрів керма і т.ін.

За належних умов вимкнені функції автоматично вмикаються знову.

Персоналізація автомобіля

Змінити параметри та налаштувати роботу автомобіля відповідно до своїх потреб можна на інформаційному дисплеї.

Залежно від обладнання автомобіля та чинних у країні нормативів, деякі описані нижче функції можуть бути відсутніми.

Деякі функції відображаються чи активуються лише за умови ввімкненого двигуна.

Графічний інформаційний дисплей

Щоб відкрити сторінку меню, натисніть кнопку **MENU**.

Для керування дисплеєм використовуйте чотиристоронню кнопку:

Виберіть **Персоналізація-конфігурація**, ➧ **OK**.

Налаштування одиниць вимірювання

Виберіть **Налаштування відображення**, ➧ **OK**.

Виберіть пункт **Вибір одиниць вимірювання**, ➧ **OK**.

Виберіть потрібні налаштування, ➧ **OK**.

Налаштування мови

Виберіть **Налаштування відображення**, ➧ **OK**.

Виберіть пункт **Вибір мови**, ➧ **OK**.

Виберіть потрібну мову й натисніть ➧ **OK**.

Налаштування автомобіля

Виберіть **Визначити параметри автомобіля**, ➧ **OK**.

У відповідних підменю можна змінити такі параметри:

- **Освітлення**

  Затримка вимкнення фар для супроводу водія: Увімкнення та налаштування тривалості роботи.

  Вітальне освітлення: Увімкнення та налаштування тривалості роботи.

- **Комфортний**

  Освітлення салону: Увімкнення/вимкнення.

  Робота заднього склоочисника та задня передача: Увімкнення/вимкнення.

- **Автомобіль**

  Відімкнення лише капота: Увімкнення/вимкнення.

  Вибіркове відімкнення дверцят: Дверцята водія / Усі дверцята.

- **Системи допомоги в керуванні**

  Система виявлення втоми водія: Увімкнення/вимкнення.

  Система рекомендування швидкості: Увімкнення/вимкнення.

Кольоровий інформаційний дисплей розміром 7"

Налаштування одиниць вимірювання

Виберіть **Одиниці вимірювання**.

Змініть одиниці вимірювання для **Витрата пального й відстань** та **Температура**.

Налаштування мови

Виберіть **Мова(Language)**.

Виберіть мову, натиснувши відповідний пункт.

Налаштування автомобіля

Виберіть **Автомобіль**.

У відповідних підменю можна змінити такі параметри:

- **Системи запобігання зіткненню**

  Попередження про об'єкти в мертвій зоні: Увімкнення та вимкнення повідомлень системи попереджування про об'єкти в мертвій зоні.

  Система стеження за увагою водія: Увімкнення та вимкнення системи стеження за увагою водія.

  Інформація про обмеження швидкості: Увімкнення та вимкнення показу інформації про обмеження швидкості, наданої системою розпізнавання дорожніх знаків.

  Напрямні камери заднього огляду: Увімкнення та вимкнення напрямних ліній на зображенні камери заднього огляду на інформаційному дисплеї.

  Попередж.про зіткн.спереду: Увімкнення та вимкнення автоматичного гальмування під час повідомлення про небезпеку зіткнення спереду, налаштування чутливості для повідомлення про небезпеку зіткнення спереду.

- **Комфорт і зручність**

  Автооч.задн.скла при русі задн.ходом: Автоматично вмикає чи вимикає очисник заднього скла після ввімкнення задньої передачі.

- **Освітлення**

  Навколишнє освітлення: Увімкнення та вимкнення освітлення салону та налаштування його яскравості.

  Вітальне освітлення: Увімкнення та вимкнення вітального освітлення або змінення його тривалості.

  Освітлення під час виходу: Увімкнення чи вимкнення освітлення під час виходу з автомобіля або зміна його тривалості.

- **Дист. замик., відімк., запуск**

  Дистанційне відімкнення дверцят: Дає змогу змінити конфігурацію, щоб відмикати або лише дверцята водія, або всі дверцята, якщо на пульті ДК натиснуто 🔒.

  Розблокування лише дверей багажника: Увімкнення та вимкнення відчинення лише дверей багажного відділення натисненням 🚗 на пульті ДК.

Кольоровий інформаційний дисплей розміром 8"

Натисніть **SET**, щоб відкрити меню налаштувань.

Для керування дисплеєм використовуйте сенсорні кнопки.

Налаштування одиниць вимірювання

Виберіть **Налаштування системи**.

Змініть одиниці вимірювання для параметрів **Витрата пального і відстань** та **Температура**.

На підтвердження виберіть ✓.

Налаштування мови

Виберіть пункт **Мови**.

Виберіть мову, натиснувши відповідний пункт.

На підтвердження виберіть ✓.

Налаштування автомобіля

Натисніть 🚗.

Виберіть **Налаштування автомобіля**.

У відповідних підменю можна змінити такі параметри:

- **Доступ до автомобіля**

  Відмикання дверцят: лише дверцята водія: Дає змогу змінити конфігурацію, щоб відмикати або лише дверцята водія, або всі дверцята, якщо на пульті ДК натиснуто 🔒.

  Відімкнення дверцят: лише капот: Увімкнення та вимкнення відчинення лише дверей багажного відділення натисненням 🚗 на пульті ДК.

  Двері багажного відділення з електроприводом: Увімкнення та вимкнення відкривання та закривання дверей багажного відділення з електроприводом.

  Безконтактне керування дверима багажного відділення: Увімкнення та вимкнення функції.

- **Безпека**

  Відображення рекомендованої швидкості: Увімкнення та вимкнення показу інформації про обмеження швидкості, наданої системою розпізнавання дорожніх знаків.

  Активне екстрене гальмування: Увімкнення та вимкнення функцій "Активне екстрене гальмування" і "Повідомлення про небезпеку зіткнення спереду", можна також вибрати чутливість для повідомлення.

  Автоматичне керування дзеркалом під час руху заднім ходом: Регулювання зовнішніх дзеркал під час увімкнення передачі заднього ходу для кращої видимості тротуарів.

  Попередження про неуважність водія: Увімкнення та вимкнення системи стеження за увагою водія.

  Робота заднього склоочисника та задня передача: Автоматично вмикає чи вимикає очисник заднього скла після ввімкнення задньої передачі.

- **Освітлення під час їзди**

  Фари спрямованого світла: Увімкнення та вимкнення функції.

- **Освітлення для комфорту**

  Супровідне освітлення: Вмикає та вимикає функцію і налаштовує тривалість її роботи.

  Вітальне освітлення: Вмикає та вимикає функцію і налаштовує тривалість її роботи.

  Освітлення салону: Регулює яскравість освітлення салону.

Функції для водіння

Натисніть 🚗.

Виберіть **Функції для водіння**.

У відповідних підменю можна змінити такі параметри:

- **Система допомоги під час паркування**: Активує розширену систему допомоги під час паркування. Можна вибрати маневр паркування.
- **Датчики системи попереджування про об’єкти в мертвій зоні**: Увімкнення та вимкнення повідомлень системи попереджування про об’єкти в мертвій зоні.
- **Система панорамного огляду**: Увімкнення / вимкнення функції.

Телематичні служби

OnStar

OnStar - це допоміжна система засобів персонального зв'язку, до складу якої входить точка доступу до Wi-Fi. Послуги OnStar доступні цілодобово.

Примітка
У деяких країнах служба OnStar недоступна. Щоб отримати детальнішу інформацію, зверніться по допомогу на станцію технічного обслуговування.

Примітка
Щоб служба OnStar була доступною та готовою до роботи, вам потрібна дійсна підписка служби OnStar, справна електроніка автомобіля, увімкнене запалювання, мобільний Інтернет і зв’язок із супутником GPS.

Для активації послуг OnStar і створення облікового запису натисніть ⓞ і зверніться до оператора.

Залежно від обладнання автомобіля надаються такі послуги:

- Послуги служби екстреної технічної допомоги в разі поломки автомобіля
- Точка доступу Wi-Fi
- Програма для смартфонів
- Дистанційне керування, а саме, визначення місцезнаходження автомобіля, увімкнення звукового сигналу і ліхтарів, керування центральним замком
- Допомога в разі викрадення автомобіля
- Діагностика автомобіля

Примітка
Якщо протягом десяти днів не вмикати запалювання автомобіля, модуль OnStar в автомобілі буде вимкнено. Функції, для яких потрібне з'єднання для передачі даних, стануть доступними після ввімкнення запалювання.

Кнопки OnStar

Кнопка конфіденційності
Призначена для ввімкнення та вимкнення передачі даних про місцезнаходження автомобіля: натискайте ⊘, доки не пролунає звукове повідомлення.

Натисніть ⊘, щоб відповісти на виклик оператора або закінчити розмову.

При натисненні ⊘ надається доступ до налаштувань Wi-Fi.

Кнопка запиту обслуговування
При натисненні ⊙ встановлюється зв'язок із оператором.

Кнопка SOS
При натисненні SOS встановлюється терміновий зв'язок із консультантом-фахівцем з екстрених ситуацій.

Індикатор стану
Зелений: Система готова до роботи, передачу даних про місцезнаходження автомобіля увімкнено.

Зелений (блимає): Система здійснює виклик.

Червоний: Виявлено проблему.

Не світиться: Система готова до роботи, передачу даних про місцезнаходження автомобіля вимкнено або система знаходиться у стані очікування.

Короткочасне блимання червоним/зеленим: Передачу даних про місцезнаходження автомобіля вимкнено.

Послуги системи OnStar

Послуги загального призначення

Щоб отримати інформацію, наприклад, про час роботи, об'єктів інфраструктури або про пункти призначення, а також, щоб отримати допомогу в разі поломки автомобіля, пошкодження колеса або потреби у терміновій заправці паливного бака, натисніть ⓞ і зверніться до оператора.

Допомога в екстрених ситуаціях

У разі виникнення екстреної ситуації натисніть ⓢ й порадьтеся з оператором. Після цього консультант викличе аварійну службу або технічну допомогу до вашого автомобіля.

У разі ДТП зі спрацюванням подушок безпеки або переднатягувачів пасків безпеки, виклик аварійної служби відбувається автоматично. Консультант негайно встановить зв'язок з вашим автомобілем, щоб з'ясувати, яка саме допомога вам потрібна.

Примітка

Часом екстрений виклик здійснити неможливо. Причиною може бути недоступність мережі у певному районі або пошкодження обладнання під час аварії.

Точка доступу Wi-Fi

Точка доступу до Wi-Fi в автомобілі надає доступ до Інтернету за технологією 4G/LTE на максимальній швидкості, передбаченій цим стандартом.

Примітка

У деяких країнах функція точки доступу Wi-Fi недоступна.

Можна підключати не більше семи пристроїв.

Щоб підключити мобільний пристрій до точки доступу до Wi-Fi, виконайте описані нижче дії:

1. Натисніть ⚙ і виберіть налаштування Wi-Fi на інформаційному дисплеї. Відображені налаштування містять ім'я точки доступу Wi-Fi (SSID), пароль і тип підключення.
2. Розпочніть пошук мережі Wi-Fi у своєму мобільному пристрої.
3. Виберіть у списку на екрані точку доступу свого автомобіля (SSID).
4. Коли на мобільному пристрої з'явиться запит на введення паролю, уведіть пароль.

Примітка

Щоб змінити ідентифікатор SSID або пароль, натисніть ⓞ. Після цього можна розпочати розмову з оператором або ввійти у свій обліковий запис.

Якщо потрібно вимкнути точку доступу до Wi-Fi, натисніть ⓞ і зверніться до оператора.

Програма для смартфону

За допомогою програми для смартфону "myOpel" деякі функції автомобіля можна виконувати дистанційно.

Нижче наведено список доступних функцій.

- Замикання й відмикання автомобіля.
- Вмикання звукового сигналу та ліхтарів аварійної сигналізації.
- Перевірте рівень пального.
- Визначення місцезнаходження автомобіля на карті.
- Керування налаштуваннями мережі Wi-Fi.

Щоб скористатися цими функціями, завантажте програму з магазину App Store® або магазину Google Play™.

Пульт дистанційного керування

У разі необхідності зателефонуйте з будь-якого телефону оператору, який може дистанційно керувати певними функціями автомобіля. Номер телефону OnStar можна знайти на веб-сайті відповідної країни.

Нижче наведено список доступних функцій.

- Замикання й відмикання автомобіля.
- Надання інформації про місцезнаходження автомобіля.
- Вмикання звукового сигналу та ліхтарів аварійної сигналізації.

Допомога в разі викрадення автомобіля

У разі викрадення автомобіля повідомте про це відповідні органи влади та зверніться по допомогу до відповідної служби OnStar. Зателефонувати оператору можна з будь-якого телефону. Номер телефону OnStar можна знайти на веб-сайті відповідної країни.

OnStar може надати допомогу у визначенні місцезнаходження й поверненні автомобіля.

Попередження про спрацьовування сигналізації

У разі спрацювання системи запобігання викраденню автомобіля до системи OnStar надсилається повідомлення. Після цього ви отримаєте SMS-повідомлення або повідомлення електронної пошти з інформацією про цей випадок.

Запобігання запуску двигуна

За допомогою сигналів телеуправління система OnStar може запобігти запуску двигуна автомобіля після його вимкнення.

Діагностика за вимогою

У будь-який час можна натиснути ⓞ і звернутися до оператора з проханням виконати поточну діагностику для виявлення проблеми, наприклад, у разі появи повідомлення автомобіля. Залежно від результатів консультант надасть потрібну допомогу.

Звіт про результати діагностики

Автомобіль автоматично передає дані діагностики в систему OnStar, яка щомісяця надсилає електронною поштою звіт власнику автомобіля, а також у вказану ним СТО.

Примітка
У вашому обліковому записі можна вимкнути функцію надсилання сповіщень на станцію технічного обслуговування.

У звіті містяться дані про стан основних робочих систем автомобіля, таких як двигун, трансмісія, подушки безпеки, протиблокувальна система гальм (ABS) тощо. Там також надається інформація про компоненти, які, можливо, потребують технічного обслуговування, та про тиск у шинах (лише за наявності системи контролю тиску в шинах).

Для перегляду більш детальної інформації перейдіть за посиланням у повідомленні електронної пошти й увійдіть в свій обліковий запис.

Налаштування системи OnStar

PIN-код системи OnStar

Для отримання повного доступу до всіх послуг OnStar, необхідно знати чотиризначний PIN-код.

Особистий PIN-код надається під час першого звернення до оператора.

Щоб змінити PIN-код, натисніть ⓞ для виклику оператора.

Дані облікового запису

Абоненти системи OnStar мають облікові записи де зберігаються всі їхні дані. Якщо потрібно внести зміни у дані облікового запису, натисніть ⓞ і зверніться до оператора або увійдіть до свого облікового запису.

Якщо послуги OnStar використовуються в іншому автомобілі, натисніть ⓞ і попросіть перенести обліковий запис в цей автомобіль.

Примітка
У будь-якому випадку, якщо автомобіль здано на утилізацію, продано або передано іншим чином, негайно повідомте службу OnStar про зміни та припиніть надання послуг OnStar на цьому автомобілі.

Місцезнаходження автомобіля

Якщо визначення місцезнаходження автомобіля входить до пакету послуг OnStar, і цю послугу ввімкнено, ці дані передаються в систему. Про передачу цих даних свідчить повідомлення на інформаційному дисплеї.

Щоб увімкнути або вимкнути передачу даних про місцезнаходження автомобіля, натискайте ⓝ, доки не почуєте звукове повідомлення.

У момент вимкнення передачі, а також під час кожного запуску двигуна, індикатор стану короткий час блиматиме червоним і зеленим світлом.

Примітка
Якщо вимкнути передавання координат автомобіля, деякі послуги стануть недоступними.

Примітка
Місцезнаходження автомобіля завжди доступне службі OnStar у разі екстреної ситуації.

Правила захисту конфіденційної інформації можна подивитися у своєму обліковому запису.

Оновлення програмного забезпечення

Система OnStar може дистанційно оновлювати програмне забезпечення без будь-яких повідомлень чи вашої згоди. Такі оновлення здійснюються з міркувань поліпшення або підтримання рівня захисту й безпеки або робочих характеристик автомобіля.

Ці оновлення можуть стосуватися проблем захисту конфіденційної інформації. Правила захисту конфіденційної інформації можна подивитися у своєму обліковому запису.

Освітлення

Зовнішнє освітлення **125**
Вимикач світла 125
Автоматичне регулювання освітлення 126
Дальнє світло 126
Мигання фар 127
Регулювання діапазону освітлення фарами 127
Освітлення при денному світлі 127
Світлодіодні фари 127
Ліхтарі аварійної сигналізації 131
Вказівники повороту 131
Передні протитуманні фари .. 132
Задня протитуманна фара 132
Ліхтарі стоянкового освітлення 132
Ліхтарі заднього ходу 133
Запотівання кришок фар 133
Освітлення салону **133**
Регулювання освітлення панелі приладів 133
Світильники для читання 134
Ліхтарі в сонцезахисних козирках 134
Характерні особливості освітлення **134**
Освітлення передньої консолі 134
Освітлення під час входу 134
Освітлення виходу 135
Система захисту від розряджання акумуляторної батареї 135

Зовнішнє освітлення

Вимикач світла

Перемикач освітлення:

AUTO : система автоматичного регулювання освітлення автоматично перемикає освітлення при денному світлі на світло фар

: бокові ліхтарі

: фари

Функція автоматичного регулювання освітлення залишається не вимикається під час увімкнення запалення.

Контрольний індикатор ⇒ ⇨ 107.

Задні ліхтарі

Задні ліхтарі засвічуються разом із ближнім або дальнім світлом фар та габаритними ліхтарями.

Автоматичне регулювання освітлення

Коли функцію автоматичного керування освітленням увімкнено, а двигун працює, система автоматично перемикається на режим освітлення при денному світлі або на режим увімкнення фар – залежно від навколишнього освітлення та даних, що надходять із системи керування склоочисниками.

Освітлення при денному світлі. ⇨ 127.

Автоматична активація фар

Під час руху в умовах поганої видимості вмикаються фари.

Крім того, фари вмикаються після кількох циклів роботи очисників лобового скла.

Визначення тунелю

Коли автомобіль в'їжджає у тунель, одразу вмикаються фари.

Дальнє світло

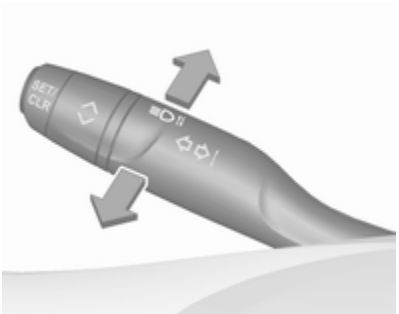

Щоб перемкнутися з ближнього на дальнє світло, натисніть важіль.

Щоб вимкнути дальнє світло, потягніть важіль.

Система керування дальнім світлом ⇨ 127.

Мигання фар

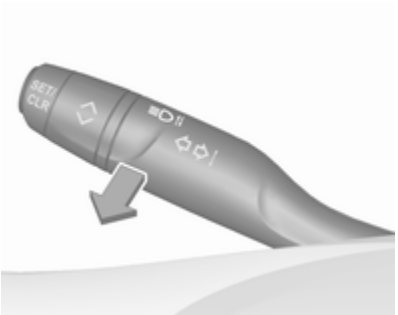

Щоб увімкнути функцію миготіння фар, потягніть важіль.

Якщо потягнути важіль, дальнє світло вимикається.

Регулювання діапазону освітлення фарами

Регулювання діапазону освітлення фарами вручну

Щоб підібрати діапазон освітлення фарами відповідно до навантаження автомобіля і запобігти засліпленню, поверніть коліщатко у потрібне положення.

0 : передні сидіння зайняті
1 : усі сидіння зайняті
2 : усі сидіння зайняті, а багажник завантажений
3 : сидіння водія зайняте, а багажник завантажений

Освітлення при денному світлі

Ліхтарі денного освітлення підвищують видимість автомобіля при денному світлі.

Це освітлення вмикається автоматично під час запуску двигуна.

Система здійснює автоматичне перемикання з ліхтарів денного освітлення на ближнє світло фар і навпаки залежно від стану зовнішнього освітлення.

Світлодіодні фари

Кожна фара в системі світлодіодних фар містить велику кількість різних світлодіоди, що забезпечує керування функціями адаптивної системи головного освітлення.

Розподіл та інтенсивність світла регулюється залежно від зовнішнього освітлення, типу дороги та дорожньої ситуації. Фари автомобіля автоматично

регулюються відповідно до ситуації, щоб забезпечити водієві найкраще освітлення.

Деякі функції адаптивної системи головного освітлення для світлодіодних фар можна вмикати й вимикати в меню персоналізації автомобіля. Потрібні параметри можна вибрати в меню **Налаштув.**, ➧ **Автомобіль** інформаційного дисплея.

Персоналізація автомобіля ⇨ 115.

Функції освітлювальних приладів працюють, лише коли перемикач освітлювальних приладів встановлено в положення **AUTO**.

Сільське освітлення

Вмикається автоматично під час руху в сільській місцевості на швидкості від 55 км/год до 115 км/год. Поліпшене освітлення смуги руху та узбіччя дороги. Не засліплює водіїв автомобілів, які рухаються попереду або в протилежному напрямку.

Освітлення для руху по автомагістралі

Активується автоматично на швидкості понад 115 км/год. Підсвічення адаптується до вищої швидкості під час руху по автомагістралях. За відсутності зустрічного транспорту збільшується видимість на смузі руху автомобіля. Діапазон видимості збільшується з 70 м до 140 м, завдяки чому віддалені об’єкти можуть розпізнаватися по всій ширині дороги.

Міське освітлення

Вмикається автоматично за наявності зовнішнього освітлення, коли швидкість не перевищує 55 км/год. Світлорозподіл широкий і симетричний. На швидкості до 30 км/год фари на невеликий кут повертаються вбік, щоб забезпечити раніше розпізнавання пішоходів та об’єктів з обох боків дороги. Особлива форма світлового променя призначена для запобігання засліпленню інших учасників дорожнього руху.

Кутове освітлення

Вмикається під час повороту на швидкості до 40 км/год. Ліхтар складається з окремих світлодіодів, які світять у напрямку руху. Ці світлодіоди вмикаються залежно від кута повороту керма або під час увімкнення вказівників повороту.

Освітлення в умовах поганої погоди

Керування здійснюється за допомогою склоочисника або датчика дощу. Широкий розподіл світла, злегка повернутий назовні, забезпечує покращення орієнтації по краю дороги. Інтенсивність світла на великій відстані збільшується для розпізнавання об'єктів і дорожньої розмітки з боку пасажира та перешкод на смузі руху, незважаючи на стан погоди. Завдяки послабленню відбиття на мокрих дорогах знижується ризик засліплення водіїв зустрічних автомобілів. Освітлення в умовах поганої погоди активується на швидкості до 70 км/год.

Освітлення поворотів

Для поліпшення освітлення під час поворотів вмикаються додаткові світлодіоди відповідно до кута повороту та швидкості автомобіля. Ця функція вмикається на швидкості від 40 км/год до 70 км/год.

Функція підтримки дальнього світла

Ця функція дає змогу використовувати вночі дальнє світло в якості основного.

Камера на лобовому склі виявляє світло автомобілів, які рухаються назустріч або позаду. Кожний світлодіод з правого чи лівого боку можна ввімкнути або вимкнути окремо відповідно до дорожніх умов. Це дає змогу створити оптимальний розподіл світла і запобігти засліпленню інших учасників дорожнього руху. Після ввімкнення система керування дальнім світлом діє постійно, вмикаючи й вимикаючи дальнє світло відповідно до навколишніх умов. Коли наступного разу вмикається система запалення, застосовується параметр, що використовувався востаннє для дальнього світла.

У системі керування дальнім світлом передбачено спеціальний режим для автомагістралей. Під час руху автомагістраллю зі

швидкістю понад 115 км/год світловий промінь зменшується для запобігання засліпленню водіїв зустрічних автомобілів. Під час руху за автомобілем або обгону відблиски для цих автомобілів послаблюються.

Активація

Увімкніть систему керування дальнім світлом кнопкою ≣Ⓐ. Коли ввімкнено систему керування дальнім світлом, індикатор на кнопці світиться. Дальнє світло автоматично вмикається, коли швидкість перевищує 25 км/год. Коли швидкість становить менше 15 км/год, дальнє світло вимикається, але система керування дальнім світлом продовжує діяти.

Коли система керування дальнім світлом діє, зелений контрольний індикатор ≣Ⓐ світиться постійно, а синій індикатор ≣D світиться тоді, коли дальнє світло ввімкнено.

Контрольний індикатор ≣Ⓐ ⇨ 107, ≣D ⇨ 107.

Якщо один раз натиснути перемикач з лівого боку керма, вмикається ручний режим дальнього світла без використання системи керування дальнім світлом.

Система керування дальнім світлом автоматично вмикає ближнє світло в таких випадках:

- Автомобіль рухається в межах міста.
- Камерою виявлено сильний туман.
- Увімкнено передні або задні протитуманні фари.

Якщо не виявлено жодних обмежень, система перемикає світло на дальнє.

Дезактивація

Вимкніть систему керування дальнім світлом кнопкою ≣Ⓐ.

Якщо ввімкнути блимання фар, коли активовано систему керування дальнім світлом і ввімкнено ближнє світло, система керування дальнім світлом вимкнеться. Система перемкнеться на дальнє світло.

Якщо ввімкнути блимання фар, коли активовано систему керування дальнім світлом і дальнє світло ввімкнено, система керування дальнім світлом вимкнеться. Система перемкнеться на ближнє світло.

Щоб повторно активувати систему керування дальнім світлом, блимніть фарами ще раз.

Несправність у системі світлодіодних фар

Коли система виявляє несправність у системі світлодіодних фар, то встановлюється попередньо визначене положення, яке дозволяє запобігти засліпленню водіїв зустрічних автомобілів. У центрі інформації водія відображається попередження.

Ліхтарі аварійної сигналізації

Для керування використовується кнопка ⚠.

Під час екстреного гальмування для уникнення ДТП ліхтарі аварійної сигналізації вмикаються автоматично залежно від сили сповільнення. Вони автоматично вимкнуться під час першого прискорення.

Вказівники повороту

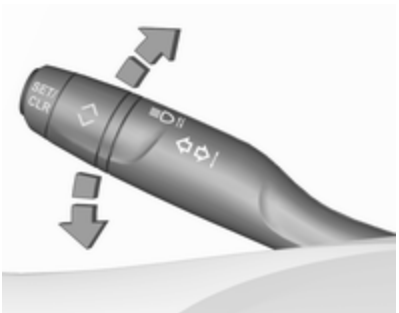

перемикач вгору : вказівники правого повороту

перемикач униз : вказівники лівого повороту

Під час переміщення перемикача відчуваються точки опору.

Якщо перемикач перемістити, подолавши точку опору, вмикається постійне блимання. Воно вимкнеться після повертання керма у протилежному напрямку або переміщення перемикача вручну знову в нейтральне положення.

Тимчасове блимання вмикається, якщо натиснути й потримати перемикач якраз перед точкою опору. Указівники повороту блиматимуть, доки перемикач не буде відпущено.

Щоб ліхтар спалахнув тричі, коротко натисніть на перемикач, не долаючи точки опору.

Якщо не вимкнути вказівники повороту, і вони світитимуться понад двадцять секунд, то коли швидкість перевищить 60 км/год, гучність звукового сигналу зросте.

Передні протитуманні фари

Для керування використовується кнопка ⚡D.

Перемикач освітлення в положенні **AUTO** (Авто): після ввімкнення передніх протитуманних фар автоматично вмикаються передні фари.

Протитуманні фари слід використовувати лише при дуже поганій видимості, наприклад, під час туману або сильного дощу.

Задня протитуманна фара

Для керування використовується кнопка ⚡.

Перемикач освітлення в положенні **AUTO** (Авто): після ввімкнення задніх протитуманних фар автоматично вмикаються фари.

Перемикач світла в положенні ⚡: задні протитуманні фари можна ввімкнути лише з передніми протитуманними фарами.

Задні протитуманні фари вимикаються під час буксирування причепа або коли у гніздо вставлено заглушку, тобто коли використовується кріплення для велосипедів.

Ліхтарі стоянкового освітлення

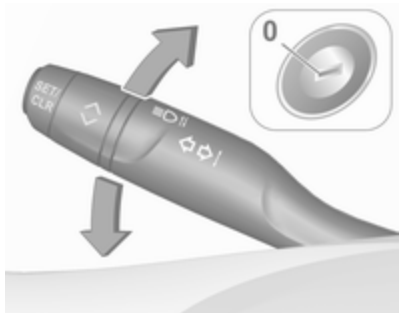

Під час паркування автомобіля можна ввімкнути ліхтарі стоянкового освітлення з одного боку:

1. Вимкніть запалювання.
2. Перемістіть перемикач до кінця вгору (ліхтарі стоянкового освітлення справа) чи вниз (ліхтарі стоянкового освітлення зліва).

Підтверджується сигналом і відповідним контрольним індикатором вказівника повороту.

Ліхтарі заднього ходу

Ліхтарі заднього ходу вмикаються після ввімкнення системи запалювання та вибору задньої передачі.

Запотівання кришок фар

Внутрішня частина корпусу фар може запотіти на короткий проміжок часу в умовах вологої та холодної погоди, під час сильного дощу чи після миття. Конденсат швидко зникає. Можна ввімкнути фари, щоб прискорити цей процес.

Освітлення салону

Регулювання освітлення панелі приладів

Яскравість наведених ліхтарів можна відрегулювати, коли ліхтарі салону ввімкнені:

- освітлення панелі приладів
- Інформаційний дисплей
- вимикачі та елементи керування освітлювальними приладами

Поверніть колесо регулятора ☼ та утримуйте його, доки не буде досягнуто потрібного рівня яскравості.

Освітлення салону

Під час входу до автомобіля та виходу з нього передні та задні ліхтарі підсвітки автоматично вмикаються, а потім вимикаються через короткий проміжок часу.

Примітка
У випадку спрацювання подушок безпеки ліхтарі підсвічування вмикаються автоматично.

Передня підсвітка салону

Перемістіть кулісний перемикач:

	: автоматичне ввімкнення та вимкнення
натисніть	: увімкнути
натисніть	: вимкнути

Задня підсвітка салону

Вмикається разом із переднім підсвічуванням салону залежно від положення кулісного перемикача.

Світильники для читання

Щоб увімкнути чи вимкнути, натискайте та на ліхтарях освітлення салону.

На ілюстрації зображені задні ліхтарі освітлення салону під час виходу.

Ліхтарі в сонцезахисних козирках

Світяться, коли кришка відчинена.

Характерні особливості освітлення

Освітлення передньої консолі

Коли фари ввімкнено, центральну консоль освітлює точковий світильник, вмонтований у верхню консоль.

Освітлення під час входу

Вітальне освітлення

Після відмикання автомобіля за допомогою пульта дистанційного керування на короткий час вмикаються деякі або всі перелічені нижче освітлювальні прилади:

- фари
- освітлення підніжки
- лампи освітлення салону

Кількість увімкнених освітлювальних приладів залежить від навколишнього освітлення.

Після увімкнення запалювання освітлення відразу вимикається.

Початок руху ⇨ 18.

Ця функція вмикається й вимикається в меню персоналізації автомобіля.

Персоналізація автомобіля ⇨ 115.

Зазначені нижче ліхтарі вмикаються за умови відчинених дверцят водія:

- підсвічування деяких перемикачів
- Центр інформації водія
- освітлення кишень у дверцятах

Освітлення виходу

Після вимкнення запалювання ввімкнуться перелічені нижче освітлювальні прилади:

- фари
- лампи освітлення салону
- освітлення центральної консолі

Вони вмикаються автоматично через невеликий проміжок часу. Ця функція працює лише в темряві.

Панорамне освітлення вмикається, якщо дверцята водія відчинені протягом цього часу.

Система захисту від розряджання акумуляторної батареї

З метою запобігання розряджанню акумулятора після вимкнення системи запалювання деякі ліхтарі в салоні через певний час автоматично вимикаються.

Клімат-контроль

Системи клімат-контролю **136**
Система обігріву та вентиляції 136
Система кондиціонера 137
Електронна система клімат-контролю 140
Допоміжний обігрівач 145
Повітропроводи **146**
Регульовані повітропроводи . 146
Стаціонарні повітропроводи . 146
Охолоджувач відділення для рукавичок 146
Технічне обслуговування **147**
Повітрозабірник 147
Повітряний фільтр 147
Звичайний режим роботи кондиціонера 147
Обслуговування 147

Системи клімат-контролю

Система обігріву та вентиляції

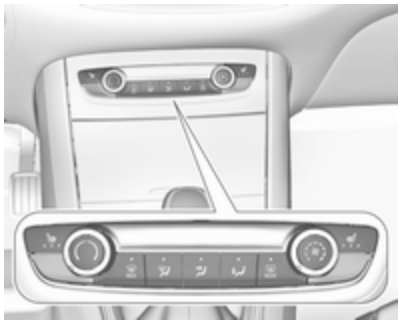

Керує:

- температура
- розподіл повітря , та
- швидкість вентилятора
- система запобігання запотіванню та замерзанню вікон MAX
- підігрів заднього вікна та зовнішніх дзеркал REAR
- підігрів сидінь

Заднє вікно з підігрівом REAR ⇨ 44.

Зовнішні дзеркала з підігрівом REAR ⇨ 41.

Підігрів сидінь ⇨ 55.

Температура

Потрібну температуру можна встановити поворотом .

червона зона : тепліше
синя зона : холодніше

Обігрів працюватиме максимально ефективно, коли буде досягнуто звичайної робочої температури двигуна.

Розподіл повітря

: до лобового скла та вікон передніх дверцят
: до зони голови через регульовані повітропроводи
: до ніші для ніг і лобового скла

Можливі будь-які комбінації обігріву.

Швидкість вентилятора

Потрібну швидкість потоку повітря вентилятора можна встановити поворотом ⌘.

за годинниковою стрілкою	: підвищити
проти годинникової стрілки	: знизити

Система запобігання запріванню та система розморожування

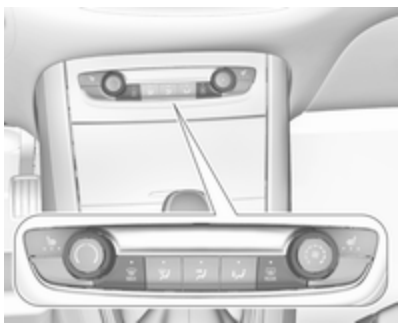

- Натисніть MAX: потік повітря буде спрямовано на лобове скло.
- Установіть регулятор температури ( ) на найвищий рівень.
- Установіть швидкість вентилятора ⌘ на найвищий рівень.
- Увімкніть підігрів заднього вікна REAR.
- Відчиніть бокові повітропроводи та спрямуйте їх у напрямку вікон дверцят.

Система кондиціонера

Керує:

- температура ( )
- розподіл повітря , та
- швидкість вентилятора ⌘
- система запобігання запотіванню та замерзанню вікон MAX
- функція охолодження A/C
- функція рециркуляції повітря
- підігрів заднього вікна та зовнішніх дзеркал REAR
- підігрів лобового скла
- підігрів сидінь

Заднє вікно з підігрівом REAR ⇨ 44.

Зовнішні дзеркала з підігрівом REAR ⇨ 41.

Обігрівання лобового скла ⇨ 45.

Підігрів сидінь ⇨ 55.

Деякі зміни налаштувань на короткий час відображаються на інформаційному дисплеї. Коли функцію ввімкнено, індикатор у відповідній кнопці світиться.

Температура

Потрібну температуру можна встановити поворотом ⸜ ⸝.

червона зона : тепліше
синя зона : холодніше

Обігрів працюватиме максимально ефективно, коли буде досягнуто звичайної робочої температури двигуна.

Розподіл повітря

: до лобового скла та вікон передніх дверцят
: до зони голови через регульовані повітропроводи
: до ніші для ніг і лобового скла

Можливі будь-які комбінації обігріву.

Швидкість вентилятора

Потрібну швидкість потоку повітря вентилятора можна встановити поворотом ⌘.

за годинниковою стрілкою : підвищити
проти годинникової стрілки : знизити

Охолодження A/C

Натисніть **A/C**, щоб перемкнути на охолодження. Після ввімкнення індикатор у кнопці засвітиться. Охолодження працює тільки при працюючому двигуні і вентиляторі.

Натисніть кнопку **A/C** знову, щоб вимкнути охолодження.

Система кондиціонування повітря охолоджує та висушує повітря, коли температура ззовні трохи вища від точки замерзання. Тому може утворюватися конденсат і капати з-під днища автомобіля.

Якщо немає потреби в функціях охолодження чи висушування, для економії пального вимкніть систему охолодження.

Увімкнення системи охолодження може призвести до того, що функція Автостоп не діятиме. Система зупинки-запуску ⇨ 156.

Система рециркуляції повітря

Натисніть ⚙, щоб увімкнути режим рециркуляції повітря. Після ввімкнення індикатор у кнопці засвітиться.

Натисніть ⚙ ще раз, щоб вимкнути режим рециркуляції повітря.

⚠ Попередження

Обмін свіжого повітря зменшується в режимі рециркуляції повітря. У режимі роботи без охолодження вологість повітря підвищується, тому вікна можуть запотіти зсередини. Якість повітря пасажирського відділення погіршується, що може спричинити сонливість пасажирів.

За теплої погоди та при дуже високій вологості повітря лобове скло може запотіти ззовні під дією спрямованого на нього холодного повітря. Якщо лобове скло потіє зовні, увімкніть очисник лобового скла та вимкніть ❄.

Максимальне охолодження

Відчиніть ненадовго вікно, щоб гаряче повітря могло швидко розсіятися.

- Увімкніть охолодження **A/C**.
- Увімкніть систему рециркуляції повітря кнопкою ⚙.
- Увімкніть розподіл повітря кнопкою ❄.
- Установіть регулятор температури ( ) на найнижчий рівень.

- Установіть швидкість вентилятора ⌘ на найвищий рівень.
- Відчиніть усі повітропроводи.

Система запобігання запотіванню та замерзанню вікон

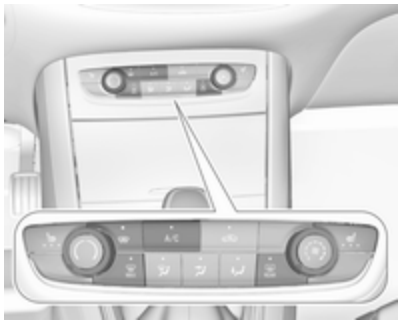

- Натисніть ⊞ MAX: потік повітря буде спрямовано на лобове скло.
- Установіть регулятор температури ( ) на найвищий рівень.
- За потреби ввімкніть охолодження **A/C**.
- Установіть швидкість вентилятора ⌘ на найвищий рівень.
- Увімкніть підігрів заднього вікна ⊟ REAR.
- Увімкніть підігрів лобового скла ⊟.
- Відчиніть бокові повітропроводи та спрямуйте їх у напрямку вікон дверцят.

Примітка
Якщо натиснути ⊞ MAX під час роботи двигуна, функція Автостоп не буде спрацьовувати до наступного натискання ⊞ MAX.

Натисненням кнопки ⊞ MAX під час перебування двигуна в режимі Автостоп його буде запущено автоматично.

Система зупинки-запуску ⇨ 156.

Електронна система клімат-контролю

Двозонний режим клімат-контролю дає змогу встановлювати різні температури з боку водія та з боку переднього пасажирського сидіння.

В автоматичному режимі температура, швидкість обертання вентилятора та розподіл повітря регулюються автоматично.

Керує:

- температура з боку водія
- **MENU** - перехід до меню налаштувань клімат-контролю на інформаційному дисплеї
- швидкість вентилятора
- автоматичний режим **AUTO**
- температура з боку пасажира на передньому сидінні
- функція охолодження **A/C**
- керування рециркуляцією повітря вручну
- система запобігання запотіванню та замерзанню вікон
- підігрів заднього вікна та зовнішніх дзеркал
- підігрів лобового скла
- підігрів сидінь
- вентиляція сидінь

Заднє вікно з підігрівом ⇨ 44.

Зовнішні дзеркала з підігрівом ⇨ 41.

Підігрів сидінь ⇨ 55.

Вентильовані сидіння ⇨ 56.

Коли функцію увімкнено, індикатор у відповідній кнопці світиться.

Електронна система клімат-контролю повністю працює лише, коли працює двигун.

Меню налаштування клімат-контролю

Щоб вручну налаштувати зазначені нижче функції клімат-контролю, натисніть **MENU**:

- розподіл повітря
- швидкість вентилятора
- температура з боку водія та з боку пасажира
- синхронізація температур у двох зонах **MONO**
- функція охолодження **A/C**
- автоматичний режим **AUTO**

Меню налаштування клімат-контролю можна також відобразити такими способами:

- вибрати **Клімат** на 7-дюймовому кольоровому інформаційному дисплеї, або
- натиснути й вибрати **Клімат** у меню на 8-дюймовому кольоровому інформаційному дисплеї.

Автоматичний режим AUTO

Базовий параметр для максимального комфорту:

- Кнопка AUTO: автоматичний режим регулювання розподілу повітря та швидкості вентилятора.
- Відкрийте всі вентиляційні отвори для оптимізації розподілу повітря в автоматичному режимі.
- Для оптимального охолодження салону та усунення запотівання скла потрібно ввімкнути кондиціонер. Щоб увімкнути кондиціонер, натисніть A/C. Світлодіод у кнопці вказує на її активний стан.
- Установіть потрібні температури для водія та пасажира на передньому сидінні за допомогою обертових кілець ліворуч і праворуч. Рекомендована температура - 22 °C.

Параметри, що встановлюються вручну

Налаштування системи клімат-контролю можна змінити, увімкнувши описані нижче функції:

Швидкість вентилятора ⌘

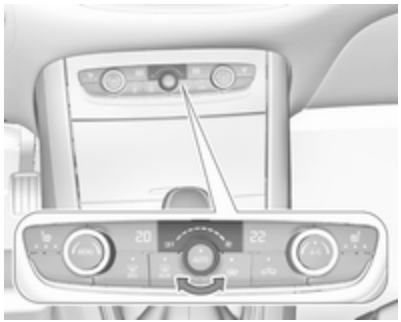

Потрібну швидкість потоку повітря вентилятора можна встановити поворотом обертового кільця. Для зменшення поверніть його проти годинникової стрілки, а для збільшення - за годинниковою стрілкою. Крім того, швидкість вентилятора можна змінити у меню параметрів клімат-контролю. Щоб перейти до цього меню, натисніть MENU.

Якщо до кінця повернути обертове кільце проти годинникової стрілки, вентилятор і охолодження вимкнуться.

Щоб повернутися до автоматичного режиму, натисніть AUTO.

Поширення повітря

Щоб перейти до цього меню, натисніть MENU.

Торкніться на кольоровому інформаційному дисплеї:

- : до лобового скла та вікон передніх дверцят
- : до зони голови задніх сидінь через регульовані повітропроводи
- : до передньої та задньої ніш для ніг та до лобового скла

Щоб повернутися до автоматичного розподілу повітря, натисніть **AUTO**.

Попередній вибір температури

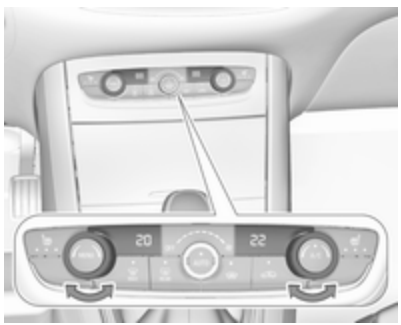

Установіть визначені рівні температури окремо для місць водія та пасажира на передньому сидінні за допомогою обертових кілець ліворуч і праворуч. Обертовим кільцем з боку пасажира встановлюється температура для місця пасажира. Обертовим кільцем з боку водія можна регулювати температуру для місця водія, а також температуру з обох боків, якщо у меню налаштування клімат-контролю ввімкнуто режим синхронізації **MONO**. Щоб перейти до цього меню, натисніть **MENU**.

Рекомендована температура – 22 °C. Значення температури відображається на дисплеях поруч із обертовими кільцями та в меню налаштування клімат-контролю.

Якщо встановлена мінімальна температура **Lo**, система клімат-контролю працює на максимальне охолодження, за умови, що охолодження **A/C** увімкнене.

Якщо встановлена максимальна температура **Hi**, система клімат-контролю працює на максимальний підігрів.

Примітка
Коли ввімкнено **A/C**, зменшення температури в салоні може призвести до перезапуску двигуна з режиму Автостоп або затримати режим Автостоп.

Система зупинки-запуску ⇨ 156.

Синхронізація температур у двох зонах MONO або SYNC

Щоб перейти до цього меню, натисніть **MENU**. Щоб пов’язати налаштування температури для місця пасажира з місцем водія, натисніть сенсорну кнопку MONO або SYNC.

Якщо повернути регулятор температури з боку пасажира, режим синхронізації вимкнеться.

Кондиціонер повітря A/C

Натисніть **A/C**, щоб перемкнути на охолодження. Після ввімкнення індикатор у кнопці засвітиться. Охолодження працює лише під час роботи двигуна та вентилятора системи клімат-контролю.

Натисніть кнопку **A/C** знову, щоб вимкнути охолодження.

Система кондиціонера охолоджує та висушує повітря, коли зовнішня температура перевищує вказаний рівень. Тому може утворюватися конденсат і капати з-під днища автомобіля.

Якщо немає потреби в функціях охолодження чи висушування, для економії пального вимкніть систему охолодження.

Рециркуляція повітря вручну

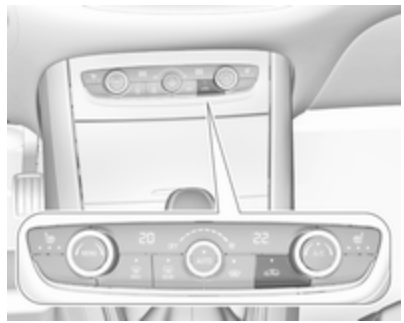

Натисніть , щоб увімкнути режим рециркуляції повітря. Після ввімкнення індикатор у кнопці засвітиться.

Знову натисніть кнопку , щоб вимкнути режим рециркуляції.

⚠ Попередження

Обмін свіжого повітря зменшується в режимі рециркуляції повітря. У режимі роботи без охолодження вологість повітря підвищується, тому вікна можуть запотіти зсередини. Якість повітря в салоні погіршується, що може спричинити сонливість пасажирів.

За теплої погоди та при дуже високій вологості повітря лобове скло може запотіти ззовні під впливом холодного повітря, яким воно обдається. Якщо лобове скло потіє зовні, увімкніть очисник лобового скла та вимкніть .

Система запобігання запотіванню та замерзанню вікон MAX

- Натисніть MAX. Після ввімкнення індикатор у кнопці засвітиться.
- Температура та поширення повітря встановлюються автоматично, і вентилятор працює з високою швидкістю.
- За потреби ввімкніть кондиціонер, натиснувши кнопку **A/C**.
- Увімкніть підігрів заднього вікна REAR.
- Увімкніть підігрів лобового скла.
- Щоб повернутися до попереднього режиму, натисніть MAX ще раз. Щоб повернутися до автоматичного режиму, натисніть **AUTO**.

Примітка
Якщо натиснути MAX під час роботи двигуна, функція Автостоп не буде спрацьовувати до наступного натискання MAX.

Натисненням кнопки MAX під час перебування двигуна в режимі Автостоп його буде запущено автоматично.

Система зупинки-запуску ⇨ 156.

Вимкнення електронної системи клімат-контролю

Охолодження, вентилятор і автоматичний режим можна вимикати поворотом обертового кільця навколо кнопки **AUTO** проти годинникової стрілки.

Для активації потрібно ввімкнути вентилятор або натиснути **AUTO**.

Допоміжний обігрівач

Обігрівач повітря

Quickheat є допоміжним електрообігрівачем повітря, який автоматично швидше нагріває пасажирське відділення.

Повітропроводи

Регульовані повітропроводи

Центральні повітропроводи в панелі приладів

Спрямовуйте потік повітря, вибравши потрібний кут нахилу жалюзі й повернувши їх у потрібному напрямку.

Щоб закрити повітропровід, поверніть жалюзі всередину.

Зовнішні повітропроводи на панелі приладів

Спрямовуйте потік повітря, вибравши потрібний кут нахилу жалюзі й повернувши їх у потрібному напрямку.

Щоб закрити повітропровід, поверніть жалюзі назовні.

Коли ввімкнено охолодження, мають бути відкритими принаймні два повітропроводи.

⚠ Попередження

Не прикріплюйте предмети на заслінки повітропроводів. Існує ризик поранення чи травмування в разі ДТП.

Стаціонарні повітропроводи

Додаткові повітропроводи розташовані під лобовим склом і вікнами дверцят, а також у нішах для ніг.

Охолоджувач відділення для рукавичок

Система кондиціонера подає охолоджене повітря в бардачок через сопло.

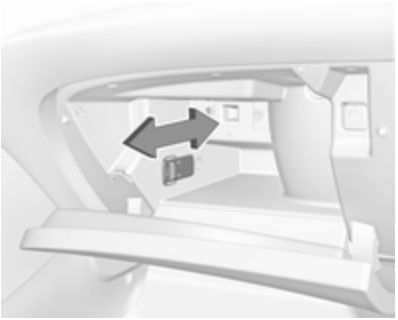

Щоб увімкнути або вимкнути охолодження бардачка, посуньте повзунок назад або вперед.

Технічне обслуговування

Повітрозабірник

Щоб забезпечити вільний прохід повітряного потоку, повітрозабірник перед лобовим склом у моторному відділенні не повинен бути забруднений. Видаліть листя, бруд або сніг.

Повітряний фільтр

Повітряний фільтр видаляє пил, сажу, цвіт і спори з повітря, яке надходить в автомобіль через повітрозабірник.

Звичайний режим роботи кондиціонера

Для забезпечення тривалої ефективної роботи системи охолодження її потрібно вмикати на кілька хвилин раз на місяць, незалежно від погоди та пори року. Робота системи охолодження неможлива, якщо зовнішня температура занизька.

Обслуговування

Для оптимального охолодження рекомендується щорічно перевіряти систему клімат-контролю через три роки після початкової реєстрації автомобіля, в тому числі:

- перевірка функцій та тиску
- перевірка функцій системи обігріву

- перевірка на наявність протікань
- перевірка приводних ременів
- чищення конденсатора та зливання конденсату з випаровувача
- перевірка потужності

Керування автомобілем та експлуатація

Поради щодо керування автомобілем **150**
Керування автомобілем 150
Керування кермом 150
Запуск та експлуатація **151**
Обкатка нового автомобіля ... 151
Положення перемикача системи запалення 151
Кнопка живлення 152
Режим енергозбереження 153
Запуск двигуна 154
Припинення подачі пального під час перевищення швидкості 156
Система зупинки-запуску 156
Паркування 158
Вихлоп двигуна **160**
Сажовий фільтр 160
Каталізатор 160
AdBlue 161
Автоматична трансмісія **165**
Дисплей трансмісії 165
Важіль селектора 165
Ручний режим 166
Електронні системи водіння .. 167
Помилка 167
Переривання подачі живлення 167
Механічна трансмісія **168**
Гальма **169**
Антиблокувальна система гальм 169
Стоянкове гальмо 170
Підсилювач гальм 172
Допоміжна система при старті з місця під гору 172
Системи регулювання плавності ходу **173**
Електронна система курсової стійкості та протибуксувальна система 173
Система вибору режиму їзди 174
Спортивний режим 176
Допоміжні системи водія **176**
Круїз-контроль 176
Обмежувач швидкості 179
Адаптивний круїз-контроль ... 182
Повідомлення про небезпеку зіткнення спереду 191
Активне екстрене гальмування 193
Передня система захисту пішоходів 197
Система допомоги під час паркування 198
Розширена допомога при паркуванні 201
Повідомлення бокової мертвої зони видимості 207
Камера заднього виду 209
Система панорамного огляду 210
Система попередження про виїзд за межі смуги руху 214
Система утримання смуги руху 215
Система підтримання пильності водія 218
Пальне **220**
Пальне для бензинових двигунів 220
Пальне для дизельних двигунів 221
Поповнення рівня пального .. 222
Зчіпний пристрій для причепа . **224**
Загальна інформація 224
Характеристики водіння та поради щодо буксирування . 224
Буксирування причепа 224

Буксирувальне обладнання . . 225
Система допомоги під час руху з причепом 228

Поради щодо керування автомобілем

Керування автомобілем

Автомобіль не повинен рухатися за інерцією, коли двигун вимкнено

У такому разі більшість систем не функціонуватиме (наприклад, сервопристрій гальм, електропідсилювач керма). Рух за таких обставин становить небезпеку для вас і для інших.

Усі системи працюють під час автостопу.

Система зупинки-запуску ⇨ 156.

Збільшення холостих обертів

Якщо стан автомобільного акумулятора вимагає його зарядження, слід збільшити потужність генератора. Це досягатиметься за рахунок збільшення холостих обертів, що можна буде почути на слух.

В інформаційному центрі водія відобразиться повідомлення.

Педалі

Щоб забезпечити безперешкодний хід педалей, у зоні їх переміщень не повинно бути килимків.

З боку водія використовуйте лише такі килимки, які підходять за розміром та закріплюються фіксаторами.

Керування кермом

Якщо через зупинку двигуна або несправність системи підсилення керма ефект підсилення відсутній, кермо діятиме, але керування кермом потребуватиме більших зусиль.

Запуск та експлуатація

Обкатка нового автомобіля

Під час перших кількох подорожей намагайтеся застосовувати гальма лише в разі нагальної потреби.

Під час першої поїздки може спостерігатися вихід диму, що спричинено наявністю воску та випаровуванням мастила із системи вихлопу. Протягом деякого часу після першої поїздки паркуйте автомобіль просто неба та уникайте вдихання парів.

Під час обкатування автомобіля може спостерігатися підвищене споживання пального й моторного мастила.

Окрім цього, а процедура очищення сажового фільтра може виконуватися частіше.

Сажовий фільтр ⇨ 160.

Коли автомобільний акумулятор потрібно зарядити, роботу функції "Автостоп" може бути призупинено.

Положення перемикача системи запалення

Положення після повороту ключа:

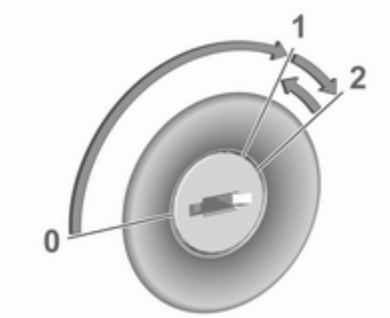

0 : запалювання вимкнуто: якщо перед цим запалювання було ввімкнуте, деякі функції будуть діяти до виймання ключа або до відчинення дверцят водія

1 : режим увімкненого запалювання: запалювання ввімкнуто, для дизельного двигуна виконується попередній прогрів, світяться контрольні індикатори, можна користуватися більшістю електричних функцій

2 : запуск двигуна: коли двигун запуститься, відпустіть ключ

Блокування керма

Вийміть ключ із замка запалювання і поверніть кермо до фіксації.

⚠ Небезпека

В жодному разі не можна виймати ключ із замка запалювання під час руху, оскільки це призведе до блокування керма.

Кнопка живлення

Електронний ключ має бути в салоні автомобіля.

Запуск двигуна
Натисніть педаль зчеплення (механічна трансмісія), педаль гальм, а потім натисніть **Start/Stop**.

Режим живлення з увімкненим запалюванням без запуску двигуна
Натисніть кнопку **Start/Stop**, не натискаючи при цьому педаль зчеплення чи педаль гальм. Засвітяться контрольні індикатори, і можна буде користуватися більшістю електричних функцій.

Двигун і запалювання вимкнені
У будь-якому з режимів або коли автомобіль стоїть з увімкнутим двигуном, натисніть на короткий час **Start/Stop**. Якщо перед цим запалювання було ввімкнуте, деякі функції будуть діяти до відчинення дверцят водія.

Нагальне вимкнення двигуна під час руху
Натисніть **Start/Stop** і потримайте протягом п’яти секунд ⇨ 154. Кермо заблокується одразу після зупинки автомобіля.

Блокування керма

Блокування керма вмикається автоматично за таких умов:

- Автомобіль стоїть на місці.
- Запалювання вимкнуте.

Для розблокування керма відкрийте й закрийте дверцята водія та увімкніть режим увімкненого запалювання або просто запустіть двигун.

⚠ Попередження

Коли автомобільний акумулятор розряджений, автомобіль не можна буксирувати, запускати двигун шляхом буксирування чи від акумулятора іншого автомобіля, оскільки в такому разі неможливо вимкнути блокування керма.

Експлуатація автомобілів із системою електронного ключа в разі несправності

Якщо електронний ключ вийшов з ладу або батарейка електронного ключа не має достатнього заряду, під час спроби запустити двигун в інформаційному центрі водія може з'явитися повідомлення **No Remote Detected (ДК не виявлено)** або **Replace Battery in Remote Key (Замініть батарейку у ДК ключа)**.

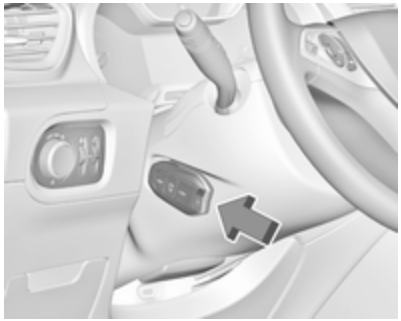

Прикладіть електронний ключ кнопками назовні до кришки кермової колонки в місці з позначкою, як показано на ілюстрації.

Натисніть педаль зчеплення (механічна трансмісія), педаль гальм, а потім натисніть **Start/Stop**.

Ця опція призначена лише для аварійних ситуацій. Якнайшвидше замініть батарейку в електронному ключі ⇨ 23.

Вказівки щодо відмикання й замикання дверцят див. у розділах про несправності радіопульта дистанційного керування або системи електронного ключа ⇨ 25.

Режим енергозбереження

Ця функція керує тривалістю використання певних систем, щоб запобігти розряджанню акумулятора автомобіля. Після зупинки двигуна деякими системами можна ще користуватися, але не більше ніж сорок хвилин. Серед них: аудіосистема, телематична система, склоочисники лобового скла, ближнє світло фар, система освітлення салону під час виходу тощо.

Перемикання на режим енергозбереження

Коли акумулятор автомобіля розряджається до певного рівня, активні функції перемикаються в режим очікування. В інформаційному центрі водія відобразиться повідомлення **Режим енергозбереження**.

Телефонний дзвінок, що здійснюється в цей момент, буде підтримуватися системою гучного зв'язку Bluetooth інформаційно-розважальної системи близько 10 хвилин.

Вимкнення режиму енергозбереження

Режим очікування знову активується під час наступної поїздки автомобілем. Щоб використовувати функції одразу, заведіть двигун:

- менше ніж на 10 хвилин, щоб користуватися системами протягом приблизно 5 хвилин
- більше ніж на 10 хвилин, щоб користуватися системами протягом приблизно 30 хвилин

Дайте двигуну попрацювати протягом указаного часу, щоб заряду акумулятора вистачило для роботи відповідних функцій. Заборонено неодноразово та безперервно перезапускати двигун, щоб зарядити акумулятор.

Запуск двигуна

Автомобілі із замком запалювання

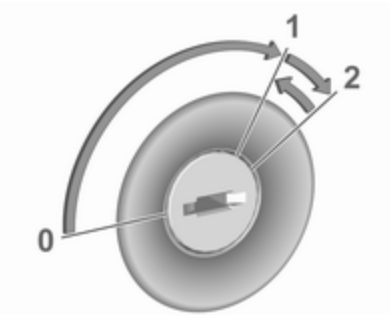

Поверніть ключ у положення **1**, щоб вимкнути блокування керма.

Механічна трансмісія: натисніть педалі зчеплення та гальм.

Автоматична трансмісія: натисніть педаль гальм і перемістіть важіль селектора в положення **P** або **N**.

Не натискайте педаль акселератора.

Автомобілі з дизельним двигуном: зачекайте, доки не згасне контрольний індикатор ⌇.

Ненадовго поверніть ключ запалювання в положення **2** й відпустіть після запуску двигуна.

Механічна трансмісія: після спрацювання функції Автостоп двигун можна запустити, натискаючи на педаль зчеплення ⇨ 156.

Автоматична трансмісія: після спрацювання функції Автостоп двигун можна запустити, відпустивши педаль гальм ⇨ 156.

Автомобілі з кнопкою живлення

- Механічна трансмісія: натисніть педалі зчеплення та гальм.
- Автоматична трансмісія: натисніть педаль гальм і перемістіть важіль селектора в положення **P** або **N**.
- Не натискайте педаль акселератора.
- Натисніть кнопку **Start/Stop**.
- Коли розпочнеться процедура запуску, відпустіть кнопку. Дизельний двигун запуститься, коли згасне контрольний індикатор попереднього прогрівання ⌇.
- Якщо автомобіль стоїть на місці, перед повторним запуском та вимкнення двигуна натисніть **Start/Stop** ще раз.

Запуск двигуна у режимі Автостоп:

- Механічна трансмісія: після спрацювання функції Автостоп двигун можна запустити, натискаючи на педаль зчеплення ⇨ 156.
- Автоматична трансмісія: після спрацювання функції Автостоп двигун можна запустити, відпустивши педаль гальм ⇨ 156.

Нагальне вимкнення двигуна під час руху

Якщо виникне нагальна потреба вимкнути двигун під час руху, натисніть **Start/Stop** й утримуйте її щонайменше протягом п’яти секунд.

⚠ Небезпека

Вимкнення двигуна під час руху може призвести до вимкнення підсилювачів гальм і керма. Допоміжні системи та системи подушок безпеки не діятимуть. Освітлення та стоп-сигнали згаснуть. Отже, без нагальної потреби не слід вимикати двигун і запалювання під час руху.

Запуск двигуна при низькій температурі

Запуск двигуна без додаткових розігрівачів можливий до -25 °C для дизельних двигунів, а також до -30 °C для бензинових двигунів. Для цього необхідне моторне мастило відповідної в'язкості, відповідний тип пального, вчасно проведене технічне обслуговування й автомобільний акумулятор із достатнім зарядом. При температурі нижче -30 °C автоматична трансмісія потребує розігріву протягом приблизно п'яти хвилин. При цьому важіль перемикача передач має знаходитися в положенні **P**.

Обережно

При дуже низькій температурі навколишнього повітря тривалість роботи двигуна на холостих обертах не може перевищувати 5 хвилин, інакше двигун може вийти з ладу.

Функції обігрівання

Примітка
Функції індивідуального обігрівання, наприклад, підігрівання сидінь або підігрівання керма, можуть бути тимчасово недоступними, коли діють обмеження щодо електричного навантаження. Через кілька хвилин роботу цих функцій буде відновлено.

Турбопідігрів двигуна

Одразу після пуску двигуна його обертальний момент може бути короткочасно обмеженим, особливо в разі, якщо початкова температура двигуна була низькою. Завдяки цьому обмеженню система змащення може забезпечити повний захист двигуна.

Припинення подачі пального під час перевищення швидкості

Подача пального автоматично припиняється у разі перевищення швидкості, тобто, коли автомобіль рухається з увімкненою передачею, але відпущеною педаллю акселератора.

Залежно від умов руху припинення подавання пального в режимі примусового холостого ходу можна вимкнути.

Система зупинки-запуску

Система стоп-старт допомагає економити пальне та знижувати викиди вихлопних газів. За сприятливих умов система вимикає двигун при зниженні швидкості автомобіля до мінімальної або ж при повній зупинки (наприклад, на світлофорі чи у заторах).

Активація

Система стоп-старт може вступати в дію як тільки був запущений двигун, автомобіль розпочав рух і виникли перелічені нижче умови.

Дезактивація

Вимкніть систему стоп-старт вручну, натиснувши Ⓐ OFF. Після вимкнення індикатор у кнопці засвічується.

Автостоп

Автомобілі з механічною трансмісією
Функцію "Автостоп" можна активувати, коли автомобіль не рухається.

Щоб увімкнути функцію "Автостоп", виконайте перелічені нижче дії:

- Натисніть педаль зчеплення.
- Встановіть важіль селектора в положення нейтральної передачі.
- Відпустіть педаль зчеплення.

Двигун вимикається, при цьому запалювання буде увімкнене.

Автомобілі з автоматичною трансмісією
Якщо педаль гальм натиснути, коли автомобіль не рухається, автоматично активується режим "Автостоп".

Двигун вимикається, при цьому запалювання буде увімкнене.

Система зупинки-запуску буде вимикатися на спусках із нахилом від 12%.

Індикація

На стан режиму "Автостоп" указує контрольний індикатор Ⓐ.

При активній функції Автостоп обігрів та гальма будуть працювати у звичайному режимі.

Умови спрацювання функції Автостоп

Система стоп-старт перевіряє дію наступних умов.

- Систему стоп-старт не вимкнено вручну.
- Дверцята водія зачинено, а пасок безпеки водія застебнуто.
- Автомобільний акумулятор справний і має достатній заряд.
- Двигун розігріто.
- Температура охолоджувальної рідини двигуна не занадто висока.
- Температура вихлопів двигуна не така висока, як після їзди з високим навантаженням на двигун.
- Навколишня температура не є занизькою.
- Система клімат-контролю допускає роботу функції Автостоп.
- Вакуум гальмівної системи достатній.
- Функцію самоочищення дизельного сажового фільтра не активовано.
- Автомобіль їхав принаймні зі швидкістю ходи з моменту останньої автоматичної зупинки.

Інакше функція Автостоп залишається в режимі очікування.

Примітка
Після заміни або повторного підключення акумулятора функція Автостоп може не діяти протягом декількох годин.

Певні налаштування системи клімат-контролю можуть подавлять функцію Автостоп.

Клімат-контроль ⇨ 137.

Одразу після розгону функцію "Автостоп" може бути переведено в режим очікування.

Обкатка нового автомобіля ⇨ 151.

Система захисту автомобільного акумулятора від розряджання

З метою надійного забезпечення повторного запуску двигуна, в системі зупинки-запуску реалізовано декілька механізмів захисту автомобільного акумулятора від розряджання.

Заходи економії електроенергії

Під час роботи функції Автостоп декілька електричних функцій, таких як додатковий електричний обігрівач або обігрів заднього вікна, вимикаються або ж переводяться в режим економії. Швидкість обертання вентилятора кліматичної системи знижується для економії електроенергії.

Повторний запуск двигуна водієм

Автомобілі з механічною трансмісією

Для повторного запуску двигуна натисніть педаль зчеплення, не натискаючи педалі гальм.

Автомобілі з автоматичною трансмісією

Двигун перезапуститься за таких умов

- педаль гальм відпущено, а важіль селектора у положенні D або M
- або педаль гальм відпущено чи перед переміщенням важеля селектора в положення D або M він перебуває у положенні N
- або важіль селектора переміщено у положення R.

Повторний запуск двигуна системою стоп-старт

Для автоматичного повторного запуску важіль перемикання повинен знаходитися в нейтральному положенні.

Коли активна функція Автостоп, двигун автоматично запускається системою стоп-старт за однієї з наведених нижче умов:

- Систему стоп-старт вимкнено вручну.
- Відстібнуто пасок безпеки водія та відчинено дверцята водія.
- Температура двигуна занадто низька.
- Заряд автомобільного акумулятора нижчий за визначений рівень.
- Недостатній вакуум у гальмівній системі.
- Автомобіль рухається принаймні зі швидкістю ходи.
- Система клімат-контролю вимагає запуску двигуна.
- Кондиціонер увімкнено вручну.

Якщо до електричної розетки підключений споживач, наприклад, портативний програвач компакт-дисків, під час повторного запуску двигуна може статися коротка перерва у живленні.

Паркування

⚠ Попередження

- Забороняється ставити автомобіль на стоянку на легкозаймистій поверхні. Через високу температуру системи виведення вихлопних газів така поверхня може зайнятися.
- Завжди застосовуйте стоянкове гальмо.
- Якщо автомобіль стоїть на рівній поверхні чи на підйомі, увімкніть першу передачу або встановіть важіль селектора у положення P. На підйомі поверніть передні колеса від бордюру.

  Якщо автомобіль стоїть на схилі, увімкніть передачу заднього ходу або встановіть важіль селектора у положення P. Поверніть передні колеса до бордюру.
- Зачиніть вікна.

- Вимкніть двигун.
- Вийміть ключ із замка запалювання або вимкніть запалювання кнопкою (в автомобілях із кнопкою живлення). Поверніть кермо до спрацьовування блокування.

- Замкніть автомобіль.
- Активуйте систему запобігання викраденню автомобіля.
- Вентилятори охолодження двигуна можуть працювати після вимкнення двигуна ⇨ 232.

Обережно

Після роботи двигуна на великих обертах або з великим навантаженням перш ніж вимкнути його, потрібно проїхати коротку відстань із невеликим навантаженням або ввімкнути нейтральну передачу приблизно на 30 секунд, щоб захистити турбонагнітач.

Обережно

При дуже низькій температурі навколишнього повітря тривалість роботи двигуна на холостих обертах не може перевищувати 5 хвилин, інакше двигун може вийти з ладу.

Примітка
Якщо станеться аварія і спрацюють подушки безпеки, то коли автомобіль через певний час зупиниться, двигун автоматично вимкнеться.

Аварійний режим експлуатації в умовах дуже низької температури

⚠ Попередження

Аварійний режим експлуатації допускається лише за дуже низької температури за умови, що автомобіль стоїть на рівній поверхні.

У країнах з дуже холодним кліматом може виникнути потреба не вмикати стоянкове гальмо під час паркування автомобіля.

Це аварійний режим експлуатації, який застосовується для запобігання замерзанню стоянкового гальма.

Вихлоп двигуна

⚠Небезпека

Вихлопні гази містять отруйний чадний газ, який є безбарвним та не має запаху і може призвести до смерті під час вдихання.

Якщо вихлопні гази потраплять в салон автомобіля, відчиніть вікна. Для усунення несправності зверніться до майстерні.

Уникайте водіння з відчиненим багажником, у протилежному випадку вихлопні гази потраплять у салон.

Сажовий фільтр

Автоматичне чищення

Система сажового фільтра видаляє шкідливі частки сажі з вихлопних газів.

Якщо ⛽ або 🔧 тимчасово засвітяться, а також відобразиться повідомлення в інформаційному центрі водія, це свідчить про початок насичення сажового фільтра.

За належних умов дорожнього руху виконайте відновлення фільтра, їдучи зі швидкістю щонайменше 60 км/год, доки контрольний індикатор не згасне.

Примітка
На новому автомобілі перші операції регенерації сажового фільтра можуть супроводжуватися запахом горілого – це нормально. Після тривалої їзди автомобілем на малій швидкості або роботи в режимі холостого ходу з вихлопної труби під час прискорення може виходити водяна пара. Це не позначається на функціях автомобіля чи навколишньому середовищі.

Чищення неможливе

Якщо ⛽ або 🔧 не згасають, а також лунає звуковий сигнал і відображається супровідне повідомлення, це свідчить про занизький рівень присадки для сажового фільтра.

У бачок потрібно негайно долити рідину. Зверніться по допомогу на станцію технічного обслуговування.

Каталізатор

Каталітичний нейтралізатор зменшує кількість шкідливих речовин у вихлопних газах.

Обережно

Якість пального, яка відрізняється від вказаної на сторінках ⇨ 220, ⇨ 281 може призвести до пошкодження каталізатора чи електроніки.

Неспалений бензин перегріватиме та пошкодить каталізатор. Тому уникайте

надмірного використання стартера та руху з порожнім баком. Забороняється запуск двигуна буксируванням.

У випадку перебою запалювання, нестійкої роботи двигуна, зниження його продуктивності чи інших незвичних проблем зверніться на станцію технічного обслуговування, щоб якомога швидше усунути причини несправності. В аварійній ситуації деякий час рух можна продовжити на низькій швидкості та малих обертах двигуна.

AdBlue

Загальна інформація

Селективне каталітичне відновлення (BlueInjection) є методом значного зменшення вмісту окисів азоту у вихлопних газах. Для цього в систему виведення вихлопних газів впорскується рідина для нейтралізації вихлопних газів дизельного двигуна (DEF). Аміак, який виділяється під час реакції з цією рідиною, вступає в реакцію з азотистими газами (NO_x), які входять до складу вихлопних газів, і вони розкладаються на азот і воду.

Ця рідина має назву AdBlue®. Це неотруйна і незаймиста рідина без кольору та запаху, яка містить 32% сечовини та 68% води.

⚠ Попередження

Стежте за тим, щоб рідина AdBlue не потрапила в очі або на шкіру.

У разі, якщо рідина потрапила в очі або на шкіру, промийте їх водою.

Обережно

Стежте за тим, щоб рідина AdBlue не потрапляла на лакофарбове покриття.

У разі потрапляння змийте водою.

AdBlue замерзає при температурі -11 °C. Автомобіль обладнано пристроєм для підігрівання рідини AdBlue, який забезпечує нейтралізацію вихлопів у холодну погоду. Пристрій для підігрівання рідини AdBlue працює в автоматичному режимі.

Як правило, витрачається приблизно 0,85 л AdBlue на 1000 км, але витрата може бути більшою залежно від особливостей поїздки (наприклад, при великому завантаженні автомобіля або буксируванні причепа).

Попередження про зниження рівня рідини

Залежно від розрахованого запасу ходу для AdBlue в інформаційному центрі водія відображаються різні повідомлення. Ці повідомлення та обмеження визначені законодавством.

1. Перше можливе попередження – **Долийте рідину для очищення вихлопів: запуск автомобіля буде неможливим через 2400 км**.

Після ввімкнення запалювання на короткий час один раз з'явиться це попередження з обчисленим залишком запасу ходу. Крім того, засвітиться контрольний індикатор, а також пролунає звуковий сигнал. Рух автомобіля можливий без жодних обмежень.

Під час руху автомобіля повідомлення з'являтиметься через кожні 300 км, доки не буде долито рідину для очищення вихлопів у призначений для неї бачок.

2. Система перейде до наступного рівня попереджень, коли рідини залишиться менше ніж на 600 км. Під час кожного ввімкнення запалювання відображатиметься повідомлення з поточним значенням запасу ходу. Крім того, блиматиме контрольний індикатор , а також пролунає звуковий сигнал. Слід долити AdBlue перш ніж буде досягнуто рівень наступного попередження.

   Під час руху автомобіля повідомлення з'являтиметься через кожні 30 с, доки бачок, призначений для цієї присадки, не буде поповнено.

3. Останній рівень попередження - це порожній бачок AdBlue. Повторний запуск двигуна неможливий. Відобразиться наведене нижче попередження:

   Долийте рідину для очищення вихлопів: Запуск автомобіля заблоковано

   Крім того, блиматиме контрольний індикатор , а також пролунає звуковий сигнал.

   У бачок слід долити принаймні 5 л AdBlue, інакше запустити двигун буде неможливо.

Попередження про високу токсичність вихлопів

У разі несправності в системі зниження токсичності вихлопів в інформаційному центрі водія з'являються різні повідомлення. Ці повідомлення та обмеження визначені законодавством.

1. Якщо проблему виявлено вперше, відобразиться попередження **Проблема в системі зниження токсичності вихлопів**.

   Крім того, засвітяться контрольні індикатори , та , а також пролунає звуковий сигнал. Рух автомобіля можливий без жодних обмежень.

   Якщо проблема має тимчасовий характер, попередження зникне під час наступної поїздки після самодіагностики системи зниження токсичності вихлопів.

2. Якщо система зниження токсичності вихлопів підтвердить наявність проблеми, відобразиться наведене нижче повідомлення:

   Проблема в системі зниження токсичності вихлопів: запуск

автомобіля стане неможливим через 1100 км.

Крім того, засвітяться контрольні індикатори , та , а також пролунає звуковий сигнал.

Під час руху автомобіля повідомлення з'являтиметься через кожні 30 с, доки проблему не буде усунуто.

3. На останньому рівні попереджень відобразиться наведене нижче попереджувальне повідомлення:

Проблема в системі зниження токсичності вихлопів: Запуск автомобіля заблоковано

Крім того, засвітяться контрольні індикатори , та , а також пролунає звуковий сигнал.

Зверніться на СТО.

Доливання рідини AdBlue

Обережно

Використовуйте лише рідину AdBlue, яка відповідає стандартам ЄС DIN 70 070 та ISO 22241-1.

Забороняється використовувати присадки.

Забороняється розводити AdBlue.

Це може призвести до пошкодження системи селективного каталітичного відновлення.

Примітка
Якщо на заправній станції немає наливного насоса з наконечником для легкових автомобілів, використовуйте для доливання AdBlue тільки пляшки й каністри з герметичним штуцером, щоб запобігти розбризкуванню та переливанню рідини, а також виходу випарів з бачка. AdBlue у пляшках або каністрах можна придбати на багатьох заправних станціях, а також у дилерів компанії Opel та в інших торговельних точках.

Оскільки AdBlue має обмежений термін придатності для використання, перевіряйте дату закінчення терміну придатності перед доливанням рідини в бачок.

Примітка
У бачок слід долити принаймні 5 л AdBlue, інакше система не зможе визначити новий рівень рідини.

Якщо система не виявила доливання рідини AdBlue:

1. Їдьте без зупинок упродовж 10 хвилин зі швидкістю не менше 20 км/год.
2. Якщо доливання рідини AdBlue успішно виявлено, зникнуть попередження та обмеження, пов'язані з запасом рідини AdBlue.

Якщо система так і не виявила доливання рідини AdBlue, зверніться по допомогу на станцію технічного обслуговування.

Система може не виявити, що рідину AdBlue було долито, також у випадку, коли AdBlue доводиться доливати при температурі нижче -11 °C. У такому випадку слід поставити автомобіль на стоянку в місці з вищою навколишньою температурою і зачекати, поки рідина AdBlue не набуде рідкого стану.

Примітка
Після відкручування захисної кришки з горловини можуть виходити випари аміаку. Намагайтеся не вдихати ці випари, оскільки вони мають їдкий запах. У разі вдихання випарів вони не завдають шкоди.

Басок AdBlue має бути заповнений до максимального рівня. Це необхідно зробити після відображення попередження про запобігання повторному запуску двигуна.

Автомобіль потрібно припаркувати на рівній поверхні.

Заливна горловина для рідини AdBlue знаходиться за кришкою горловини паливного баку, яка розташована в задній частині автомобіля з правого боку.

Кришку горловини паливного бака можна відчинити лише, якщо автомобіль розблоковано.

1. Вийміть ключ із замка запалювання.
2. Закрийте всі дверцята, щоб випари аміаку не потрапили в салон автомобіля.
3. Зніміть кришку горловини паливного бака, натиснувши на неї ⇨ 222.

4. Відкрутіть захисний ковпачок горловини.
5. Відкрийте каністру з рідиною AdBlue.
6. Вставте один кінець шланга в каністру, а другий кінець прикрутіть до заливної горловини.
7. Підніміть каністру і дочекайтеся, поки вона спорожніє або поки рідина не перестане виливатися з каністри. Ця процедура може потребувати до п’яти хвилин.
8. Поставте каністру на землю, щоб спорожнити шланг. Зачекайте 15 с.
9. Відкрутіть шланг від заливної горловини.
10. Встановіть захисний ковпачок на горловину і закрутіть його за годинниковою стрілкою до кінця.

Примітка
Каністра з-під рідини AdBlue підлягає утилізації відповідно до екологічних норм. Шланг можна використовувати повторно, якщо

промити його чистою водою до висихання залишків рідини AdBlue в ньому.

Автоматична трансмісія

Автоматична трансмісія дозволяє перемикати передачі автоматично (автоматичний режим) або вручну (ручний режим).

Після переведення важеля селектора у ручний режим можна перемикати передачі вручну, штовхаючи важіль в бік **+** або **-** ⇨ 166.

Дисплей трансмісії

Режим або вибрана передача відображаються в інформаційному центрі водія.

У автоматичному режимі використання системи водіння позначається літерою **D**.

У ручному режимі відображається **M** та номер вибраної передачі.

R означає задню передачу.

N означає нейтральне положення.

P означає положення для стоянки.

Важіль селектора

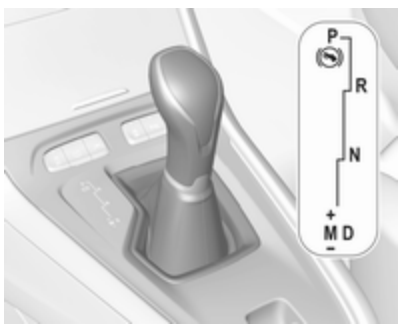

Переміщуйте важіль селектора вздовж панелі, як показано на ілюстрації вище.

P : положення стоянки, передні колеса заблоковано, вмикати лише, коли автомобіль стоїть на місці з увімкнутим стоянковим гальмом
R : задня передача, вмикати лише тоді, коли автомобіль стоїть на місці
N : нейтральне положення
D : автоматичний режим
M : ручний режим
+ : підвищення передачі в ручному режимі
– : пониження передачі в ручному режимі

Важіль селектора заблокований у положенні **P**, і його можна рухати лише, коли запалювання ввімкнено, і педаль гальм натиснуто.

Двигун можна запустити лише тоді, коли важіль селектора має положення **P** або **N**. Після вибору положення **N** перед запуском двигуна натисніть педаль гальм або застосуйте стоянкове гальмо.

Не прискорюйтеся під час вмикання передачі. Забороняється натискати педаль акселератора та гальм одночасно.

Коли передача ввімкнена, автомобіль починає повільно рухатися після відпускання гальм.

Гальмування двигуном

Щоб скористатися гальмівним ефектом двигуна, виберіть нижчу передачу в потрібний момент під час спуску (див. ручний режим).

Розгойдування автомобіля

Розгойдування дозволяється лише тоді, коли автомобіль застряг у піску, багні чи снігу. Поставте важіль селектора між **D** і **R** кілька разів. Не давайте повний газ двигуну та уникайте стрімкого прискорення.

Паркування

Застосуйте стоянкове гальмо та ввімкніть **P**.

Ручний режим

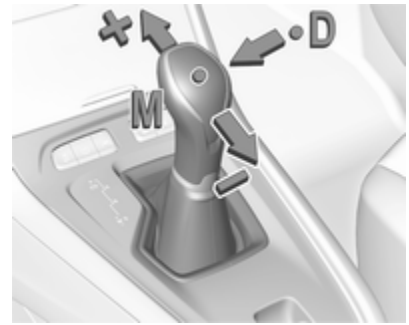

Перемістить важіль селектора з положення **D** ліворуч у положення **M**.

Щоб перейти на вищу передачу, штовхніть важіль селектора вперед до **+**.

Щоб перейти на нижчу передачу, штовхніть важіль селектора назад до **-**.

Перемкнути передачі неможливо, якщо вибрано вищу передачу, коли швидкість автомобіля занизька, або нижчу передачу, коли

швидкість зависока. Після цього в інформаційному центрі водія може відобразитися повідомлення.

У ручному режимі на високих обертах двигуна автоматичне перемикання на вищу передачу не відбувається.

Індикація під час перемикання передач

Коли задля економії пального рекомендується перейти на іншу передачу, відображається значок ▲ або ▼ разом із цифрою.

Індикація передач відбувається лише в ручному режимі.

Електронні системи водіння

- Після холодного запуску система робочої температури підвищує кількість обертів двигуна, щоб каталізатор швидко дійшов до потрібної температури.
- Спеціальні програми автоматично адаптують точки перемикання передач під час руху схилом вгору чи вниз.
- На дорогах, вкритих снігом чи льодом, та на інших слизьких поверхнях електронна система керування трансмісією дозволяє водієві під час запуску двигуна вручну вмикати першу, другу чи третю передачу.

Перехід на нижчу передачу

Натискання педалі акселератора глибше рівня механізму переходу на нижчу передачу призведе до максимального прискорення, незалежно вибраного режиму водіння. Трансмісія перемикається на нижчу передачу, залежно від швидкості двигуна.

Помилка

В разі несправності в інформаційному центрі водія з'являється повідомлення.

Повідомлення автомобіля ⇨ 113.

Електронна система керування трансмісією вмикає лише третю передачу. Трансмісія більше не перемикається автоматично.

Не перевищуйте швидкість 100 км/год.

Для усунення несправності зверніться на станцію технічного обслуговування.

Переривання подачі живлення

У випадку переривання подачі живлення важіль селектора неможливо перемістити з положення **P**. Ключ запалювання не можна витягнути із вимикача.

Якщо автомобільний акумулятор розряджений, запустіть двигун за допомогою товстих дротів ⇨ 263.

Якщо причиною несправності не є низький заряд автомобільного акумулятора, відпустіть важіль селектора.

1. Застосуйте стоянкове гальмо.

2. Відчепіть оздоблювальну накладку важеля перемикання передач від центральної консолі. Устроміть палець в покриту шкірою заглибину під важелем селектора і виштовхніть оздоблювальну накладку догори.

3. Натисніть кнопку і перемістіть важіль селектора з положення **P**. Для усунення переривання живлення зверніться на станцію технічного обслуговування.
4. Установіть манжету важеля селектора на центральну консоль і заблокуйте її.

Механічна трансмісія

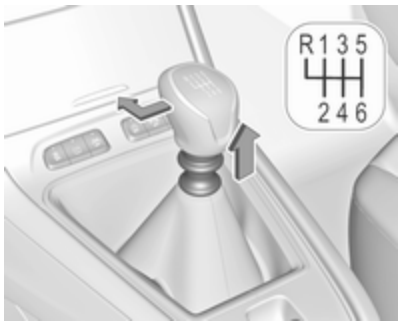

Щоб увімкнути задню передачу на 6-швидкісній трансмісії, натисніть педаль зчеплення, потягніть за кільце під важелем селектора, а потім перемістіть важіль повністю вліво та вперед.

Якщо передача не вмикається, установіть важіль селектора у нейтральне положення, відпустіть педаль зчеплення та натисніть її знову. Потім повторіть вибір передачі.

Не дозволяйте зчепленню прокручуватися без потреби.

Під час роботи повністю натисніть педаль зчеплення. Не використовуйте педаль як підставку для ніг.

Якщо виявлено пробуксовування зчеплення протягом визначеного часу, потужність двигуна буде зменшено. У центрі інформації водія відображається попередження. Відпустіть педаль зчеплення.

Обережно
Не рекомендується керувати автомобілем однією рукою, тримаючи іншу на важелі селектора.

Індикація під час перемикання передач ⇨ 104.

Система зупинки-запуску ⇨ 156.

Гальма

Система гальм містить два незалежні контури гальм.

Якщо контур гальм виходить із ладу, можна гальмувати за допомогою іншого контуру гальм. Проте ефект гальмування досягається лише тоді, коли педаль гальм повністю натиснуто. Для цього потрібно значно більше сили. Гальмівний шлях подовжується. Перед продовженням подорожі зверніться на станцію технічного обслуговування.

Коли двигун не працює, підтримка сервопристрою гальм вимикається, щойно педаль гальм натиснуто один раз або двічі. Ефект гальмування не знижується, але гальмування вимагає значно більших зусиль. Це особливо важливо під час буксирування.

Контрольний індикатор (P) ⇨ 103.

Антиблокувальна система гальм

Антиблокувальна система гальм (ABS) запобігає блокуванню коліс.

Система ABS починає регулювати тиск гальмування, щойно виникає ймовірність блокування коліс. Автомобіль залишається керованим навіть під час різкого гальмування.

Про роботу системи ABS свідчить пульсування педалі гальм і шум, викликаний процесом регулювання.

Для оптимального гальмування натисніть і утримуйте педаль гальм протягом усього процесу гальмування, незважаючи на її пульсування. Не відпускайте педаль.

Під час екстреного гальмування для уникнення ДТП ліхтарі аварійної сигналізації вмикаються автоматично залежно від сили сповільнення. Вони автоматично вимкнуться під час першого прискорення.

Після зрушення з місця система проводить самодіагностику, і цей процес можна почути на слух.

Контрольний індикатор (ABS) ⇨ 104.

Несправність

⚠ Попередження

Якщо в системі ABS є несправність, колеса можуть блокуватися через гальмування, яке є більш жорстким, ніж звичайно. Переваги системи ABS більше недоступні. Під час різкого гальмування автомобіль більше не може керуватися та може йти в заніс.

Для усунення несправності зверніться на станцію технічного обслуговування.

Стоянкове гальмо

⚠ Попередження

Перед виходом з автомобіля перевірте стан стоянкового гальма. Контрольний індикатор Ⓟ має світитися постійно.

Електричне стоянкове гальмо

Застосування, коли автомобіль стоїть на місці

⚠ Попередження

Потягніть вимикач Ⓟ протягом однієї секунди, поки контрольний індикатор Ⓟ не почне світитися постійно. Тепер електричне стоянкове гальмо увімкнуте ⇨ 103. Електричне стоянкове гальмо діє автоматично з відповідним зусиллям.

Перед виходом з автомобіля перевірте стан електричного стоянкового гальма. Контрольний індикатор Ⓟ ⇨ 103.

Електричне стоянкове гальмо можна увімкнути за будь-яких умов - навіть тоді, коли запалювання вимкнуте.

Не слід надто часто використовувати електричне стоянкове гальмо, коли двигун вимкнений, оскільки це може призвести до розрядження автомобільного акумулятора.

Відпускання

Увімкніть запалювання. Тримайте педаль ніжного гальма натиснутою, потім натисніть перемикач Ⓟ.

Функція розгону

Автомобілі з механічною трансмісією: Якщо натиснути педаль зчеплення, а потім трохи відпустити її та злегка натиснути педаль акселератора, електричне стоянкове гальмо вимкнеться автоматично. Це можливо лише за умови, що увімкнуто автоматичний режим роботи електричного стоянкового гальма. Це неможливо, якщо одночасно витягнуто перемикач Ⓟ.

Автомобілі з автоматичною трансмісією: Якщо злегка натиснути педаль акселератора, коли важіль селектора знаходиться в положенні **D**, електричне стоянкове гальмо вимкнеться автоматично. Це можливо лише за умови, що увімкнуто автоматичний

режим роботи електричного стоянкового гальма. Це неможливо, якщо одночасно витягнуто перемикач Ⓟ.

Гальмування під час руху автомобіля

Якщо під час руху автомобіля перемикач Ⓟ залишається витягнутим, система електричного стоянкового гальма сповільнюватиме рух. Якщо відпустити перемикач Ⓟ, гальмування одразу припиниться.

Коли перемикач Ⓟ витягнуто, антиблокувальна система гальм та електронна система курсової стійкості підтримують стабільність автомобіля. Якщо виникає помилка електричного стоянкового гальма, в інформаційному центрі водія відображається попередження. У разі несправності антиблокувальної системи гальм та електронної системи курсової стійкості на панелі приладів світиться один або обидва індикатори (ABS) і 🚗. У такому випадку стабільність можна забезпечити лише шляхом багаторазового витягання і натиснення перемикача Ⓟ, доки автомобіль не стане нерухомо.

Робота в автоматичному режимі

Під час роботи в автоматичному режимі електричне стоянкове гальмо вмикається й вимикається автоматично.

Електричне стоянкове гальмо можна також увімкнути або вимкнути вручну за допомогою перемикача Ⓟ.

Автоматичне ввімкнення:

- Електричне стоянкове гальмо вмикається автоматично після зупинки автомобіля та вимкнення запалювання.
- Для підтвердження ввімкнення в комбінованій панелі приладів засвітиться Ⓟ і відобразиться спливне повідомлення на дисплеї.

Автоматичне вимкнення:

- Коли автомобіль рушає, стоянкове гальмо автоматично вимикається.
- Для підтвердження вимкнення Ⓟ згасне в комбінованій панелі приладів і відобразиться спливне повідомлення на дисплеї.

Якщо автомобіль обладнано автоматичною трансмісією і гальмо не вимкнулося автоматично, переконайтеся, що передні дверцята зачинено належним чином.

Вимкнення автоматичної роботи

1. Запуск двигуна.
2. Якщо стоянкове гальмо вимкнене, увімкніть його, потягнувши на себе перемикач Ⓟ.
3. Приберіть ногу з педалі гальм.
4. Натискайте перемикач Ⓟ щонайменше 10 с, але не більше 15 с.
5. Відпустіть перемикач Ⓟ.

6. Натисніть і потримайте педаль гальм.
7. Витягніть перемикач Ⓟ на 2 с.

Коли автоматичне керування електричним стоянковим гальмом вимкнеться, в комбінованій панелі приладів засвітиться AUTO P OFF як підтвердження ⇨ 103. Електричне стоянкове гальмо можна ввімкнути й вимкнути лише вручну.

Щоб знову активувати роботу в автоматичному режимі, повторно виконайте описані вище кроки.

Перевірка функціональності

Коли автомобіль не рухається, електричне стоянкове гальмо може бути увімкнуто автоматично. Це проводиться для перевірки системи.

Несправність

Коли електричне стоянкове гальмо несправне, світиться контрольний індикатор ⚠, а у центрі інформації для водія відображається повідомлення.

Повідомлення автомобіля ⇨ 113.

Щоб увімкнути електричне стоянкове гальмо, потягніть перемикач Ⓟ і не відпускайте його щонайменше п'ять секунд. Якщо контрольний індикатор Ⓟ світиться, це свідчить, що електричне стоянкове гальмо увімкнуте.

Щоб вимкнути електричне стоянкове гальмо, натисніть на перемикач Ⓟ і не відпускайте його щонайменше дві секунди. Якщо контрольний індикатор Ⓟ згасне, це свідчитиме, що електричне стоянкове гальмо вимкнуте.

Контрольний індикатор Ⓟ блимає: електричне стоянкове гальмо ввімкнуте не повністю або вимкнуте. Якщо контрольний індикатор блимає постійно, вимкніть електричне стоянкове гальмо, а потім увімкніть його знову.

Підсилювач гальм

Якщо педаль гальм натискається швидко та інтенсивно, автоматично застосовується максимальне гальмівне зусилля.

Про застосування підсилювача гальм свідчить пульсація педалі гальм і більший опір під час натискання педалі.

Рівномірно натискайте педаль гальм до повної зупинки. Максимальне гальмівне зусилля автоматично зменшується, коли педаль гальм відпускається.

Допоміжна система при старті з місця під гору

Система допомагає запобігти випадковому відкочуванню під час рушання з місця на схилах.

Якщо після зупинки на схилі відпустити педаль гальм, вони залишаються ввімкненими ще протягом двох секунд. Гальма автоматично вимикаються, як тільки автомобіль починає прискорюватися.

Системи регулювання плавності ходу

Електронна система курсової стійкості та протибуксувальна система

Електронна система курсової стійкості (ESC) за потреби покращує стійкість, незалежно від типу дороги чи зчеплення шин із дорогою.

Як тільки автомобіль починає звертати вбік (унаслідок недостатньої керованості / занесення на повороті), потужність двигуна знижується й гальма застосовуються окремо до кожного колеса.

ESC діє разом із протибуксовочною гальмівною системою (TC). Вона запобігає прокручуванню ведучих коліс.

Система TC є складовою частиною системи ESC.

За потреби протибуксувальна система покращує стійкість руху незалежно від типу дорожнього покриття чи зчеплення шин із дорогою, запобігаючи при цьому обертанню ведучих коліс.

Щойно ведучі колеса починають обертатися, потужність двигуна зменшується й обертання гальмується індивідуально. Це значно покращує стійкість авто на слизьких дорогах.

Системи ESC і TC готові до роботи після кожного запуску двигуна, як тільки згасне контрольний індикатор .

Коли діють системи ESC і TC, блимає.

⚠Попередження

Забороняється випробовувати цю спеціальну функцію безпеки, наражаючись на небезпеку під час руху.

Адаптуйте швидкість до дорожніх умов.

Контрольний індикатор ➪ 105.

Дезактивація

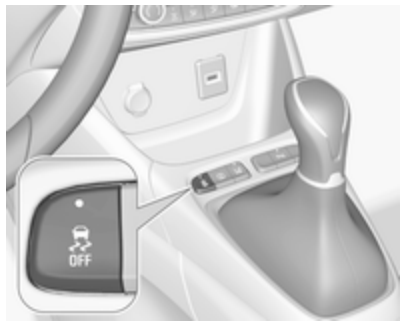

Системи ESC і TC за потреби можна у будь-який час вимкнути, натиснувши .

Засвітиться індикатор у кнопці .

Після вимкнення систем ESC і TC в інформаційному центрі водія з'явиться повідомлення про їхній стан.

Системи ESC і TC знову ввімкнуться, якщо повторно натиснути кнопку або натиснути педаль гальм, а також після розгону автомобіля до швидкості понад 50 км/год.

Після повторного ввімкнення систем ESC і TC індикатор у кнопці згасне.

Крім того, системи ESC і TC знову ввімкнуться після увімкнення запалювання.

Несправність

Коли в системі виникає несправність, контрольний індикатор світиться постійно, а в інформаційному центрі водія з'являється повідомлення. Система не працює.

Для усунення несправності зверніться на станцію технічного обслуговування.

Система вибору режиму їзди

Обережно

Цей автомобіль призначений головним чином для руху по дорогах, але його також можна використовувати для їзди по бездоріжжю.

Однак не варто їздити по місцевості, де можна пошкодити автомобіль через перешкоди на дорозі, такі як каміння тощо, і в місцевості з крутими схилами й поганим зчепленням з дорогою.

Не можна перетинати водяні перешкоди.

Обережно

Під час їзди бездоріжжям раптовий рух чи маневри можуть призвести до зіткнення або до втрати автомобілем керованості.

Система вибору режиму їзди призначена для оптимізації зчеплення з дорогою, що має низький коефіцієнт тертя (засніжена, вкрита брудом або піском).

Система пристосовується до рельєфу, діючи на передні колеса – завдяки цьому перерозподіляється вага автомобіля, що зазвичай асоціюється з більш традиційною системою повного приводу.

Система вибору режиму їзди дає змогу вибрати один із п’яти режимів керування автомобілем:

- Режим з вимкненою системою ESC
- стандартний режим
- режим "Сніг" *
- режим "Болото"
- режим "Пісок"

Поворотом елемента керування можна активувати кілька режимів.

В інформаційному центрі водія засвітиться світлодіодний індикатор і з’явиться повідомлення про стан вибраного режиму.

Режим з вимкненою системою ESC

У цьому режимі система ESC та протибуксувальна система вимикаються.

Засвітиться світлодіод у кнопці .

Система ESC та протибуксувальна система автоматично вмикаються знову на швидкості понад 50 км/год або під час наступного ввімкнення запалювання.

Стандартний режим

Цей режим відкалібровано для забезпечення низького рівня буксування коліс на основі різних типів зчеплення з дорогою, які зазвичай трапляються під час щоденної їзди.

Під час кожного ввімкнення запалювання система автоматично скидається до цього режиму.

Режим "Сніг" *

Цей режим пристосовується до умов зчеплення з дорогою, яких зазнає кожне колесо під час рушання автомобіля.

Під час прискорення система оптимізує буксування коліс, щоб забезпечити найкращий розгін за умов наявного зчеплення з дорогою. Рекомендується використовувати для глибокого снігу та стрімких схилів.

Цей режим діє, доки швидкість не перевищує 50 км/год.

Режим "Болото"

Цей режим забезпечує значне буксування коліс під час рушання для колеса з найслабшим зчепленням із дорогою, завдяки чому з-під коліс видаляється болото й відновлюється належне зчеплення.

Водночас на колесо з найкращим зчепленням із дорогою передається максимально можливий крутний момент.

Цей режим діє, доки швидкість не перевищує 80 км/год.

Режим "Пісок"

Цей режим забезпечує незначне одночасне буксування двох ведучих коліс, завдяки чому полегшується просування автомобіля вперед і зменшується ризик його загрузання.

Цей режим діє, доки швидкість не перевищує 120 км/год.

Обережно
Не використовуйте інші режими на піску, оскільки автомобіль може застрягнути.

Спортивний режим

У спортивному режимі деякі параметри систем автомобіля налаштовуються для більш спортивного стилю водіння.

Активація

Натисніть **SPORT** під час роботи двигуна.

Під час дії спортивного режиму засвічується індикатор у кнопці, а в центрі інформації для водія відображається повідомлення про стан режиму.

Дезактивація

Натисніть на короткий час **SPORT**. Спортивний режим буде вимкнутий після наступного ввімкнення запалювання.

Допоміжні системи водія

⚠ Попередження
Допоміжні системи водія розробляються для допомоги водію і не замінюють його увагу. Водій бере на себе повну відповідальність при керуванні автомобілем. При використанні допоміжних систем водія завжди уважно стежте за поточною ситуацією на дорозі.

Круїз-контроль

Круїз-контроль може зберігати й підтримувати швидкість понад 40 км/год. Крім цього, на автомобілях із механічною трансмісією має бути ввімкнена принаймні третя передача, а на автомобілях з автоматичною трансмісією потрібно вибрати положення **D** або другу чи вищу передачу в положенні **M**.

Під час руху на підйомі чи на спуску можливі відхилення від збережених швидкостей.

Система підтримує задану водієм швидкість автомобіля, і для цього не потрібно натискати педаль акселератора.

Попередньо задану швидкість може бути тимчасово перевищено натисненням педалі акселератора.

Стан і запрограмована швидкість відображаються в інформаційному центрі водія.

Не використовуйте круїз-контроль, якщо не рекомендується підтримувати постійну швидкість.

Контрольний індикатор ⇨ 108.

Увімкнення системи

Натисніть – у центрі інформації для водія з'явиться символ і повідомлення. Система поки що не працює.

Увімкнення функцій

Налаштування швидкості водієм

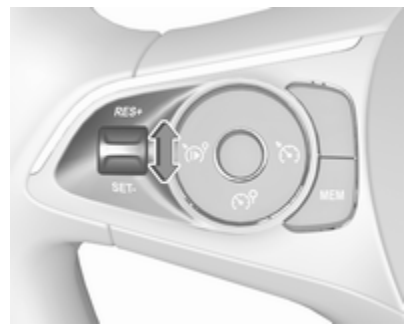

Коли автомобіль набере потрібну швидкість, натисніть коліщатко коротким рухом один раз у бік **RES/+** або **SET/-**. Поточна швидкість зберігається та підтримується. Педаль акселератора можна відпустити.

Після цього можна налаштувати обмеження швидкості за допомогою коліщатка: натискайте його у бік **RES/+**, щоб збільшити швидкість, або у бік **SET/-**, щоб її зменшити. Короткими дотиками швидкість змінюється з невеликим кроком, а утримування перемикача дає змогу змінювати швидкість із великим кроком.

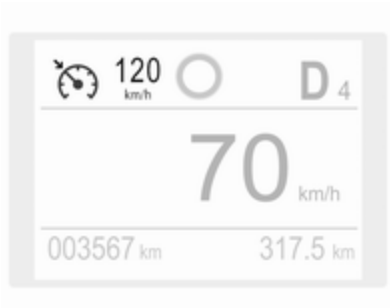

Значення швидкості відображається в інформаційному центрі водія.

Застосування швидкості, запропонованої системою розпізнавання дорожніх знаків

Інтелектуальна система адаптування швидкості інформує водія, якщо система розпізнавання дорожніх знаків виявила обмеження швидкості. Виявлене обмеження швидкості може бути використано як нове значення швидкості для круїз-контролю.

За допомогою камери вгорі на лобовому склі ця система виявляє та зчитує знаки обмеження швидкості та знаки, які позначають кінець ділянки з обмеженням швидкості. Система також враховує дані про обмеження швидкості, яка міститься в картографічних даних навігаційної системи.

Функцію можна ввімкнути або вимкнути в меню персоналізації автомобіля ⇨ 115.

Якщо круїз-контроль активний, розпізнане обмеження швидкості відображається в інформаційному центрі водія і світиться **MEM**.

Залежно від версії центру інформації для водія може відображатися різна інформація.

В інформаційному центрі водія відобразиться знак обмеження швидкості й на кілька секунд засвітиться **MEM**.

Натисніть **MEM** на панелі органів керування на кермі, щоб ініціювати збереження запропонованої швидкості.

Ще раз натисніть **MEM** на панелі органів керування на кермі, щоб підтвердити й зберегти нове налаштування швидкості.

Цю швидкість буде задано як нове значення для круїз-контролю.

Перевищення заданої швидкості

Швидкість автомобіля можна збільшити, натиснувши педаль акселератора. Якщо відпустити педаль акселератора, попередньо збережена швидкість відновлюється.

Вимкнення функцій

Натисніть - круїз-контроль перейде у режим паузи і на дисплеї з'явиться повідомлення. Автомобіль рухатиметься без керування круїз-контролем.

Круїз-контроль не діятиме, але остаточно не вимкнеться. Останнє збережене значення швидкості залишається в пам’яті, і його можна відновити пізніше.

Круїз-контроль автоматично вимикається за наведених нижче умов:

- Натиснуто педаль гальм.
- Натиснута педаль зчеплення.
- Швидкість автомобіля не перевищує 40 км/год.
- Працює протибуксувальна система чи електронна система курсової стійкості.
- Важіль селектора у положенні **N** (автоматична трансмісія) або вибрано першу чи другу передача (механічна трансмісія).

Відновлення збереженої швидкості

Після досягнення швидкості понад 40 км/год натисніть коліщатко у бік **RES/+**. Збережена швидкість відновиться.

Вимкнення системи

Натисніть – вибір режиму круїз-контролю буде скасовано, і його індикатор в інформаційному центрі водія згасне.

Якщо натиснути , щоб активувати обмежувач швидкості, круїз-контроль дезактивується.

Якщо вимкнути запалювання, буде скасовано будь-яке запрограмоване значення швидкості.

Несправність

У разі несправності круїз-контролю значення швидкості буде очищено, після чого натомість блиматимуть косі риски.

Круїз-контроль може не діяти належним чином, якщо дорожні знаки не відповідають Віденській конвенції про дорожні знаки.

Обмежувач швидкості

Обмежувач швидкості не дозволяє автомобілю перевищувати попередньо встановлену максимальну швидкість.

Максимальну швидкість можна встановити на рівні понад 30 км/год.

Водій може розігнати автомобіль до швидкості, що не перевищує попередньо задану. Під час руху на схилах може статися відхилення від обмеженої швидкості.

Попередньо задану швидкість може бути тимчасово перевищено натисненням педалі акселератора.

Стан і попередньо задане обмеження швидкості відображаються у центрі інформації для водія.

Увімкнення системи

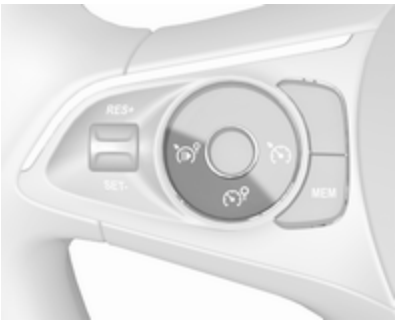

Натисніть – у центрі інформації для водія з'явиться символ і повідомлення. Система поки що не працює.

Увімкнення функцій

Налаштування швидкості водієм

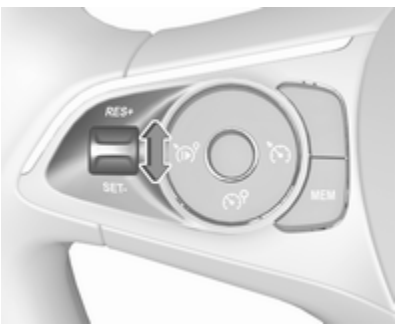

Натисніть коліщатко коротким рухом один раз у бік **RES/+** або **SET/-**.

Рівень обмеження швидкості можна налаштувати за допомогою коліщатка: натискайте його у бік **RES/+**, якщо потрібно встановити вищу максимальну швидкість, або у бік **SET/-**, якщо її потрібно зменшити. Короткими дотиками швидкість змінюється з невеликим кроком, а утримування перемикача дає змогу змінювати швидкість із великим кроком. Значення швидкості відображається в інформаційному центрі водія.

Натисніть ⚲, щоб активувати обмежувач швидкості.

Застосування швидкості, запропонованої системою розпізнавання дорожніх знаків

Інтелектуальна система адаптування швидкості інформує водія, якщо система розпізнавання дорожніх знаків виявила обмеження швидкості. Виявлене обмеження швидкості буде задано як нове значення для обмежувача швидкості.

За допомогою камери вгорі на лобовому склі ця система виявляє та зчитує знаки обмеження швидкості та знаки, які позначають кінець ділянки з обмеженням швидкості. Система також враховує дані про обмеження швидкості, яка міститься в картографічних даних навігаційної системи.

Ця функція вмикається й вимикається у меню персоналізації ⇨ 115.

Якщо обмежувач швидкості активний, розпізнане обмеження швидкості відображається в інформаційному центрі водія і світиться MEM.

Залежно від версії центру інформації для водія може відображатися різна інформація.

У інформаційному центрі водія з'явиться знак обмеження швидкості та на кілька секунд засвітиться MEM.

Натисніть MEM на панелі органів керування на кермі, щоб ініціювати збереження запропонованої швидкості.

Ще раз натисніть MEM на панелі органів керування на кермі, щоб підтвердити й зберегти нове налаштування швидкості.

Цю швидкість буде задано як нове значення для обмежувача швидкості.

Перевищення обмеження швидкості

При виникненні екстреної ситуації можна перевищувати обмеження швидкості шляхом сильного натискання педалі акселератора майже до кінця.

Відпустіть педаль акселератора, і функція обмежувача швидкості знову буде активована, щойно швидкість не знизиться менше за встановлене обмеження швидкості.

Вимкнення функцій

Натисніть ⚲ - обмежувач швидкості перейде у режим паузи і на дисплеї з'явиться повідомлення. Автомобіль рухатиметься без обмеження швидкості.

Обмежувач швидкості не діятиме, але остаточно не вимкнеться. Останнє збережене значення швидкості залишається в пам’яті, і його можна відновити пізніше.

Відновити обмеження швидкості

Натисніть – автомобіль набере швидкість до заданого значення.

Вимкнення системи

Натисніть – вибір режиму обмежувача швидкості буде скасовано, після чого індикація обмеження швидкості в інформаційному центрі водія згасне.

Якщо натиснути , щоб активувати круїз-контроль, обмежувач швидкості дезактивується.

Попередньо задана швидкість після вимкнення запалювання залишається в пам’яті.

Несправність

У разі несправності обмежувача швидкості її значення буде очищено, після чого натомість блиматимуть косі риски.

Обмежувач швидкості може не працювати належним чином, якщо дорожні знаки не відповідають Віденській конвенції про дорожні знаки.

Адаптивний круїз-контроль

Адаптивний круїз-контроль - це вдосконалений варіант звичайного круїз-контролю з додатковою функцією утримування певної дистанції руху до автомобіля попереду. У цій системі для розпізнавання транспортних засобів, що рухаються попереду, використовуються радар і датчики камери. Якщо на шляху автомобіля не виявлено інших транспортних засобів, функція адаптивного круїз-контролю працюватиме так, як звичайний круїз-контроль.

Адаптивний круїз-контроль автоматично уповільнює автомобіль при наближенні до більш повільного транспортного засобу. Потім функція відрегульовує швидкість для слідування за транспортним засобом, що рухається попереду, із дотриманням зазначеної дистанції. Швидкість автомобіля збільшується чи зменшується для слідування за автомобілем, що рухається попереду, але при цьому не перевищуватиме задану швидкість. Функція може гальмувати із обмеженим гальмівним зусиллям, з увімкненням стоп-сигналів.

Якщо транспортний засіб попереду прискориться або змінить смугу руху, адаптивний круїз-контроль поступово прискорить автомобіль, щоб повернутися до заданої швидкості. Якщо водій вмикає вказівники повороту, щоб обігнати більш повільній транспортний засіб, адаптивний круїз-контроль дозволяє автомобілю тимчасово наблизитися до цього транспортному засобу попереду, щоб допомогти виконати обгін. Проте, задану швидкість ніколи не буде перевищено.

У системі адаптивного круїз-контролю для автомобілів з механічною трансмісією можна зберегти задані швидкості, що

перевищують 30 км/год. Якщо автомобіль попереду рухається надто повільно, і підтримувати вибрану дистанцію руху вже неможливо, лунає попереджувальний звуковий сигнал, і в інформаційному центрі водія відображається повідомлення. У повідомленні водію пропонується знову перебрати на себе керування автомобілем. У автомобілях з автоматичною трансмісією ця система може загальмувати автомобіль до повної зупинки.

⚠ Попередження

Повна увага водія завжди необхідна під час їзди з адаптивним круїз-контролем. Водій повністю контролює керування автомобілем, тому що педаль гальма, педаль акселератора і кнопка мають пріоритет перед будь-якою операцією адаптивного круїз-контролю.

Увімкнення системи

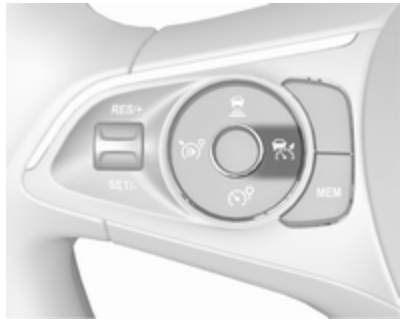

Натисніть - в інформаційному центрі водія відображатиметься символ. Система поки що не працює.

Увімкнення функцій шляхом встановлення швидкості

Адаптивний круїз-контроль вмикається вручну на швидкості від 30 км/год до 180 км/год. У автомобілях з автоматичною трансмісією важіль селектора має бути у положенні **D** або **M.**

Наберіть потрібну швидкість і пересуньте коліщатко у положення **SET/-**. Поточна швидкість зберігається та підтримується.

Значення швидкості відображається в інформаційному центрі водія.

Під час роботи круїз-контролю система зупинки-запуску автоматично вимикається.

Коригування заданої швидкості

Завжди можна їхати швидше заданої швидкості, натискаючи на педаль акселератора. Якщо відпустити педаль акселератора, автомобіль відновлює збережена швидкість. Якщо попереду рухається повільніший транспортний засіб, відновлюється дистанція руху, вибрана водієм.

Якщо задану швидкість перевищено, в інформаційному центрі водія блимає визначене значення швидкості і відображається попередження.

⚠ Попередження

В разі прискорення, ініційованого водієм, функція автоматичне гальмування в системі вимикається. В центрі інформації для водія з'являється відповідне спливаюче повідомлення.

Збільшення швидкості

Коли увімкнено адаптивний круїз-контроль, пересуньте коліщатко до **RES/+** й утримуйте його, або посуньте коліщатко до **RES/+** на короткий час декілька разів: Швидкість збільшуватиметься безперервно або поступово з невеликим кроком.

Зменшення швидкості

Коли увімкнено адаптивний круїз-контроль, пересуньте коліщатко до **SET/-** й утримуйте його, або посуньте коліщатко до **SET/-** на короткий час декілька разів: Швидкість зменшуватиметься безперервно або поступово з невеликим кроком.

Відновлення збереженої швидкості

Після досягнення швидкості понад 30 км/год пересуньте коліщатко у положення **RES/+**. Адаптивний круїз-контроль буде увімкнуто, і використовуватиметься збережена швидкість.

Отримання обмеження швидкості від допоміжної системи визначення дорожніх знаків.

Інтелектуальна система адаптування швидкості інформує водія, якщо система розпізнавання дорожніх знаків виявила обмеження швидкості. Виявлене

обмеження швидкості можна задати як нове значення швидкості для адаптивного круїз-контролю.

За допомогою камери вгорі на лобовому склі ця система виявляє та читає знаки обмеження швидкості та знаки, які позначають кінець ділянок з обмеженням швидкості. Система також враховує дані про обмеження швидкості, яка міститься в картографічних даних навігаційної системи.

Ця функція вмикається й вимикається у меню персоналізації ⇨ 115.

Якщо діє адаптивний круїз-контроль, розпізнане обмеження швидкості відображається в інформаційному центрі водія, і світиться **MEM**.

В інформаційному центрі водія відобразиться знак обмеження швидкості й на кілька секунд засвітиться **MEM**.

Натисніть **MEM** на панелі органів керування на кермі, щоб ініціювати збереження запропонованої швидкості.

Ще раз натисніть **MEM** на панелі органів керування на кермі, щоб підтвердити й зберегти нове налаштування швидкості.

Це обмеження швидкості тепер використовуватиметься адаптивним круїз-контролем як задана швидкість.

Адаптивний круїз-контроль у автомобілях з автоматичною трансмісією

У автомобілях з автоматичною трансмісією адаптивний круїз-контроль дозволяє підтримувати вибрану дистанцію руху за транспортним засобом, що гальмує, до його повної зупинки.

Якщо система зупинила ваш автомобіль за іншим транспортним засобом, то замість встановленої швидкості відображається зелений контрольний індикатор Ⓐ. Цей символ означає, що автомобіль автоматично утримується в стані зупинки.

Якщо автомобіль попереду зупиниться на деякий час, а потім почне рухатися вперед, зелений контрольний індикатор визначення автомобіля попереду Ⓐ почне блимати і пролунає попереджувальний звуковий сигнал для нагадування про необхідність перевірки дорожньої обстановки перед продовженням руху.

Коли автомобіль попереду від'їжджатиме, натисніть педаль акселератора і наберіть швидкість 30 км/год, а потім посуньте коліщатко до **SET-** або **RES+**, щоб відновити адаптивний круїз-контроль. Якщо зупинка триває довше п'яти хвилин або відчинено дверцята водія чи розстебнуто пасок безпеки на сидінні водія, автоматично ввімкнеться електричне стоянкове гальмо, щоб утримати автомобіль на місці. Засвітиться контрольний індикатор Ⓟ. Щоб вимкнути електричне стоянкове гальмо, натисніть педаль акселератора.

Електричне стоянкове гальмо ⇨ 170.

⚠ Попередження

Коли систему вимкнено або вона не діє, автомобіль більше не буде утримуватися в нерухомому положенні і може розпочати рух. Завжди будьте напоготові застосувати гальмо, щоб утримати автомобіль на місці.

Не залишайте автомобіль, коли він утримується на місці функцією адаптивного круїз-контролю. Завжди пересувайте важіль перемикання передач в положення **P** і вимикайте запалення перед виходом з автомобіля.

Встановлення дистанції слідування

Коли функція адаптивного круїз-контролю розпізнає повільніший транспортний засіб на вашому шляху, вона приведе швидкість вашого автомобіля у відповідність для збереження дистанції слідування, заданої водієм.

Для дистанції руху можна встановити значення "близька" (1 стовпчик), "нормальна" (2 стовпчики) або "далека" (3 стовпчики).

Якщо під час роботи двигуна адаптивний круїз-контроль ввімкнуто (відображається сірим кольором), можна змінити значення дистанції руху:

Натисніть ⌛, щоб показати поточні налаштування у центрі інформації для водія.

Щоб змінити дистанцію руху, натисніть ⌛ знову: Нове налаштування також відображається в інформаційному центрі водія.

Обрана дистанція руху позначається заповненими стовпчиками на сторінці адаптивного круїз-контролю.

⚠ Попередження

Водій несе повну відповідальність за дотримання належної дистанції руху відповідно до дорожніх та погодних умов, а також умов видимості. Дистанцію руху необхідно відкоригувати, інакше система вимкнеться, якщо поточні умови руху цього потребуватимуть.

Розпізнавання автомобілів, що рухаються попереду

Коли система виявляє автомобіль на смузі руху, символ адаптивного круїз-контролю в інформаційному центрі водія змінюється: змінюється на .

Вимкнення функцій

Натисніть - адаптивний круїз-контроль перейде у режим паузи, і на дисплеї з'явиться повідомлення. Автомобіль рухатиметься без адаптивного круїз-контролю.

Адаптивний круїз-контроль не активний, але його не вимкнено. Останнє збережене значення заданої швидкості залишається в пам'яті для подальшого використання.

Адаптивний круїз-контроль автоматично вимикається у таких випадках:

- Натиснуто педаль гальм.
- Швидкість автомобіля перевищує 180 км/год або нижча за 30 км/год.
- Увімкнуто електричне стоянкове гальмо.
- Протибуксовочну гальмівну систему або електронну систему курсової стійкості вимкнено або вона діє.
- Важіль селектора автоматичної трансмісії не встановлено у положення **D** або **M**.
- В електронній системі курсової стійкості виявлено несправність.

Вимкнення системи

Натисніть – вибір режиму адаптивного круїз-контролю буде скасовано, і його індикатор в інформаційному центрі водія згасне.

Якщо натиснути , щоб увімкнути обмежувач швидкості, адаптивний круїз-контроль вимкнеться.

При вимкненні запалювання збережене значення швидкості видаляється.

Увага водія

- На звивистих дорогах або у гірській місцевості користуйтеся функцією адаптивного круїз-контролю обережно, оскільки система може загубити автомобіль, що рухається попереду, і їй знадобиться час, щоб розпізнати його знову.
- Не користуйтеся системою на слизьких дорогах, оскільки вона може спричиняти швидкі зміни у зчепленні коліс з дорожнім полотном (пробуксовування), і автомобіль може втратити керованість.
- Не використовуйте адаптивний круїз-контроль під час дощу, снігу чи в умовах сильного забруднення, оскільки

радарний датчик може вкрити водяна плівка, пил, крига чи сніг. Це зменшує чи повністю блокує видимість. У випадку блокування датчика, очистіть кришку датчика.

- Цю систему не можна використовувати, якщо на автомобілі встановлено запасне колесо.

Обмеження системи

⚠ Попередження

Гальмівне зусилля у системі автоматичного гальмування не дає змоги виконати різке гальмування, і ступінь гальмування може бути недостатнім, щоб уникнути зіткнення.

- Після раптової зміни смуги руху система потребує певний час для розпізнання наступного автомобіля, що рухається перед вами. То ж при розпізнаванні нового автомобіля система може прискорюватися замість того, щоб гальмувати.
- Функція адаптивного круїз-контролю ігнорує зустрічні автомобілі.
- Під час рушання та гальмування функція адаптивного круїз-контролю не помічає пішоходів і тварин.
- Функція адаптивного круїз-контролю зважає на автомобілі, що стоять, лише під час руху з низькою швидкістю.
- Під час буксирування причепа користуватися системою адаптивного круїз-контролю заборонено.
- Адаптивний круїз-контроль не можна використовувати на дорогах з ухилом понад 10%.

Радар має досить вузьке поле виявлення, тому система може не виявити наведені нижче об’єкти:

- транспортні засоби меншої ширини, такі як мотоцикли, скутери
- транспортні засоби, які рухаються не посередині смуги руху
- транспортні засоби, які роблять поворот
- транспортні засоби, які раптово з’їжджають на узбіччя

Криві

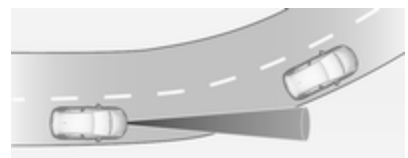

Функція адаптивного круїз-контролю обчислює прогнозований маршрут на основі відцентрової сили. Цей прогнозований маршрут враховує поточні характеристики кривої, але не може враховувати майбутні її зміни. Система може

втратити поточний автомобіль що рухається попереду або ж орієнтуватися на автомобіль який рухається в іншій смузі. Це може трапитися при зміні смуг руху, або ж якщо крива дороги стає крутішою чи прямішою. Якщо система більше не розпізнає автомобілів попереду, контрольний індикатор 🚗 гасне.

Якщо відцентрова сила при проходженні кривої занадто сильна, система злегка пригальмовує автомобіль. Цей рівень гальмування не призначений для уникнення втрати керування та з'їзду з дороги. Водій несе відповідальність за зменшення обраної швидкості перед входженням у криву, а також за вибір безпечної швидкості відповідно до типу дороги та наявних обмежень швидкості.

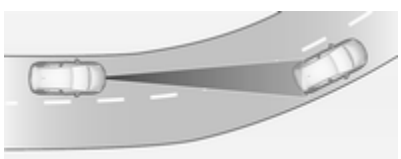

Шосе

На шосе приведіть задану швидкість у відповідність дорожній ситуації та погоді. Завжди зважайте на те, що функція адаптивного круїз-контролю має обмежений радіус дії, обмежену інтенсивність гальмування і певний час реагування, необхідний для перевірки того, чи знаходиться даний транспортний засіб на вашому шляху, чи ні. Функція адаптивного круїз-контролю може виявитися нездатною загальмувати автомобіль вчасно, щоб уникнути зіткнення з набагато повільнішим автомобілем після зміни смуги руху. Це особливо стосується швидкої їзди або ж тих випадків, коли видимість обмежена через погодні умови.

Під час заїзду чи виїзду з шосе функція адаптивного круїз-контролю може втратити автомобіль, що рухається попереду вас із поля зору і прискоритися до заданої швидкості. Через це зменшіть задану швидкість перед з'їздом з шосе чи виїздом на нього.

Зміна траєкторії руху автомобіля

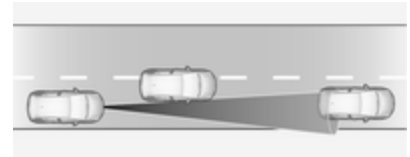

Якщо інший автомобіль переходить на вашу смугу руху, функція адаптивного круїз-контролю почне сприймати автомобіль після завершення маневру, коли він повністю опиниться на вашому шляху. Будьте напоготові, щоб натиснути на педаль гальма, якщо знадобиться загальмувати швидше.

Зауваження щодо руху на схилах

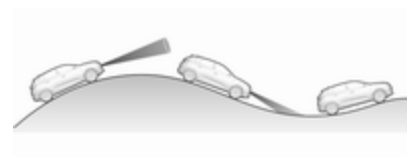

⚠Попередження

Користуватися системою адаптивного круїз-контролю на гірських дорогах заборонено.

Ефективність роботи системи під час руху на схилах та підйомах залежить від швидкості та навантаження автомобіля, умов дорожнього руху та ухилу дороги. Система може не розпізнати автомобіль, що рухається попереду вас, під час руху у пагористій місцевості. На крутих пагорбах вам може знадобитися скористатися педаллю акселератора для підтримання швидкості вашого автомобіля. Під час спуску, можливо, доведеться гальмувати, щоб утримати швидкість на попередньому рівні чи зменшити її.

Зауважте, що застосування гальма вимикає систему.

Радар

Радар розміщується посередині на передньому бампері.

⚠Попередження

Блок радара був ретельно відрегульований виробником. Тому в разі лобового удару систему використовувати не слід. Передній бампер може здаватися неушкодженим, але датчик позаду нього може виявитися пошкодженим і працювати неправильно. Після аварії зверніться до СТО, щоб перевірити і відрегулювати положення радара.

Несправність

Якщо у системі адаптивного круїз-контролю виникне проблема, для попередження водія засвітиться лампа аварійної сигналізації, на панелі приладів відобразиться повідомлення, а також пролунає звуковий сигнал.

Адаптивний круїз-контроль може не діяти належним чином, якщо дорожні знаки не відповідають Віденській конвенції про дорожні знаки.

Для перевірки системи зв’яжіться зі своїм дилером або зверніться на відповідну станцію технічного обслуговування.

З міркувань безпеки не використовуйте систему, коли стоп-сигнали несправні. Систему забороняється використовувати, якщо пошкоджено передній бампер.

Повідомлення про небезпеку зіткнення спереду

Повідомлення про небезпеку зіткнення спереду допомагає уникнути лобових зіткнень або зменшити шкоду від них.

Система попередження про небезпеку лобового зіткнення використовує фронтальну камеру на лобовому склі та радар у передньому бампері, щоб виявляти транспортні засоби прямо перед вашим автомобілем на його шляху.

Якщо автомобіль, що рухається попереду, наближається занадто швидко, пролунає попереджувальний звуковий сигнал, і у центрі інформації водія з'являється повідомлення.

⚠ Попередження

Повідомлення про небезпеку зіткнення спереду є просто системою попередження, яка не застосовує гальма. При занадто швидкому наближенні до автомобіля, що рухається попереду у вас може не бути достатньо часу для уникнення зіткнення.

Водій несе повну відповідальність за дотримання належної дистанції руху відповідно до дорожніх та погодних умов, а також умов видимості.

Повна увага водія завжди необхідна під час їзди. Водій постійно має бути готовим вжити відповідних дій і застосувати педаль гальм.

Активація

Система попередження про небезпеку лобового зіткнення виявляє транспортні засоби й працює автоматично на швидкостях у діапазоні від 5 км/год до 140 км/год.

Попередження водія

Для попередження водія використовуються такі засоби:

- Коли відстань до автомобіля попереду стає малою, в інформаційному центрі водія засвічується символ ⚠🚗 і відображається попереджувальне повідомлення.
- Коли зіткнення неминуче і водій має діяти негайно, в інформаційному центрі водія засвічується символ ⚠🚗 і відображається попереджувальне повідомлення, а також і лунають попереджувальні звукові сигнали.

⚠ Попередження

Повідомлення про небезпеку зіткнення спереду є просто системою попередження, яка не застосовує гальма. При занадто швидкому наближенні до

автомобіля, що рухається попереду у вас може не бути достатньо часу для уникнення зіткнення.

Водій несе повну відповідальність за дотримання належної дистанції руху відповідно до дорожніх та погодних умов, а також умов видимості.

Повна увага водія завжди необхідна під час їзди. Водій постійно має бути готовим вжити відповідних дій і застосувати педаль гальм.

Обережно

Кольори цього контрольного індикатора не пов'язані з місцевими законами щодо безпечної дистанції руху. Водій несе повну відповідальність за дотримання безпечної дистанції руху відповідно до діючих правил дорожнього руху, погодних умов, стану дороги і т.ін.

Вибір чутливості реагування

Кольоровий інформаційний дисплей розміром 7": Регулювання чутливості системи попереджень здійснюється у меню персоналізації автомобіля ⇨ 115.

Кольоровий інформаційний дисплей розміром 8": Регулювання чутливості системи попереджень здійснюється у розділі налаштувань активного екстреного гальмування у меню персоналізації автомобіля ⇨ 115.

Вибране значення діє до наступної зміни. Завчасність попередження залежить від швидкості автомобіля. Чим вища швидкість, тим на більшій дистанції спрацює функція попереджень. При виборі завчасності попереджень слід враховувати умови дорожнього руху та погодні умови.

Дезактивація

Система вимкнеться лише якщо вимкнути активне екстрене гальмування в меню персоналізації автомобіля ⇨ 115.

Обмеження системи

Хоча функція повідомлення про небезпеку зіткнення спереду призначена лише для попередження про зіткнення з автомобілями, однак вона також може попереджати про інші об'єкти.

У наступних випадках функція повідомлення про небезпеку зіткнення спереду може не розпізнавати транспортний засіб попереду, або ефективність датчика буде обмежена:

- рух звивистими дорогами або пагористою місцевістю
- рух у нічний час
- погодні умови (туман, дощ чи сніг), які обмежують видимість
- датчик на лобовому склі або радар за переднім бампером вкриті снігом, льодом, слизом, багном, брудом тощо
- лобове скло пошкоджене або на ньому є сторонні предмети, наприклад наліпки

Активне екстрене гальмування

Активне екстрене гальмування може зменшити пошкодження й травмування внаслідок зіткнення з автомобілями, пішоходами та перешкодами, які з'являються безпосередньо на шляху автомобіля, коли зіткнення вже не можна уникнути ручним маневруванням чи гальмуванням. Перед застосуванням активного екстреного гальмування водій отримує попередження від системи повідомлення про небезпеку лобового зіткнення ⇨ 191 або передньої системи захисту пішоходів ⇨ 197.

Ця функція використовує різні сигнали (наприклад, камера-датчик, радарний датчик, гальмовий тиск, швидкість автомобіля) для обчислення ймовірності лобового зіткнення.

⚠ Попередження

Ця система не призначена для звільнення водія від обов'язку вести автомобіль і дивитися вперед. Це додаткова система, і її функції обмежуються зниженням швидкості автомобіля перед зіткненням.

Система може не реагувати на тварин. Після раптової зміни смуги руху, система потребує певного часу для виявлення наступного автомобіля, що їде попереду.

Водій завжди має бути готовим застосовувати гальма та скеровувати автомобіль для уникнення зіткнень.

Умови роботи

В автомобілях, оснащених лише передньою камерою, функція активного екстреного гальмування діє під час руху автомобіля переднім ходом зі швидкістю у діапазоні від швидкості ходи до 85 км/год. З радарним датчиком і передньою камерою функція активного екстреного гальмування діє під час руху автомобіля переднім ходом зі швидкістю у діапазоні від швидкості ходи до 140 км/год.

Активація

Передумовою для цього є ввімкнення системи повідомлень про небезпеку зіткнення спереду із системою передньої камери в меню персоналізації автомобіля ⇨ 115.

Функціональність

Система включає в себе:

- систему підготовки гальм
- функцію нагального автоматичного гальмування

- підсилювач передніх гальм
- інтелектуальний підсилювач гальм (лише за наявності радарного датчика)
- попередження про зіткнення спереду
- передню систему захисту пішоходів

Система підготовки гальм

При швидкому наближенні до транспортного засобу або пішохода попереду з такою швидкістю, що зіткнення є ймовірним, система підготовки гальм трохи збільшує тиск у гальмівній системі. Це зменшує час спрацювання, коли потрібне гальмування.

Екстрене автоматичне гальмування

Після ввімкнення системи підготовки гальм і безпосередньо перед неминучим зіткненням ця функція автоматично застосовує гальмування обмеженої інтенсивності для зменшення швидкості зіткнення або уникнення аварії. Якщо застосовано активне екстрене гальмування, на панелі приладів блимає ⓐ. Залежно від ситуації, може бути застосовано гальмування середньої інтенсивності або різке гальмування. Це автоматичне гальмування під час руху вперед може ввімкнутися лише в разі виявлення автомобіля попереду ⇨ 191. В автомобілях з передньої системою захисту пішоходів у разі виявлення пішохода попереду може також застосовуватися автоматичне гальмування ⇨ 197.

Щоб запобігти аварії, система екстреного автоматичного гальмування може зменшити швидкість автомобіля до повної зупинки. У такому випадку система екстреного автоматичного гальмування може ввімкнути електричне стоянкове гальмо, щоб утримати автомобіль на місці. Щоб вимкнути електричне стоянкове гальмо, натисніть відповідну кнопку або сильно натисніть педаль акселератора.

⚠ Попередження

Екстрене автоматичне гальмування - це функція, призначена для підготовки до аварійних ситуацій, а не до запобігання аваріям. Не слід покладатися на цю систему, коли потрібно загальмувати рух автомобіля. Система екстреного автоматичного гальмування діє лише в межах свого робочого діапазону швидкостей і реагує лише на розпізнані транспортні засоби і розпізнаних пішоходів.

Фронтальна допомога при гальмуванні

На додаток до систем підготовки гальм та автоматичного екстреного гальмування передбачена функція випереджувального підсилення гальм, яка збільшує чутливість підсилювача гальм. Тому, якщо натиснути педаль гальм із меншим зусиллям, це призведе до негайного різкого гальмування. Ця

функція допомагає водію перед неминучим зіткненням гальмувати швидше і інтенсивніше.

⚠ Попередження

Система активного екстреного гальмування не призначена для інтенсивного автономного гальмування або автоматичного уникнення зіткнення. Її призначенням є зниження швидкості автомобіля в разі небезпеки зіткнення. Вона може не реагувати на тварин. Після раптової зміни смуги руху, система потребує певного часу для виявлення наступного автомобіля, що їде попереду.

Повна увага водія завжди необхідна під час їзди. Водій завжди має бути готовим застосовувати гальма та скеровувати автомобіль для уникнення зіткнень.

Система призначена для роботи з усіма пасажирами та водієм, що вдягають паски безпеки.

Інтелектуальний підсилювач гальм

Автомобілі, оснащених радарним датчиком, можуть також мати інтелектуальний підсилювач гальм. Інтелектуальний підсилювач гальм забезпечує прискорення гальмування при швидкому натисканні педалі гальма. Гальмування виконується відповідно до швидкості наближення і відстані до автомобіля, що рухається попереду.

Незначна пульсація і рух педалі гальм у цей час є нормальним явищем, і за потреби слід і надалі натискати педаль гальм. Інтелектуальний підсилювач гальм автоматично вимикається лише тоді, коли педаль гальм відпущено.

⚠ Попередження

Інтелектуальний підсилювач гальм може збільшити інтенсивність гальмування автомобіля в ситуаціях, коли в цьому немає потреби. У такому випадку ваш автомобіль може заблокувати дорожній рух. Якщо таке станеться, зніміть ногу з педалі гальм, а потім знову натисніть її з потрібною силою.

Повідомлення про небезпеку зіткнення спереду ⇨ 191.

Передня система захисту пішоходів ⇨ 197.

Дезактивація

Активне екстрене гальмування можна вимкнути у меню персоналізації ⇨ 115. Якщо цю систему вимкнено, на панелі приладів світиться (⊜), а в інформаційному центрі водія відображається попередження.

Рекомендується вимикати цю систему в меню персоналізації автомобіля у таких випадках:

- під час буксирування причепа або фургона
- у разі перевезення довгих предметів у верхньому багажнику або багажнику на даху

- під час буксирування автомобіля з увімкненим двигуном
- коли встановлено запасне колесо, менше за інші колеса
- перед використанням автоматичної автомийки без вимикання двигуна
- перед тим, як помістити автомобіль на стенд для перевірки гальм в СТО
- у разі пошкодження лобового скла поруч із камерою
- якщо пошкоджено передній бампер
- якщо не працюють стоп-сигнали

Обмеження системи

У деяких випадках увімкнена система екстреного гальмування може автоматично вмикати гальма в ситуаціях, де це може видаватися необов'язковим, наприклад, на багатоповерхових автостоянках, через дорожні знаки на звивистих ділянках доріг, або через автомобілі, що рухаються суміжною смугою. Це нормальний режим роботи, і автомобіль не потребує обслуговування. Щоб вимкнути автоматичне гальмування, різко натисніть педаль акселератора, якщо ситуація це дозволяє.

У наведених нижче випадках ефективність активного екстреного гальмування обмежена:

- рух звивистими дорогами або пагористою місцевістю
- здійснюється визначення всіх транспортних засобів на шляху, у тому числі, автомобілів з причепами, тракторів, забруднених автомобілів тощо
- виявлення транспортних засобів в умовах обмеженої видимості, наприклад, під час туману, дощу чи снігопаду
- рух у нічний час
- датчик на лобовому склі або радар за переднім бампером вкриті снігом, льодом, слизом, багном, брудом тощо
- лобове скло пошкоджене або на ньому є сторонні предмети, наприклад наліпки

Під час їзди водій завжди має бути уважним і готовим до відповідних дій в разі небезпеки зіткнення - гальмування та маневрування.

Несправність

Якщо система потребує обслуговування, у центрі інформації для водія відображається повідомлення.

Якщо система не працює так, як слід, відповідні повідомлення автомобіля відображаються у центрі інформації водія.

Повідомлення автомобіля ⇨ 113.

Передня система захисту пішоходів

Передня система захисту пішоходів допомагає уникнути наїзду на пішоходів попереду під час руху переднім ходом чи зменшити ступінь їх травмування.

Система використовує фронтальну камеру на лобовому склі та радар у передньому бампері щоб виявляти людей прямо перед автомобілем на його шляху.

Передня система захисту пішоходів може виявляти пішоходів і видавати попередження, коли автомобіль рухається переднім ходом зі швидкістю від 5 км/год до 60 км/год. Крім того, передня система захисту пішоходів може ввімкнути підсилювач гальм або загальмувати автомобіль автоматично.

Під час руху вночі ефективність системи обмежена.

⚠ Небезпека

Передня система захисту пішоходів видає попередження та здійснює автоматичне гальмування автомобіля лише тоді, коли виявлено пішохода.

Система може не виявляти пішоходів, зокрема дітей, коли пішохід не знаходиться безпосередньо перед автомобілем, або його видно не повністю, або він не стоїть вертикально, або коли пішохід знаходиться серед групи людей.

Функції передньої системи захисту пішоходів:

- визначення пішоходів попереду
- попередження про пішохода попереду

Передня система захисту пішоходів вмикається разом із системою повідомлень про небезпеку зіткнення спереду.

Повідомлення про небезпеку зіткнення спереду ⇨ 191.

Визначення пішоходів попереду

Про наявність пішохода попереду на відстані близько 40 м свідчить відповідний символ на панелі приладів.

Попередження про пішохода попереду

Якщо автомобіль занадто швидко наближається до виявленого пішохода, в інформаційному центрі водія з’являється попередження. Лунає попереджувальний звуковий сигнал.

Після попередження про пішохода попереду може бути вимкнуто круїз-контроль або адаптивний круїз-контроль.

Обмеження системи

Перелік випадків, у яких передня система захисту пішоходів може не визначити пішохода попереду або ефективність датчика буде обмеженою:

- швидкість автомобіля під час руху переднім ходом менша за 5 км/год або перевищує 60 км/год
- відстань до пішохода попереду більше 40 м.
- рух звивистими дорогами або пагористою місцевістю
- рух у нічний час
- погодні умови (туман, дощ чи сніг), які обмежують видимість
- датчик на лобовому склі або радар за переднім бампером вкриті снігом, льодом, слизом, багном, брудом тощо
- лобове скло пошкоджене або на ньому є сторонні предмети, наприклад наліпки

Система допомоги під час паркування

Загальна інформація

Якщо до зчіпного пристрою приєднати причеп або систему для перевезення велосипедів, система допомоги під час паркування вимкнеться.

⚠ Попередження

Водій несе повну відповідальність за маневри під час паркування.

Під час руху вперед або заднім ходом з використанням системи допомоги під час паркування обов'язково слід уважно спостерігати за ситуацією довкола автомобіля.

Задня система допомоги під час паркування

Задня система допомоги під час паркування полегшує паркування, вимірюючи відстань між автомобілем і перешкодами ззаду. Вона інформує і попереджає водія звуковими сигналами та візуальною індикацією.

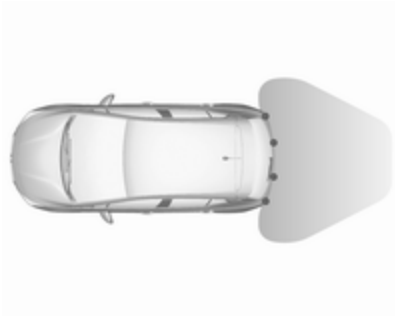

Робота системи забезпечується ультразвуковими датчиками в задньому бампері.

Активація

Задня система допомоги під час паркування активується після ввімкнення задньої передачі, коли ввімкнене запалювання.

Система готова до роботи, якщо індикатор у кнопці системи допомоги під час паркування P OFF не світиться.

Індикація

Система попереджає водія звуковими сигналами про потенційно небезпечні перешкоди позаду автомобіля в радіусі до 50 см, коли ввімкнено задню передачу.

Звукові сигнали подаються з того боку автомобіля, який знаходиться ближче до перешкоди. Що меншою є відстань між автомобілем та відповідною перешкодою, то коротшим є інтервал між звуковими сигналами. Коли відстань становить менше 30 см, звуковий сигнал лунає безперервно.

Окрім цього, відстань до перешкод позаду позначається рухомими лініями відстані на інформаційному дисплеї ⇨ 111. Якщо перешкода дуже близько, відображається ⚠ як попередження про небезпеку.

Дезактивація

Система вимикається після вимкнення задньої передачі. Щоб вимкнути систему вручну, натисніть . Коли система вимкнеться, засвітиться індикатор у кнопці. Якщо систему вимкнено вручну, вона не ввімкнеться знову автоматично під час наступного ввімкнення запалювання.

Передня і задня система допомоги під час паркування

Передня і задня система допомоги під час паркування вимірює дистанцію між автомобілем і перешкодами попереду і позаду автомобіля. Вона інформує і попереджає водія звуковими сигналами та візуальною індикацією.

Ця система використовує два різних акустичних попереджувальних сигналів для передньої та задньої частини, при чому кожен з них має різну частоту.

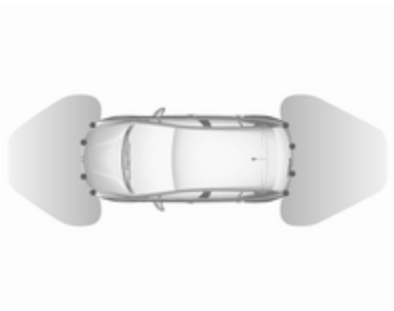

Робота системи забезпечується ультразвуковими датчиками в задньому та передньому бамперах.

Активація

Якщо перед автомобілем виявлено перешкоду, але швидкість не перевищує 10 км/год, окрім задньої системи допомоги під час паркування, вмикається ще й передня система.

Система готова до роботи, якщо індикатор у кнопці системи допомоги під час паркування не світиться.

Після вимкнення системи в кнопці світиться індикатор.

Індикація

Система попереджає водія звуковими сигналами про потенційно небезпечні перешкоди перед автомобілем чи позаду нього.

Звукові сигнали подаються з того боку автомобіля, який знаходиться ближче до перешкоди. Що меншою є відстань між автомобілем та відповідною перешкодою, то коротшим є інтервал між звуковими сигналами. Коли відстань становить менше 30 см, звуковий сигнал лунає безперервно.

Окрім цього, відстань до перешкод позаду автомобіля та перед ним позначається рухомими лініями відстані на інформаційному дисплеї ⇨ 111.

Коли автомобіль зупиняється довше ніж на три секунди на передній передачі, якщо важіль передач автоматичної трансмісії в положенні **P**, або коли не виявлено жодних інших перешкод, попереджувальні звукові сигнали не лунають.

Дезактивація

Система автоматично вимкнеться, коли швидкість автомобіля перевищить 10 км/год, а також якщо ввімкнути електричне стоянкове гальмо або натиснути кнопку системи допомоги під час паркування PMA OFF.

Після вимкнення системи вручну в кнопці засвітиться індикатор.

Якщо систему вимкнено вручну, вона не ввімкнеться знову автоматично під час наступного ввімкнення запалювання.

Обмеження системи

Якщо виникне несправність або система тимчасово не працюватиме, наприклад через високий рівень зовнішнього шуму чи інші перешкоди, на панелі приладів засвітиться 🔧. В інформаційному центрі водія відобразиться повідомлення.

⚠ Попередження

За певних обставин різні відбиваючі поверхні на предметах або одязі, а також зовнішні джерела шуму можуть спричинити нездатність системи виявити перешкоди.

Слід приділяти особливу увагу низько розташованим перешкодам, які можуть пошкодити нижню частину бампера.

Обережно

Якщо датчики чимось закриті, наприклад, вкриті льодом чи снігом, системи може діяти неефективно.

Ефективність роботи системи паркування може погіршуватися при значному навантаженні автомобіля.

Якщо поблизу знаходяться високі транспортні засоби (наприклад, всюдиходи, міні-фургони чи мікроавтобуси), застосовуються особливі умови. Виявлення об'єктів і правильна ідентифікація дистанції у верхній частині таких автомобілів не гарантується.

Об’єкти з малою площею відбиття (наприклад, вузькі предмети або предмети з м'яких матеріалів) система може не виявляти.

Система допомоги під час паркування не виявляє об'єкти поза межами свого радіусу дії.

Розширена допомога при паркуванні

⚠ Попередження

Уся відповідальність за прийняття запропонованого системою місця для паркування

та за маневри під час паркування покладається на водія.

Використовуючи системи розширеної допомоги під час паркування, слід обов'язково уважно стежити за ситуацією довкола.

Система розширеної допомоги під час паркування визначає місце, придатне для паркування, обчислює траєкторію та автоматично скеровує автомобіль на місце під час паркування.

Розширена система допомоги під час паркування допомагає під час виконання наведених нижче маневрів:

- в'їзд на місце паралельного паркування
- в'їзд на місце перпендикулярного паркування
- виїзд з місця паралельного паркування

Водій має контролювати прискорення, гальмування та переключення передач, а керування кермом здійснюється автоматично. Водій будь-коли може взяти керування на себе за допомогою керма.

Можливо, потрібно буде більше ніж один раз проїхати вперед і назад.

Вказівки відображаються на інформаційному дисплеї ⇨ 111.

Розширена система допомога під час паркування може вмикатися тільки під час руху вперед.

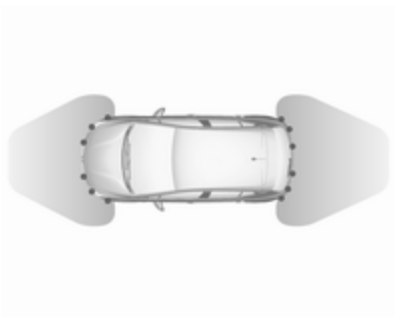

Розширена допомога при паркуванні завжди поєднується із системою допомоги під час паркування переднім й заднім ходом.

Система має по шість ультразвукових датчиків паркування у задньому та передньому бамперах.

В'їзд на паралельне місце паркування

Активація

Пригальмуйте, щоб швидкість була меншою за 20 км/год.

7-дюймовий кольоровий інформаційний дисплей: щоб знайти місце для паркування, увімкнуть систему, вибравши **Допомога під час паркування** на інформаційному дисплеї. Потім виберіть **Припаркуватися паралельно**.

8-дюймовий кольоровий інформаційний дисплей: щоб знайти місце для паркування, увімкніть систему, натиснувши 🚗.

Виберіть на інформаційному дисплеї "Функції для водіння", а потім – **Система допомоги під час паркування**. Виберіть **В'їхати на паралельне місце паркування**.

Виберіть сторону паркування, увімкнувши вказівник повороту з відповідного боку.

Допустима відстань між траєкторією руху автомобіля і рядом припаркованих автомобілів – від 0,5 м до 1,5 м.

Система ігноруватиме місця для паркування, які точно менші або більші за автомобіль.

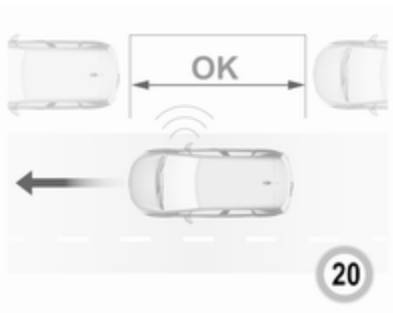

Коли вільне місце для паркування знайдено, система повідомляє про це візуально на інформаційному дисплеї та подає перший звуковий сигнал. Повільно їдьте вперед. Коли пролунає другий звуковий сигнал, зупиніть автомобіль, увімкніть задню передачу, відпустіть кермо й почніть повільно їхати. На інформаційному дисплеї з'явиться візуальний сигнал.

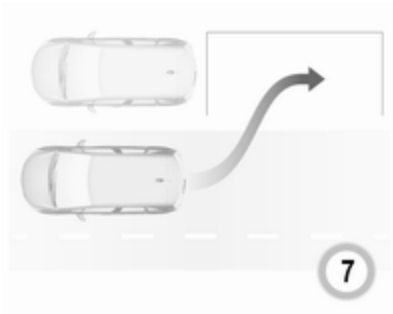

Їдьте вперед і здавайте назад відповідно до інструкцій, стежачи за попередженнями системи допомоги під час паркування, доки не буде повідомлено про завершення маневру.

В'їзд на перпендикулярне місце паркування

Активація

7-дюймовий кольоровий інформаційний дисплей: щоб знайти місце для паркування, увімкнуть систему, вибравши **Допомога під час паркування** на інформаційному дисплеї. Потім виберіть **Припаркуватися перпендикулярно**.

8-дюймовий кольоровий інформаційний дисплей: щоб знайти місце для паркування, увімкніть систему, натиснувши 🚗. Виберіть на інформаційному дисплеї "Функції для водіння", а потім – **Система допомоги під час паркування**. Виберіть **В'їхати на місце паркування заднім ходом**.

Пригальмуйте, щоб швидкість була меншою за 20 км/год.

Виберіть сторону паркування, увімкнувши вказівник повороту з відповідного боку.

Допустима відстань між траєкторією руху автомобіля і рядом припаркованих автомобілів – від 0,5 м до 1,5 м.

Якщо виявлено кілька місць для паркування підряд, автомобіль буде скеровано на останнє з них.

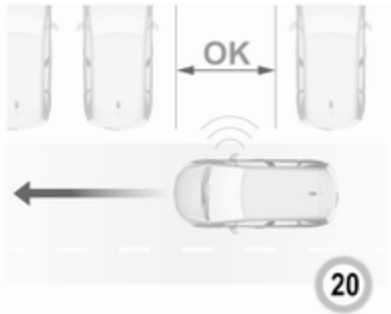

Коли вільне місце для паркування знайдено, система повідомляє про це візуально на інформаційному дисплеї та подає звуковий сигнал. Зупиніть автомобіль, увімкніть задню передачу, відпустіть кермо й почніть рухатися зі швидкістю до 7 км/год.

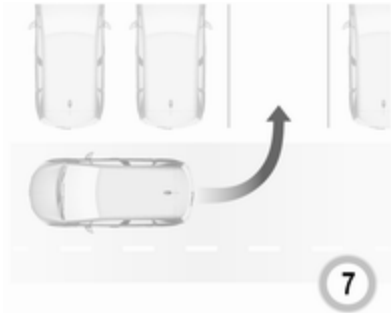

Їдьте вперед і здавайте назад відповідно до інструкцій, стежачи за попередженнями системи допомоги під час паркування звуковими сигналами, доки не буде повідомлено про завершення маневру. Після завершення в комбінованій панелі приладів згасне.

Під час маневру паркування система автоматично вимикається, якщо позаду автомобіля виявлено перешкоду на відстані 50 см.

Виїзд із паралельного місця паркування

Активація

7-дюймовий кольоровий інформаційний дисплей: щоб виїхати з місця паралельного паркування, увімкнуть систему, вибравши **Допомога під час паркування** на інформаційному дисплеї. Потім виберіть **Виїхати з паралельного місця паркування**.

8-дюймовий кольоровий інформаційний дисплей: щоб виїхати з місця паралельного паркування, увімкніть систему, натиснувши . Виберіть на інформаційному дисплеї "Функції для водіння", а потім – **Система допомоги під час паркування**. Виберіть **Виїхати з паралельного місця паркування**.

Виберіть сторону виїзду виїхати, увімкнувши відповідний указівник повороту.

Увімкніть задню або передню передачу, відпустіть кермо й почніть рухатися зі швидкістю до 5 км/год.

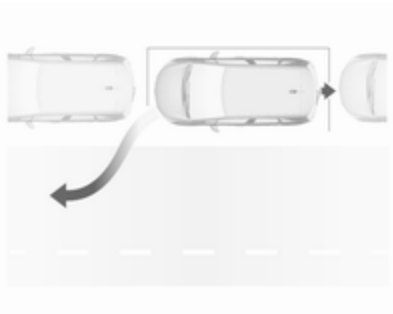

Їдьте вперед і здавайте назад відповідно до інструкцій, стежачи за попередженнями системи допомоги під час паркування, доки не буде повідомлено про завершення маневру. Маневр завершено, коли передні колеса автомобіля перебувають за межами місця для паркування.

Після вимкнення перевірте, чи водію передано керування над автомобілем.

Позначення дисплея

На дисплеї відображаються такі вказівки:

- загальні поради та попереджувальні повідомлення
- необхідність в зупинці автомобіля після визначення місця для паркування
- напрямок руху під час паркування
- вимога ввімкнути передачі заднього ходу або першу передачу
- вимога зупинитися або їхати повільно
- успішне встановлення автомобіля на місце стоянки позначається спливаючим символом та звуковим сигналом
- скасування паркувального маневру

Дезактивація

Щоб скасувати поточний маневр системи допомоги під час паркування і повернутися до попереднього екрана на інформаційному дисплеї, натисніть кнопку. Щоб повністю вимкнути систему, натисніть P OFF на центральній консолі.

Система автоматично вимикається:

- після вимкнення запалювання
- якщо заглухне двигун
- якщо маневрування не почнеться протягом 5 хвилин вибору типу маневру
- після тривалої зупинки автомобіля під час маневрування
- у разі спрацювання електронної системи курсової стійкості
- якщо швидкість автомобіля перевищить задане обмеження
- якщо водій перерве рух керма

- після чотирьох циклів маневрування (один цикл складається з одного руху назад і одного руху вперед)
- після відчинення дверцят водія
- якщо одне з передніх коліс наштовхнеться на перешкоду
- автоматично після вдалого завершення маневру

У разі автоматичного вимкнення системи або її вимкнення водієм під час маневрування це буде вказано в інформаційному центрі водія. Додатково пролунає звуковий сигнал.

Система автоматично вимикається під час буксирування причепа, системи для перевезення велосипедів тощо з електричним підключенням.

Щоб вимкнути систему на тривалий період часу, зверніться до дилера.

Несправність

Якщо виникне несправність, на кольоровому інформаційному дисплеї з’явиться повідомлення і при цьому пролунає звуковий сигнал.

У випадку несправності гідропідсилювача керма засвітиться індикатор 🔧, а в інформаційному центрі водія відобразиться відповідне повідомлення.

⚠ Попередження

За певних обставин різні відбиваючі поверхні на предметах або одязі, а також зовнішні джерела шуму можуть спричинити нездатність системи виявити перешкоди.

Слід приділяти особливу увагу низько розташованим перешкодам, які можуть пошкодити нижню частину бампера.

Обережно

Якщо датчик забруднено (наприклад, вкрито льодом або снігом), ефективність роботи системи може погіршуватися.

Ефективність роботи системи паркування може погіршуватися при значному навантаженні автомобіля.

Якщо поблизу знаходяться високі транспортні засоби (наприклад, всюдиходи, міні-фургони чи мікроавтобуси), застосовуються особливі умови. Виявлення об'єктів і правильна ідентифікація дистанції у верхній частині таких автомобілів не гарантується.

Система може не виявляти об’єкти з дуже малою відбивальною площею поперечного перерізу, наприклад вузькі об’єкти чи предмети з м’яких матеріалів.

Система допомоги під час паркування не виявляє об'єкти поза межами свого радіусу дії.

Примітка
Датчик може розпізнати неіснуючий предмет через акустичні перешкоди від внутрішнього шуму чи неправильне механічне регулювання (у цьому випадку можливі поодинокі помилкові попередження).

Державний номер автомобіля спереду має бути правильно закріплено (він не повинен бути зігнутим, між номером та бампером не повинно бути зазорів з лівого чи правого боку), а датчики мають бути надійно зафіксованими.

Покращена система допомоги під час паркування може не реагувати на зміни наявного паркувального простору після початку виконання маневру паркування. Система може прийняти в'їзд, ворота, двір чи навіть перехрестя за місце для паркування. Після ввімкнення задньої передачі система розпочне паркувальний маневр.

Стежте за тим, щоб запропоноване місце для паркування залишалося вільним.

Нерівна поверхня (наприклад, на будмайданчиках), розпізнається системою некоректно. Водій приймає на себе всю відповідальність.

Повідомлення бокової мертвої зони видимості

Система повідомлень бокової мертвої зони видимості розпізнає та повідомляє про об'єкти, що знаходяться по обидва боки автомобіля в межах зазначеної мертвої зони. В разі виявлення об'єктів, які можуть бути поза зоною видимості внутрішніх чи зовнішніх дзеркал, система відображає попередження на кожному із зовнішніх дзеркал.

Система попереджування про об’єкти в мертвій зоні використовує деякі з датчиків розширеної системи допомоги під час паркування, розташовані в передньому та задньому бамперах з обох боків автомобіля.

⚠ Попередження

Повідомлення мертвої зони видимості не замінує бачення водія.

Система не може виявити:

- автомобілі, які можуть швидко наближатися, за межами мертвих зон;
- пішоходів, велосипедистів та тварин.

Перш ніж змінювати смугу, завжди перевіряйте ситуацію по всім дзеркалам, дивіться через плече і вмикайте указівник повороту.

Активація

7-дюймовий кольоровий інформаційний дисплей: виберіть на інформаційному дисплеї **Визначення розмірів паркувального майданчика** й увімкніть цю функцію.

8-дюймовий кольоровий інформаційний дисплей: натисніть 🚗. Виберіть на інформаційному

дисплеї "Функції для водіння", а потім – **Контроль мертвої зони**. Активуйте функцію.

постійно світитиметься зеленим кольором у комбінованій панелі приладів, підтверджуючи роботу функції.

Функціональність

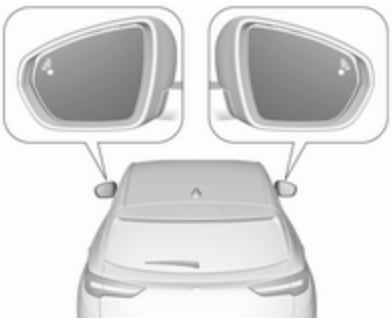

Якщо під час руху вперед система виявить транспортний засіб у боковій мертвій зоні, у відповідному зовнішньому дзеркалі засвітиться світлодіодний індикатор.

Коли вас обганяють по суміжній смузі, світлодіод засвічується одразу.

Коли ви обганяєте інший автомобіль по суміжній смузі, світлодіод засвічується із затримкою.

Умови роботи

Належна робота функції можлива за таких умов:

- усі транспортні засоби рухаються в одному напрямку і по суміжних смугах
- швидкість вашого автомобіля становить 12–140 км/год
- виконується обгін автомобіля, швидкість якого відрізняється від вашої швидкості менше ніж на 10 км/год
- вас обганяє автомобіль, швидкість якого відрізняється від вашої менше ніж на 25 км/год
- нормальна інтенсивність дорожнього руху
- рух здійснюється по прямій або трохи кривій дорозі
- автомобіль не буксирує причеп

Попереджувальні сигнали не вмикаються в наведених нижче ситуаціях:

- наявність нерухомих об'єктів, наприклад припаркованих автомобілів, огорож, вуличних ліхтарів, дорожніх знаків
- наявність транспортних засобів, що рухаються в протилежному напрямку
- рух звивистою дорогою або входження у крутий поворот
- коли автомобіль обганяє дуже довгі автомобілі, наприклад, вантажівки чи фури, або вони його обганяють, їх виявлено у мертвій зоні позаду і водночас вони перебувають у полі зору водія попереду
- в умовах дуже інтенсивного руху, коли транспортні засоби, виявлені попереду і позаду, помилково розпізнаються як вантажівка або нерухомий об'єкт
- під час надто швидкого обгону

Дезактивація

Систему можна вимкнути в меню персоналізації автомобіля ⇨ 115. Після цього згасне на комбінованій панелі приладів. Додатково пролунає звуковий сигнал.

Після вимкнення запалювання поточний стан системи збережеться в пам’яті.

Система автоматично вимикається під час буксирування причепа з електричним з’єднанням.

У погану погоду (наприклад, під час зливи) система може неправильно розпізнавати об’єкти.

Несправність

Якщо виникне несправність, на панелі приладів протягом певного часу блиматиме разом із , а на дисплеї відобразиться повідомлення. Для перевірки системи зв’яжіться зі своїм дилером або зверніться на відповідну станцію технічного обслуговування.

Камера заднього виду

Камера заднього огляду допомагає водієві під час руху заднім ходом - вона показує ділянку позаду автомобіля.

Зображення з камери відображається на інформаційному дисплеї.

⚠ Попередження

Камера заднього огляду не замінює очі водія. Зауважте, що об'єкти, які знаходяться поза радіусом огляду камери та датчиків системи допомоги під час паркування, наприклад, під бампером або під автомобілем, не відображаються.

Забороняється їздити заднім ходом або паркувати автомобіль, використовуючи тільки камеру заднього виду.

Перед початком руху обов'язково перевіряйте зону довкола автомобіля.

Увімкнення

Камера заднього огляду вмикається автоматично при ввімкненні задньої передачі.

Функціональність

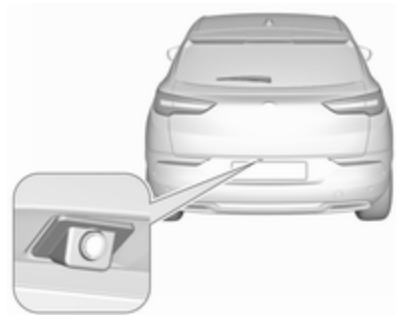

Камеру вбудовано в двері багажного відділення.

Ділянка, яку показує камера, є обмеженою. Дистанція, що відтворюється на зображенні, відрізняється від фактичної відстані.

Напрямні лінії
Динамічні напрямні лінії - це горизонтальні лінії з інтервалом один метр, які накладаються на зображення, щоб полегшити визначення відстані до показаних на екрані об'єктів.

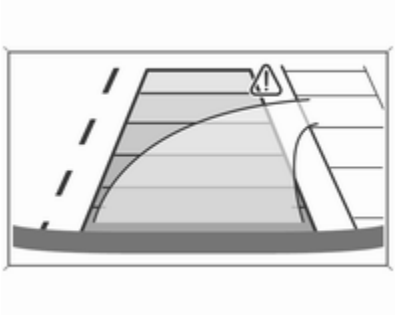

Траєкторія руху автомобіля показується відповідно до кута повороту коліс.

Вимкнення напрямних ліній
Напрямні лінії можна вимкнути на інформаційному дисплеї. Виберіть **Налаштування ➧ Автомобіль ➧ Виявляння зіткнень ➧ Напрямні лінії камери заднього виду ➧ ○**.

Інформаційний дисплей ⇨ 111.

Персоналізація автомобіля ⇨ 115.

Вимкнення

Камера вимикається після ввімкнення передачі для руху вперед.

Обмеження системи

Камера заднього огляду може не працювати належним чином за наведених нижче умов:

- у темряві
- фари автомобіля світять прямо в об'єктив камери
- погодні умови (туман, дощ чи сніг), які обмежують видимість
- об'єктив камери вкритий снігом, льодом, слизом, брудом, багном або іншими нашаруваннями. Очистіть об'єктив, обмийте його водою і протріть м'якою тканиною
- двері багажного відділення буде відчинено
- автомобіль буксирує причеп, систему для перевезення велосипедів тощо з електричним підключенням
- автомобіль зазнав зіткнення ззаду
- відбулися екстремальні зміни температур

Система панорамного огляду

Ця система дає змогу побачити на інформаційному дисплеї кругове (майже 360°) зображення оточення автомобіля, яке схоже на вид з висоти пташиного польоту.

Система використовує такі засоби:

- задня камера на дверцятах багажного відділення
- ультразвукові датчики в задньому бампері
- передня камера на решітці радіатора під емблемою фірми
- ультразвукові датчики в передньому бампері

Екран інформаційного дисплея розділено на дві частини. Праворуч відображається вид автомобіля зверху, а ліворуч - вид ззаду або спереду. Паркувальні датчики доповнюють інформацію про огляд автомобіля зверху.

Активація

Система панорамного огляду вмикається за наведених нижче умов:

- увімкнено передачу або важіль передач переміщено в нейтральне положення (вид спереду)
- увімкнено задню передачу (вид ззаду)
- увімкнення вручну на інформаційному дисплеї, коли швидкість руху не перевищує 20 км/год

Функціональність

У лівій частині дисплея можна вибрати різні види. Під час маневру завжди можна змінити тип виду. Для цього натисніть на сенсорне поле в лівій нижній області дисплея і виберіть вид у меню:

- Стандартний вид
- Автоматичний режим
- Масштабований вид
- Вид у межах 180°

Вибраний тип виду одразу відобразиться на дисплеї.

За замовчуванням вмикається автоматичний режим. У цьому режимі система вибирає найкращий вид (стандартний або масштабований) для відображення згідно з інформацією, одержаною від паркувальних датчиків.

Після вимкнення запалювання стан системи не зберігається в пам’яті.

Стандартний вид

Вид "Стандартний" складається з заднього виду та виду спереду.

Вид позаду

На екрані відображається область позаду автомобіля. Вертикальні лінії окреслюють ширину автомобіля з розкладеними дзеркалами. Напрямок ліній змінюється залежно від положення керма.

Першою горизонтальною лінією позначається відстань близько 30 см від краю заднього бампера автомобіля. Верхніми горизонтальними лініями позначаються відстані приблизно 1 м і 2 м.

Цей вид доступний в автоматичному режимі або в меню вибору видів.

Вид попереду

На екрані відображається область попереду автомобіля. Вертикальні лінії окреслюють ширину автомобіля з розкладеними дзеркалами. Напрямок ліній змінюється залежно від положення керма.

Першою горизонтальною лінією позначається відстань близько 30 см від краю переднього бампера автомобіля. Верхніми горизонтальними лініями позначаються відстані приблизно 1 м і 2 м.

Цей вид доступний в автоматичному режимі або в меню вибору видів.

Автоматичний режим

Цей режим активується за замовчуванням. За допомогою датчиків у задньому або передньому бамперах автоматичний вид змінюється на задній або передній, а потім – на вид зверху, коли під час маневру автомобіль наближається до перешкоди.

Масштабований вид

Камера записує оточення автомобіля під час маневру, щоб створити вид позаду або попереду автомобіля згори в його найближчому оточенні.Це дає змогу автомобілю легше оминати перешкоди навколо нього. Цей вид доступний в автоматичному режимі або у меню вибору видів.

Вид у межах 180°

Вид на 180° допомагає здавати назад із місця для паркування, даючи змогу бачити наближення транспортних засобів, пішоходів і велосипедистів. Цей вид не рекомендується для проведення повного маневру. Він складається з трьох секторів: лівий (1), центральний (2) та правий (3). Цей вид доступний лише в меню вибору видів.

Дезактивація

Система панорамного огляду вимикається, якщо:

- перевищити швидкість 20 км/год,
- через сім секунд після вимкнення задньої передачі
- натиснуто значок ⊗ у верхньому лівому куті сенсорного екрана
- відчинено двері багажного відділення

Загальна інформація

⚠ Попередження

Система панорамного огляду не замінює очі водія. Ця система не показує дітей, пішоходів, велосипедистів, перетинаючи руху, тварини, автомобілі, що рухаються у перехресному напрямку та інші об'єкти, які знаходяться поза зоною видимості камери, наприклад, об'єкти під бампером або під автомобілем.

Забороняється їздити заднім ходом або паркувати автомобіль, використовуючи тільки систему панорамного огляду.

Перед початком руху обов'язково перевіряйте зону довкола автомобіля.

Об'єкти, зображені на дисплеї, можуть знаходитися далі чи ближче, ніж видається. Зона відображення є обмеженою, і об'єкти, які знаходяться близько до будь-якого краю бампера або під бампером, не відображаються на екрані.

Обмеження системи

Обережно

Для ефективної роботи системи слід стежити за чистотою об'єктива камери у дверях багажного відділення між

ліхтарями освітлення номерного знака та об'єктива передньої камери у решітці радіатора під емблемою. Промийте об'єктив водою і протріть м'якою тканиною.

Забороняється мити об'єктив водою або паром під високим тиском.

Система панорамного огляду може не діяти належним чином у наведених нижче випадках:

- У темряві.
- Сонце або фари автомобіля світять прямо в об'єктив камери.
- Погодні умови (туман, дощ чи сніг), які обмежують видимість.
- Об'єктив камери вкритий снігом, льодом, брудом, багном або іншими нашаруваннями.
- Автомобіль буксирує причеп.
- Автомобіль потрапив в аварію.
- У разі раптової зміни температури.

Система попередження про виїзд за межі смуги руху

Система попередження про виїзд за межі смуги руху стежить за лініями розмітки, між якими рухається автомобіль, за допомогою передньої камери, яку розміщено вгорі на лобовому склі. Система попереджає водія про ненавмисне відхилення від смуги руху за допомогою візуальних і звукових сигналів.

Коли ввімкнено вказівники повороту та протягом 20 с після їх вимкнення попередження про виїзд за межі смуги руху відсутні.

⚠ Попередження

Ця система допомагає керувати автомобілем, але за жодних обставин не може замінити потребу в пильності з боку водія.

Активація

Система попередження про виїзд за межі смуги руху активується після ввімкнення запалювання. Якщо систему активовано, індикатор у кнопці не світиться. Щоб активувати систему, коли вона вимкнена, натисніть .

Система працює, лише якщо швидкість автомобіля є вищою 60 км/год, а також за наявності розмітки смуги.

Як тільки система виявляє ненавмисний виїзд за межі смуги руху, контрольний індикатор

починає блимати жовтим світлом. Водночас активується звуковий сигнал.

Дезактивація

Щоб вимкнути систему, натисніть й утримуйте . Засвітиться індикатор у кнопці, а також засвітиться жовтим світлом на панелі приладів.

Система не працює, якщо швидкість руху автомобіля становить менше 60 км/год.

Несправність

У разі виникнення несправності на панелі приладів з'являється символ , на дисплеї відображається повідомлення і лунає попереджувальний звуковий сигнал. Для перевірки системи зв'яжіться зі своїм дилером або зверніться на відповідну станцію технічного обслуговування.

Обмеження системи

Система може не діяти належним чином у наведених нижче випадках:

- Швидкість автомобіля не перевищує 60 км/год.
- Лобове скло брудне або на ньому є сторонні предмети, наприклад наліпки
- Автомобіль рухається звивистою дорогою або пагористою місцевістю.
- Під час їзди вночі.
- Погана погода, наприклад сильний дощ, снігопад, перебування під прямим сонячним світлом або в тіні.
- Датчик на лобовому склі вкритий снігом, льодом, слизом, багном чи брудом або на лобовому склі є тріщини чи сторонні предмети, наприклад наліпки.
- Сонце світить прямо в об'єктив камери.
- Мала відстань до автомобілів попереду.
- Їзда по дорогах із поперечним нахилом.
- Їзда по краю дороги.
- Їзда по дорогах із погано нанесеною розміткою.
- Раптова зміна зовнішнього освітлення.

Система не може працювати, якщо дорожня розмітка не розпізнається.

Система утримання смуги руху

Система утримання смуги руху призначена для запобігання аваріям внаслідок випадкового виїзду за межі смуги руху. Передня камера слідкує за дорожньої

розміткою вздовж смуги, якою рухається автомобіль. Якщо автомобіль наближається до лінії дорожньої розмітки, кермо трохи обертається, щоб повернути автомобіль на смугу. У такому випадку водій помітить повертання керма у відповідний бік. Якщо система недостатньо повернула кермо, поверніть кермо в тому самому напрямку. Якщо потрібно змінити смугу руху, злегка поверніть кермо в протилежному напрямку.

Коли система скеровує автомобіль, щоб виправити його траєкторію, на панелі приладів блимає жовтим світлом.

Щоб попередити водія про необхідність діяти негайно, попередження в інформаційному центрі водія супроводжується попереджувальними звуковими сигналами.

Коли ввімкнено вказівники повороту та протягом 20 с після їх вимкнення система не сприймає виїзд за межі смуги руху як ненавмисний.

Примітка
У разі виявлення надто вузьких, надто широких або значно викривлених смуг руху система може вимкнутися.

Це відбувається за таких умов:

- автомобіль має рухатися зі швидкістю від 65 км/годдо 180 км/год
- водій має тримати кермо обома руками
- під час зміни траєкторії руху сигнали повороту не ввімкнено
- електронну систему курсової стійкості ввімкнено, але вона не діє
- до автомобіля не приєднано причеп або систему для перевезення велосипедів з електричним підключенням
- нормальний стиль водіння (система виявляє динамічний стиль водіння, наприклад, спосіб натискання педалі гальм або акселератора)
- дороги з поганою дорожньою розміткою
- запасне колесо не використовується
- під час коригування водій має активно діяти
- автомобіль не входить у крутий поворот

Активація

Якщо систему активовано, індикатор у кнопці не світиться. Щоб активувати систему, коли вона вимкнена, натисніть .

Система діє лише тоді, коли автомобіль рухається зі швидкістю від 65 км/год до 180 км/год і є чітка дорожня розмітка. Водій має

тримати кермо обома руками. Електронну систему курсової стійкості має бути ввімкнуто.

Під час коригування траєкторії руху контрольний індикатор блимає жовтим світлом.

Якщо траєкторію автомобіля змінювати не потрібно, водій може перешкодити її коригуванню, міцно утримуючи кермо (наприклад, під час об'їзду перешкоди). Під час дії вказівників повороту коригування траєкторії руху автомобіля припиняється.

Коли ввімкнено вказівники повороту та протягом 20 секунд після їх вимкнення функція коригування не спрацьовує.

Якщо система визначить, що під час автоматичного коригування траєкторії водій тримає кермо не досить міцно, коригування буде припинено. Щоб попередити водія про необхідність діяти негайно, попередження в інформаційному центрі водія супроводжується попереджувальними звуковими сигналами.

Дезактивація

Щоб вимкнути систему, натисніть й утримуйте . Про вимкнення системи свідчить увімкнення індикатора у кнопці. В інформаційному центрі водія відобразяться суцільні сірі лінії.

Несправність

У разі виникнення несправності на панелі приладів з’являються символи і , на дисплеї відображається повідомлення і лунає попереджувальний звуковий сигнал. Для перевірки системи зв’яжіться зі своїм дилером або зверніться на відповідну станцію технічного обслуговування.

Обмеження системи

На ефективність роботи системи можуть впливати такі фактори:

- лобове скло брудне або на ньому є сторонні предмети, наприклад наліпки
- мала відстань до автомобілів попереду
- дороги з поперечним нахилом
- звивисті або пагористі дороги
- рух по краю доріг
- раптова зміна зовнішнього освітлення
- погані погодні умови, наприклад, сильний дощ або сніг
- внесення змін в автомобіль, наприклад, нестандартні колеса

Якщо робота системі порушується через плями смоли, тіні, тріщини в дорожньому покритті, тимчасову або будівельну дорожню розмітку чи інші вади дороги, систему слід вимкнути.

⚠ Попередження

Обов'язково слідкуйте за дорогою і правильним положенням автомобіля на смузі руху, інакше може статися

ДТП, яке призведе до пошкодження автомобіля, травми або смерті.

Система утримання смуги руху не керує автомобілем безперервно.

Система може не втримати автомобіль на смузі чи видати попередження, навіть коли дорожню розмітку виявлено.

Керування кермом, яке здійснюється системою утримання смуги руху, не завжди є достатнім для попередження виїзду за межі смуги руху.

Система може пропустити виїзд за межі смуги через зовнішні чинники, такі як стан дороги та її покриття або погода. Водій повністю відповідає за керування автомобілем і під час водіння має завжди тримати руки на кермі.

Використання системи під час буксирування причепу або на слизьких дорогах може призвести до аварії через втрату автомобілем керованості. Вимкніть цю систему.

Система підтримання пильності водія

Система контролю пильності водія відстежує, як довго водій керував автомобілем, і визначає рівень його уважності. Система стежить за пильністю водія на основі відхилень траєкторії руху автомобіля від розмітки на смузі руху.

Ця система включає в себе функцію відстеження тривалості водіння та функцію виявлення неуважності водія.

⚠ Попередження

Система не може замінити потребу в пильності з боку водія. Слід робити перерви в разі відчуття втоми, але не рідше ніж через кожні дві години. Не сідайте за кермо, коли відчуваєте втому.

Увімкнення та вимкнення

Ця система вмикається й вимикається в меню персоналізації автомобіля ⇨ 115

Після вимкнення запалювання стан системи зберігається в пам’яті.

Система відстеження тривалості водіння

Якщо водій не робив перерв після двох годин їзди на швидкості понад 65 км/год, його буде попереджено про це спливним нагадуванням і символом ☕ в інформаційному центрі водія. Одночасно пролунає звуковий сигнал. Попередження повторюватиметься щогодини, доки автомобіль не зупиниться, незважаючи на те, як змінювалася швидкість автомобіля.

Лічильник системи відстеження тривалості водіння буде скинуто, якщо запалювання було вимкненим протягом кількох хвилин.

Виявлення неуважності водія

Система контролює рівень пильності водія. Камера вгорі на лобовому склі виявляє відхилення траєкторії руху автомобіля від розмітки на смузі руху. Ця система особливо підходить для швидкісних доріг (для руху зі швидкістю понад 65 км/год).

Якщо траєкторія руху автомобіля вказує на певний рівень сонливості або неуважності водія, система запускає перший рівень попереджень. Для попередження водія відображається повідомлення і лунає звуковий сигнал.

Після трьох попереджень першого рівня система запускає нове попередження, що складається з повідомлення та більш вираженого звукового сигналу.

За деяких умов керування автомобілем (погане дорожнє покриття або сильні вітри) система може генерувати попередження незалежно від рівня пильності водія.

Виявлення неуважності водія запуститься знову, якщо на кілька хвилин вимкнути запалювання або протягом кількох хвилин їхати зі швидкістю до 65 км/год.

Обмеження системи

У наведених нижче ситуаціях система може працювати неправильно або навіть не працювати взагалі:

- погана видимість, спричинена недостатнім освітленням проїзної частини, снігопадом, зливою, щільним туманом тощо
- засліплення, спричинене світлом фар зустрічного транспорту, заходом сонця, відблисками на вологій дорозі, виїздом з тунелю, рухом по дорозі, де чергуються освітлені та затінені ділянки і т.ін.
- ділянка лобового скла перед камерою вкрита брудом, снігом, закрита наліпками тощо
- не виявлено дорожню розмітку на смузі руху або на ній є декілька розміток через дорожні роботи
- мала відстань до автомобілів попереду
- звивисті або вузькі дороги

Пальне

Пальне для бензинових двигунів

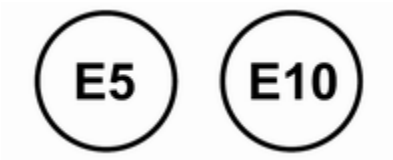

Використання палива, якість якого не відповідає чинним Технічним умовам (Указ № 118 від 27.02.2008 р. з поправками № 1076 від 30.12.2008 р.) може призвести до пошкодження двигуна.

Використовуйте пальне з рекомендованим октановим числом. Використання пального з низьким октановим числом може призвести до зниження потужності й моменту двигуна. Крім того, може дещо підвищитися витрата пального.

Обережно

Забороняється використовувати пальне чи присадки до пального, які містять металовмісні суміші, наприклад присадки на основі марганцю. Це може призвести до пошкодження двигуна.

Обережно

Використання пального з октановим числом, нижчим за мінімальне припустиме значення, може призвести до некерованого горіння й пошкодження двигуна.

Вимоги для двигунів щодо октанового числа наведені в таблиці даних про двигуни ⇨ 281. У певних країнах кришка горловини паливного бака може мати табличку з вимогами, що відрізняються від вказаних. У деяких країнах для забезпечення належної роботи двигуна може знадобитися конкретне пальне, наприклад із певним октановим числом.

Присадки до пального за межами Європи

Пальне має містити мийні присадки, які запобігають утворенню відкладень у двигуні й паливній системі. Чисті паливні інжектори та впускні клапани забезпечать належну роботу системи зниження токсичності вихлопів. У деяких типах пального вміст присадки недостатній для підтримання паливних інжекторів і впускних клапанів у чистоті.

Щоб компенсувати нестачу мийної присадки, під час кожної заміни мастила в двигуні або через кожні 10000 км пробігу (залежно від того, що настане раніше), доливайте в паливний бак засіб "Fuel System Treatment PLUS". Його можна придбати на станції технічного обслуговування.

У деяких містах у продажу є типи пального з кисневими сполуками (наприклад, ефірами та етанолом),

а також пальне покращеної якості. Якщо ці типи пального відповідають описаним вище вимогам, їх можна використовувати. Однак пальне марки E85 (містить 85% етанолу) та інші типи пального, що містять більше 15% етанолу, можна використовувати лише в автомобілях типу FlexFuel (працюють на двох типах пального).

Обережно

Не використовуйте пальне, що містить метанол. Воно може призвести до корозії металевих частин паливної системи, а також пошкодити пластмасові й гумові деталі. Усунення таких пошкоджень не покривається гарантією на автомобіль.

Деякі види пального, переважно з високим октановим числом для спортивних автомобілів, можуть містити присадку для підвищення октанового числа – циклопентадієніл трікарбоніл марганцю (MMT). Не використовуйте пальне або присадки для пального, які містять MMT – вони можуть скоротити строк служби свічок запалювання та вплинути на ефективність системи зниження токсичності вихлопів. Може засвітитися індикатор несправності ⇨ 103. Якщо таке трапиться, зверніться по допомогу на станцію технічного обслуговування.

Пальне для дизельних двигунів

Використання палива, якість якого не відповідає чинним Технічним умовам (Указ № 118 від 27.02.2008 р. з поправками № 1076 від 30.12.2008 р.) може призвести до пошкодження двигуна.

У країнах поза межами ЄС використовуйте євродизель із концентрацією сірки нижче 50 проміле.

Обережно

Часте використання дизельного пального з концентрацією сірки понад 15 проміле призведе до серйозного пошкодження двигуна.

Не використовуйте морське дизельне паливо, пічне паливо, Aquazole та подібні водяні емульсії з дизпаливом. Не дозволяється розводити дизельне пальне пальним для бензинових двигунів.

Експлуатація за низької температури

При температурі нижче 0° C деякі дизельні продукти з сумішами біодизелю можуть забити паливні канали, замерзнути або набути форми гелю, що може вплинути на систему подачі пального. Можуть порушитися запуск і робота двигуна. Не забудьте заправити

бак зимовим дизельним пальним, призначеним для використання при температурі навколишнього повітря нижче 0°C.

Арктичний сорт дизельного пального можна використовувати в умовах дуже холодного клімату при температурі нижче -20° C. Цей сорт пального не рекомендується використовувати в умовах теплого або тропічного клімату – це може спричинити заглухання двигуна чи його неналежний запуск або пошкодити систему вприскування пального.

Поповнення рівня пального

⚠ Небезпека

Перед дозаправкою вимкніть запалювання, а також усі зовнішні нагрівачі з камерами згорання.

Заправляючи автомобіль, дотримуйтеся інструкцій з експлуатації та техніки безпеки заправної станції.

⚠ Небезпека

Пальне є займистим і вибухонебезпечним. Забороняється палити. Забороняється наявність відкритого вогню.

Якщо в автомобілі є запах пального, негайно зверніться до майстерні.

На кришці горловини паливного баку є наліпка із символами допустимих типів пального. У країнах Євросоюзу цими символами позначені заправні пістолети на бензоколонках. Заправляти автомобіль можна тільки пальним дозволеного типу.

Обережно

У випадку заправки невідповідним типом палива не заводьте двигун.

Кришка горловини паливного баку розташована в задньому правому крилі автомобіля.

Кришку горловини паливного бака можна відчинити лише, якщо автомобіль розблоковано. Натиснувши кришку горловини паливного бака, зніміть її.

Заправка автомобілів з бензиновими та дизельними двигунами

Щоб відкрити горловину, повільно відкрутіть кришку проти годинникової стрілки.

Кришку горловини паливного бака можна почепити на гачок на дверцятах горловини паливного бака.

Встановіть насадку в пряме положення відносно заливної горловини, а потім з невеликим зусиллям вставте насадку в горловину.

Для заправки пальним увімкніть заправний пістолет.

Після автоматичного припинення подачі пального бак можна доповнити, натискаючи важіль заправного пістолета (не більше двох разів).

Обережно
Витріть усі переливи.

Щоб закрити кришку паливнозаливної горловини, поверніть її за годинниковою стрілкою до клацання.

Закрийте кришку до фіксації.

Кришка горловини паливного бака

Використовуйте лише оригінальні кришки для горловини паливного бака.

Автомобілі з дизельними двигунами оснащуються спеціальними кришками горловини паливного бака.

Зчіпний пристрій для причепа

Загальна інформація

Використовуйте лише схвалене для вашого автомобіля буксирувальне обладнання. У разі використання буксирувального обладнання, встановленого не виробником автомобіля, може виникнути потреба вимкнути функцію безконтактного керування дверима багажного відділення ⇨ 31.

Модернізація буксирувального обладнання має виконуватися лише на станції технічного обслуговування. Можливо, така модернізація потрібна, щоб внести зімни до системи охолодження, теплозахисту або іншого обладнання.

Функція виявлення перегорілої лампи стоп-сигналу причепа не виявляє частковий вихід ламп з ладу. Наприклад, коли встановлено чотири лампи по 5 Вт, функція виявить неполадку, тільки коли залишиться одна лампа 5 Вт або не залишиться жодної.

Під час кріплення буксирувального обладнання доступ до буксирної серги може бути заблоковано. У такому разі для буксирування використовуйте кулю причіпного пристрою. Зберігайте кулю причіпного пристрою в автомобілі, щоб вона завжди була під рукою в разі потреби.

Характеристики водіння та поради щодо буксирування

Перед під’єднанням причепа змастіть кулю причіпного пристрою. Проте не робіть цього, якщо стабілізатор, який діє на кулі причіпного пристрою, використовується для зниження коливальних рухів.

Під час буксирування причепа забороняється перевищувати швидкість 80 км/год. Максимальна швидкість 100 км/год допустима лише за умови використання демпфера, коли дозволена загальна маса причепа не перевищує власної маси автомобіля.

Для причепів з низькою стійкістю під час руху та фургонів рекомендується обов'язково використовувати демпфер.

Якщо причіп починає коливатися, рухайтеся повільніше, не намагайтеся виправити керування та гальмування за потреби.

На схилі їдьте на тій передачі, з якою ви їхали вгору, і продовжуйте рух на цій же швидкості.

Відрегулюйте тиск у шинах до рівня, указаного для повного навантаження ⇨ 286.

Буксирування причепа

Навантаження причепа

Максимально допустиме навантаження на причеп залежить від установлених для автомобіля та двигуна значень, які не можна перевищувати. Фактичним навантаженням причепа є різниця

між фактичною повною масою причепа та фактичним навантаженням на причіпний пристрій.

Допустимі навантаження причепа вказані в документації автомобіля. Загалом вони є дійсними для ухилів не більше 12 %.

Допустимі навантаження причепа застосовні при вказаних ухилах та висоті над рівнем моря. Оскільки зі збільшенням висоти потужність двигуна через розрідження повітря зменшується, що призводить до погіршення здатності подолання підйомів, допустима загальна вага автопоїзда також має зменшуватися на 10% на кожні 1000 метрів висоти. Загальна маса автопотяга не має зменшуватися під час руху дорогами з невеликими схилами (менше ніж 8%, наприклад шосе).

Забороняється перевищувати допустиму загальну вагу автопотяга. Ця вага вказана на маркувальній табличці ⇨ 276.

Вертикальне навантаження на причіпний пристрій

Вертикальне навантаження на причіпний пристрій – це навантаження причепа на кулю причіпного пристрою. Рівень навантаження можна зменшити, розподіливши вантаж під час завантаження причепа.

Максимально допустиме вертикальне навантаження на причіпний пристрій (70 кг) вказане на маркувальній табличці буксирувального обладнання та в документації до автомобіля.

Завжди намагайтеся добитися максимального вертикального навантаження на причіпний пристрій, особливо коли причеп важкий. Вертикальне навантаження на причіпний пристрій повинно бути не менше 25 кг.

Навантаження на задню вісь

Коли причіп причеплений і автомобіль повністю завантажений, допустиме навантаження на задню вісь (див. маркувальну табличку чи документацію до автомобіля) можна перевищити на 60 кг, а загальну масу автомобіля – на 60 кг. Якщо допустиме навантаження на задню вісь перевищено, максимальна швидкість руху має дорівнювати 100 км/год.

Буксирувальне обладнання

Обережно
Під час руху без причепа складіть причіпний пристрій.

Встановлення буксирувальної штанги

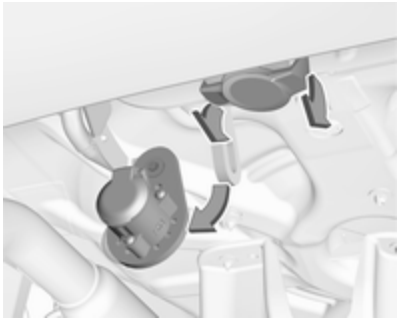

Відключіть та складіть розетку. Вийміть ущільнювальну пробку з отвору для штанги та приберіть її.

Перевірка натягування буксирувальної штанги

- Червона позначка на маховичку має показувати на зелену позначку на штанзі.
- Зазор між маховичком і штангою має становити близько 6 мм.

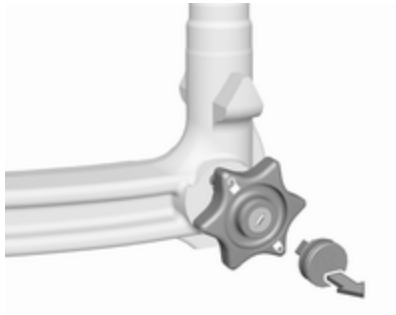

- Зніміть кришку із замка маховичка й перевірте, чи він заблокований. Маховичок заблокований, якщо його не можна покрутити.

В іншому випадку штангу треба натягнути перед встановленням:

- Розблокуйте штангу, повернувши ключ у положення 🔓.

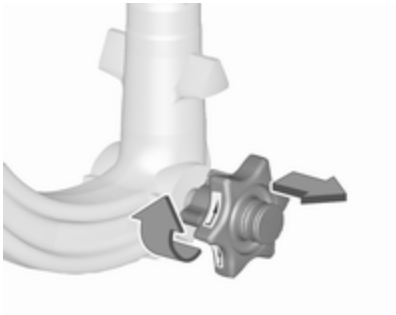

- Потягніть за маховичок і поверніть його за годинниковою стрілкою до упору.

Встановлення буксирувальної штанги

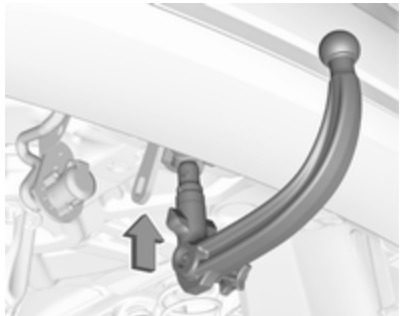

Вставте натягнуту штангу в отвір та натисніть вгору до звукового сигналу.

Поворотна ручка відходить назад на початкове положення, залишаючись навпроти штанги без пропуску.

⚠ Попередження
Забороняється торкатися поворотної ручки під час вставляння.

Заблокуйте штангу, повернувши ключ в положення 🔒. Вийміть ключ і закрийте запобіжний клапан.

Отвір для відривного блокувального тросу

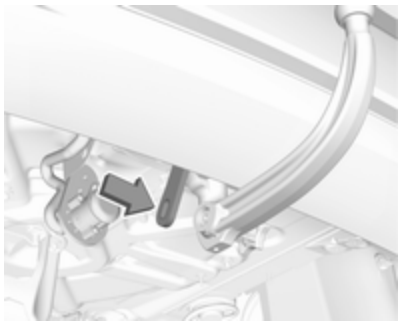

Причепіть відривний блокувальний трос до отвору.

Перевірте, щоб штанга була правильно встановлена

- Зелена позначка на маховичку має показувати на зелену позначку на штанзі.
- Між поворотною ручкою та штангою не повинно бути зазору.

- Штанга повинна щільно прилягати до отвору.
- Штанга повинна бути заблокована, а ключ потрібно витягнути.

⚠ Попередження

Буксирування причепа дозволяється лише, коли штанга причіпного пристрою встановлена правильно. Якщо штанга заходить неправильно, зверніться по допомогу до майстерні.

Знімання буксирувальної штанги

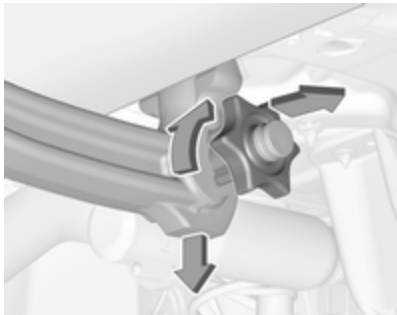

Щоб розблокувати штангу, відкрийте запобіжну кришку та поверніть ключ у положення 🔓.

Потягніть поворотну ручку та поверніть за годинниковою стрілкою до упору. Потягніть штангу донизу.

Вставте ущільнювальну пробку в отвір. Складіть вилку.

Система допомоги під час руху з причепом

Якщо система виявляє коливальні рухи, потужність двигуна зменшується, а поєднання автомобіль / причеп селективно гальмується до припинення коливання. Під час роботи системи тримайте кермо максимально міцно.

Система допомоги під час руху з причепом є складовою електронною системи курсової стійкості ⇨ 173.

Догляд за автомобілем

Загальна інформація **230**
Аксесуари та модифікації автомобілів 230
Зберігання автомобіля 230
Отримання автомобіля після відпрацювання ресурсу 231
Перевірки автомобіля **232**
Виконання робіт 232
Капот 232
Моторні мастила 233
Охолоджувальна рідина двигуна 234
Рідина в бачку омивача 234
Гальма 235
Гальмівна рідина 235
Автомобільний акумулятор ... 235
Випуск води й бруду з системи дизельного пального 237
Заміна щітки склоочисника ... 237
Заміна лампи **238**
Галогенові фари 238
Світлодіодні фари 240
Протитуманні фари 240
Задні ліхтарі 240
Бокові вказівники повороту ... 243
Освітлення номерного знака 244
Внутрішнє освітлення 244
Освітлення приладової панелі 244
Електрична система **244**
Запобіжники 244
Блок запобіжників моторного відділення 245
Блок запобіжників панелі приладів 246
Інструменти автомобіля **249**
Інструменти 249
Колеса та шини **250**
Зимові шини 250
Позначення шин 250
Тиск у шинах 250
Система контролю падіння тиску в шинах 252
Глибина малюнка протектора 253
Заміна розміру шин та коліс .. 253
Колісні ковпаки 254
Ланцюги для шин 254
Комплект для ремонту шин ... 254
Заміна коліс 258
Запасне колесо 259
Запуск від зовнішнього джерела **263**
Буксирування **265**
Буксирування автомобіля 265
Буксирування іншого автомобіля 266
Догляд за зовнішнім виглядом **267**
Догляд за зовнішніми частинами 267
Догляд за салоном 270

Загальна інформація

Аксесуари та модифікації автомобілів

Рекомендується використовувати оригінальні деталі, аксесуари, а також схвалені виробником частини для вашого типу автомобіля. Ми не можемо оцінити й гарантувати надійність продуктів, навіть якщо вони відповідають регулятивним нормам або схвалені будь-яким іншим чином.

Будь-які модифікації, переробки або інші зміни, внесені до стандартної специфікації автомобіля (зокрема, без обмеження, модифікації програмного забезпечення, модифікації електронних блоків керування) можуть призвести до скасування гарантії, наданої компанією Opel. Крім того, такі зміни можуть позначитися на роботі систем допомоги водію, вплинути на витрату пального, рівень викидів CO_2 та інших викидів. Унаслідок цього автомобіль більше не відповідатиме вимогам дозволу на експлуатацію, через що його реєстрація може стати недійсною.

Обережно

При транспортуванні транспортного засобу потягом чи евакуатором закрилки можуть бути пошкоджені.

Екран захисту від переохолодження

Щоб запобігти накопиченню снігу на вентиляторі охолодження радіатора, на решітку радіатора рекомендується встановити знімний захисний екран.

Захисні екрани мають встановлювати спеціалісти. Зверніться на СТО.

Обережно

За однієї з наведених нижче умов захисний екран потрібно зняти:

- Температура навколишнього середовища вища за 10° C.
- Автомобіль буксирується.
- Автомобіль їде зі швидкістю понад 120 км/год.

Зберігання автомобіля

Зберігання протягом тривалого періоду часу

Якщо автомобіль потрібно зберігати протягом кількох місяців, виконайте наведені нижче дії:

- Помийте автомобіль і натріть його воском.
- Перевірте, чи нанесено віск у моторному відділенні та на днищі.
- Очистіть й законсервуйте гумові ущільнювачі.
- Повністю заповніть паливний бак.

- Замініть масло в двигуні.
- Злийте мийну рідину.
- Перевірте рівень антифризу та захист від корозії.
- Відрегулюйте тиск у шинах до рівня, указаного для повного навантаження.
- Поставте автомобіль у сухому, добре провітрюваному місці. Увімкніть першу чи задню передачу чи встановіть селектор у положення P. Попередьте відкочування автомобіля.
- Не застосовуйте стоянкове гальмо.
- Відкрийте капот, зачиніть усі дверцята й заблокуйте автомобіль.
- Відключіть клему з негативного виходу акумулятора. Майте на увазі, що всі системи буде вимкнено, наприклад, систему запобігання викраденню автомобіля.

Відновлення експлуатації

Якщо автомобіль потрібно знову використовувати, виконайте наведені нижче дії:

- Підключіть клему до негативного виходу акумулятора. Увімкніть систему електропідйомників вікон.
- Перевірте тиск у шинах.
- Заповніть бачок рідиною для омивання скла.
- Перевірте рівень мастила у двигуні.
- Перевірте рівень охолоджувальної рідини.
- За потреби встановіть номерний знак.

Отримання автомобіля після відпрацювання ресурсу

Інформація про центри прийому автомобілів, термін експлуатації яких завершився, і їх переробку, доступна на нашому веб-сайті, у тих країнах, де це є нормативною вимогою. Ця робота має виконуватися лише представниками авторизованих центрів переробки.

Перевірки автомобіля

Виконання робіт

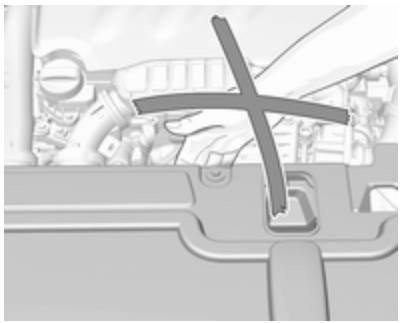

⚠ Попередження

Перевірки в моторному відсіку здійснюйте лише, коли вимкнено систему запалення.

Вентилятор охолодження може почати працювати навіть, якщо система запалення вимкнена.

⚠ Небезпека

Для системи запалення використовується надзвичайно високий рівень напруги. Не торкайтеся їх.

Капот

Відкривання

Відчиніть дверцята водія.

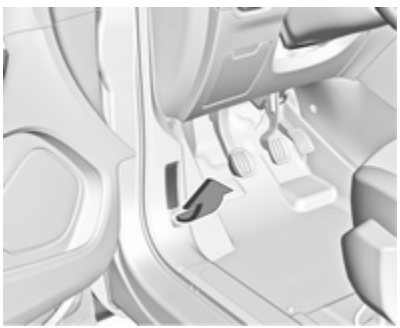

Потягніть важіль і поверніть його в початкове положення.

Натисніть на запобіжну защіпку вгору, а потім відкрийте капот.

Зафіксуйте опору капота.

Якщо при активній функції Автостоп відкрити капот, двигун буде автоматично запущений з міркувань безпеки.

Система зупинки-запуску ⇨ 156.

Зачинення

Перед тим, як закрити капот, натисніть опору в тримачі.

Опустіть капот і відпустить його на невеликій висоті (20-25 см). Переконайтеся, що капот зачинився.

Обережно
Не слід притискати капот до заскочки, бо це може призвести до утворення вм'ятин.

Моторні мастила

Регулярно перевіряйте рівень мастила в двигуні вручну, щоб запобігти пошкодженню двигуна. Переконайтеся, що використовуване масло відповідає вказаним специфікаціям.

Рекомендовані рідини та мастила ⇨ 273.

Максимальна витрата моторного мастила становить 0,6 л на 1000 км.

Перевірку потрібно здійснювати на рівній поверхні. Двигун повинен мати робочу температуру та бути вимкненим щонайменше протягом 5 хвилин.

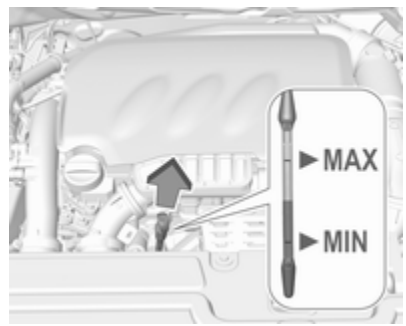

Витягніть щуп, витріть його насухо, вставте повністю, а потім витягніть і перевірте рівень мастила в двигуні.

Коли рівень мастила зменшиться до позначки **MIN**, долийте потрібну його кількість.

Залежно від варіанта двигуна використовуються різні щупи.

Ми рекомендуємо використовувати масло тієї ж якості, яке використовувалась під час останньої заміни.

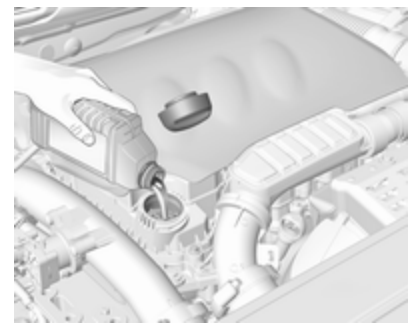

Рівень мастила в двигуні не повинен перевищувати позначку **MAX** на щупі.

Обережно
Масло з двигуна потрібно злити.

Об’єм бака ⇨ 284.

Установіть кришку рівно та затисніть її.

Охолоджувальна рідина двигуна

Охолоджувальна рідина забезпечує захист від замерзання до температури приблизно -37 °C.

Обережно
Використовуйте антифриз, який схвалено для використання в автомобілі.

Охолоджувальна рідина та антифриз ⇨ 273.

Рівень охолоджувальної рідини

Обережно
Надто низький рівень охолоджуючої рідини може спричинити пошкодження двигуна.

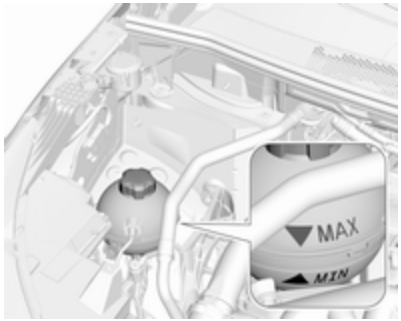

Якщо система охолодження холодна, рівень охолоджувальної рідини повинен бути вище позначки **MIN**. Якщо рівень низький, долийте рідину.

⚠ Попередження
Залиште двигун для охолодження перед відкриванням кришки. Обережно відкрийте кришку, поступово знижуючи тиск.

Щоб долити рідину, використовуйте суміш 1:1 готового концентрату охолоджувальної рідини та чистої водопровідної води. Якщо концентрату охолоджувальної рідини немає, використовуйте чисту водопровідну воду. Щільно закрийте кришку. Перевіряти концентрацію охолоджувальної рідини та усувати причини її витрати слід лише на станції технічного обслуговування.

Рідина в бачку омивача

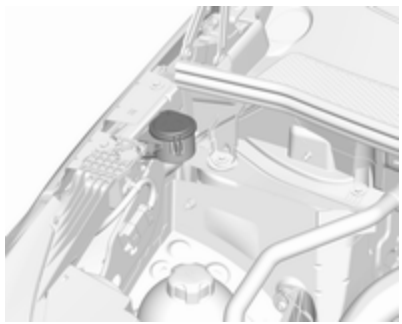

Заповніть бачок чистою водою, додавши відповідну кількість рекомендованої рідини для омивання лобового скла, до складу якої входить антифриз.

Обережно

Лише рідина для промивання з достатньою концентрацією антифризу забезпечує захист за низької температури або за умови її різкого зниження.

Рідина для омивання скла ⇨ 273.

Гальма

Коли товщина гальмівної накладки досягає мінімального рівня, під час гальмування лунає пронизливий сигнал.

Можна подорожувати на великі відстані, але потрібно замінити гальмівні накладки якомога швидше.

Установивши нові гальмівні накладки, не гальмуйте різко протягом перших кількох поїздок.

Гальмівна рідина

⚠ Попередження

Гальмівна рідина є отруйною та кородуючою. Уникайте контакту з очима, шкірою, тканинами та пофарбованими поверхнями.

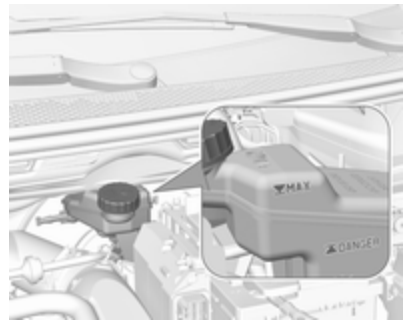

Рівень гальмівної рідини має бути на рівні між позначками **DANGER** і **MAX**.

Якщо рівень цієї рідини нижчий за позначку **DANGER**, зверніться по допомогу на станцію технічного обслуговування.

Рідина для системи гальм і зчеплення ⇨ 273.

Автомобільний акумулятор

Акумулятор автомобіля не потребує обслуговування, оскільки достатній його заряд досягається під час руху автомобіля. Їзда на короткі дистанції та часті запуски двигуна розряджають акумулятор. Уникайте використання непотрібних пристроїв, що споживають електроенергію.

Акумулятори не належать до побутових відходів. Їх приймають на відповідних пунктах з утилізації.

Якщо автомобіль не використовується більше чотирьох тижнів, акумулятор може розрядитися. Відключіть клему з негативного виходу акумулятора.

Перед підключенням або відключенням акумулятора переконайтеся, що запалювання вимкнено.

Система захисту від розряджання акумулятора ⇨ 135.

Заміна автомобільного акумулятора

Примітка
Будь-яке порушення інструкцій, наведених у цьому розділі, може призвести до тимчасового вимкнення або збоїв системи зупинки-запуску.

Під час заміни автомобільного акумулятора переконайтеся, що поруч із позитивним виходом немає відкритих вентиляційних отворів. За наявності відкритого вентиляційного отвору в цій області його слід закрити власноруч створеною заглушкою, натомість вентиляційний отвір в області негативної клеми має бути відкритим.

Замінювати акумулятор можна лише акумулятором такого самого типу.

Для заміни автомобільного акумулятора потрібно звернутися на станцію технічного обслуговування.

Система зупинки-запуску ⇨ 156.

Заряджання автомобільного акумулятора

⚠ Попередження

У автомобілях із системою запинки-запуску переконайтеся, що при використанні зарядного пристрою напруга заряджання не перевищує 14,6 В. Вищий рівень напруги може призвести до пошкодження автомобільного акумулятора.

Запуск із зовнішнього джерела ⇨ 263.

Попереджувальна табличка

Значення символів:

- Відсутність іскор, відкритого полум'я чи диму.
- Завжди носіть захист для очей. Вибухонебезпечні гази можуть призвести до сліпоти чи травмування.
- Автомобільний акумулятор містить сірчану кислоту, яка може спричинити важкі опіки чи сліпоту.
- Зберігайте автомобільний акумулятор в місцях, недоступних для дітей.

- Детальніше див. у Посібнику з експлуатації.
- Поруч з автомобільним акумулятором може накопичитися вибухонебезпечний газ.

Випуск води й бруду з системи дизельного пального

Якщо бак порожній, систему дизельного пального потрібно прокачати. Вмикайте систему запалювання тричі на 15 секунд. Потім робіть спроби запуску двигуна тривалістю не більше 40 секунд. Повторіть цей процес не пізніше ніж через п’ять секунд. Якщо двигун не запускається, зверніться по допомогу на станцію технічного обслуговування.

Заміна щітки склоочисника

Лобове скло

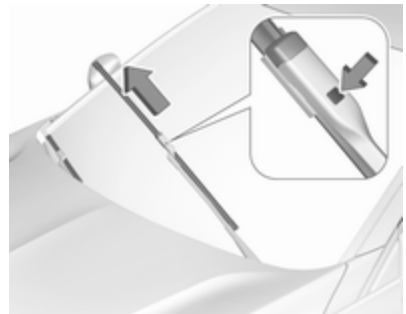

Підніміть кронштейн склоочисника, доки він не залишиться у піднятому стані, натисніть кнопку, щоб розблокувати щітку та зніміть її.

Приставте склоочисник під невеликим кутом до кронштейна склоочисника та натисніть на склоочисник, щоб зафіксувати його.

Обережно опустіть склоочисник.

Заднє вікно

Підніміть склоочисник. Від’єднайте щітку склоочисника, як показано на рисунку, і зніміть її.

Приставте склоочисник під невеликим кутом до кронштейна склоочисника та натисніть на склоочисник, щоб зафіксувати його.

Обережно опустіть склоочисник.

Заміна лампи

Вимкніть систему запалювання та вимкніть відповідний перемикач або зачиніть дверці.

Тримайте нову лампу лише за її основу. Не торкайтеся скла лампи голими руками.

Для заміни використовуйте лише лампи ідентичного типу.

Замінюйте лампи передніх фар через моторне відділення.

Перевірка ламп

Після заміни лампи ввімкніть запалювання, ввімкніть та перевірте світло.

Галогенові фари

Галогенові фари з окремими лампами для ближнього та дальнього світла.

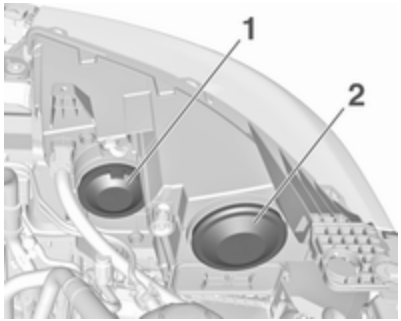

Внутрішня лампа дальнього світла (**1**).

Зовнішня лампа ближнього світла (**2**).

Дальнє світло (1)

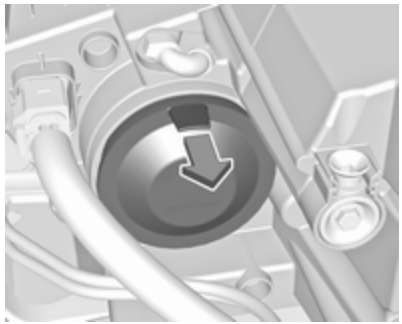

1. Зніміть захисну кришку, потягнувши за язичок.

2. Натисніть на фіксатор донизу й потягніть за патрон лампи назад.

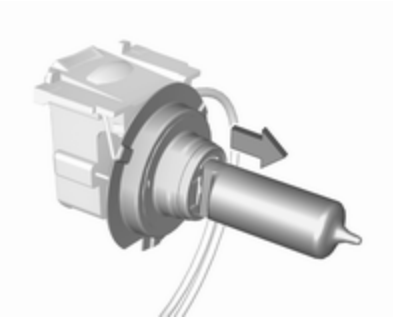

3. Від'єднайте лампу від патрона й замініть її на нову.
4. Вставте патрон лампи в корпус рефлектора.
5. Установіть кришку на місце.

Ближнє світло (2)

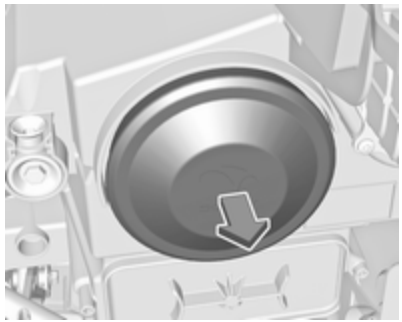

1. Зніміть захисну кришку, потягнувши за неї.

2. Натисніть на фіксатор угору й потягніть за патрон лампи назад.

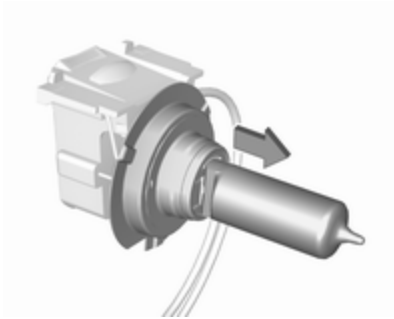

3. Від'єднайте лампу від патрона й замініть її на нову.
4. Вставте патрон лампи в корпус рефлектора.
5. Установіть кришку на місце.

Передні вказівники повороту

У разі несправності світлодіодних ламп зверніться для їх заміни на станцію технічного обслуговування.

Габаритний ліхтар

У разі несправності світлодіодних ламп зверніться для їх заміни на станцію технічного обслуговування.

Освітлення при денному світлі

У разі несправності світлодіодних ламп зверніться для їх заміни на станцію технічного обслуговування.

Світлодіодні фари

У фарах для ближнього та дальнього світла, габаритних ліхтарях, ліхтарях денного освітлення і вказівниках повороту використовуються світлодіоди, тому заміняти їх не можна.

У разі несправності ці ліхтарі слід ремонтувати на СТО.

Протитуманні фари

Заміну лампочок потрібно проводити на станції технічного обслуговування.

Задні ліхтарі

Задні ліхтарі, ліхтарі денного освітлення та верхній повторювач стоп-сигналу працюють на світлодіодах. Якщо світлодіоди вийдуть із ладу, зверніться щодо їх заміни на станцію технічного обслуговування.

Ліхтар у зборі в кузові

1. Відчиніть двері багажного відділення і від’єднайте кришку доступу з відповідного боку.

2. Ослабте гайку кріплення ліхтаря торцевим або накладним ключем.

   Щоб гайка не загубилася, впавши за оббивку крила, спочатку підстеліть знизу шматок тканини.
3. Вручну відкрутіть і вийміть гайку кріплення ліхтаря.
4. Від’єднавши фіксатор, злегка виштовхніть ліхтар.

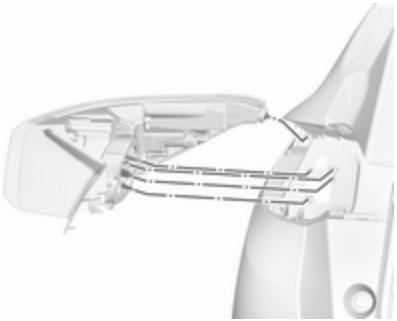

5. Зовні обережно вийміть ліхтар у зборі з ніші й зніміть його. Будьте обережні, канал кабелю повинен залишатися на місці.
6. Поверніть патрон лампи проти годинникової стрілки та вийміть його з блоку ліхтаря.

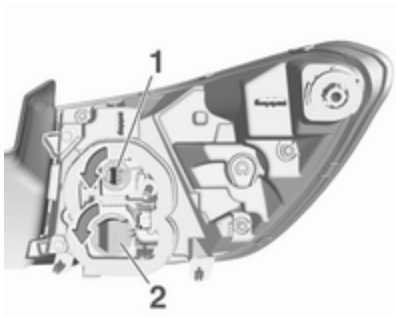

7. Від'єднайте лампу від патрона й замініть її на нову.

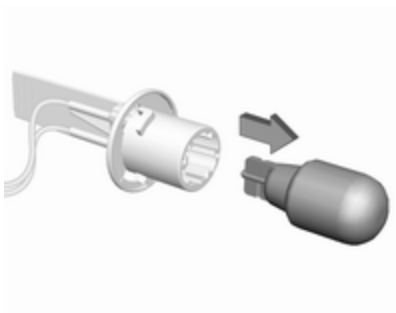

Стоп-сигнал (**1**)

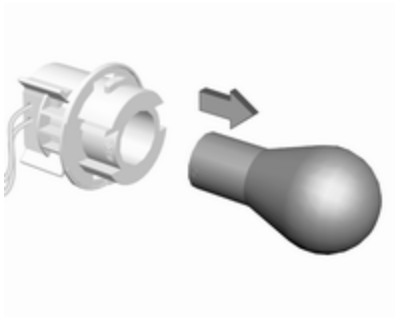

Увімкніть поворот (**2**)

8. Вставте патрон лампи в ліхтар у зборі. Установіть ліхтар у зборі в нішу й закрутіть гайку кріплення ліхтаря зсередини. Поставте кришку на місце.

Ліхтар у зборі в дверях багажного відділення

1. Відкрийте двері багажника і зніміть кришку.

2. Ослабте гайку кріплення ліхтаря торцевим або накладним ключем.
3. Вручну відкрутіть і вийміть гайку кріплення ліхтаря.
4. Від'єднавши фіксатор, злегка виштовхніть ліхтар у зборі.
5. Зовні обережно вийміть ліхтар у зборі з ніші й зніміть його. Будьте обережні, канал кабелю повинен залишатися на місці.

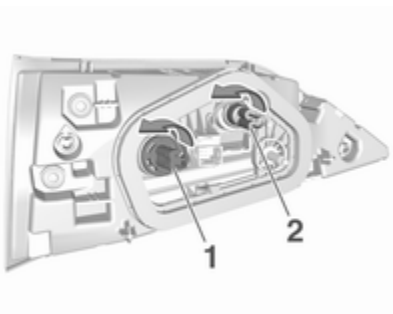

6. Поверніть патрон лампи проти годинникової стрілки та вийміть його з блоку ліхтаря.
7. Від'єднайте лампу від патрона й замініть її на нову:

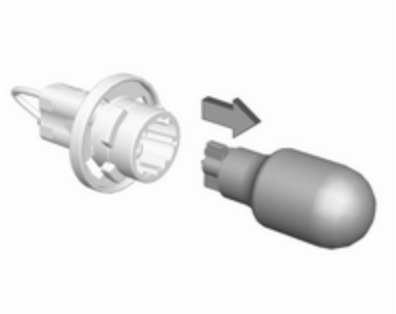

Ліхтар заднього ходу (**1**)

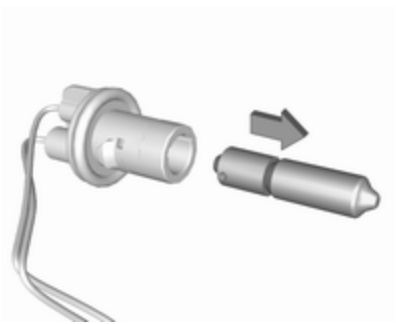

Задня протитуманна фара (**2**)

8. Вставте патрон лампи в ліхтар у зборі. Установіть ліхтар у зборі в нішу й закрутіть гайку кріплення ліхтаря зсередини. Поставте кришку на місце.

Повторювач стоп-сигналу

Повторювач стоп-сигналу працює на світлодіодах і не підлягає заміні.

У разі несправності ці ліхтарі слід ремонтувати на СТО.

Перевірка ламп

Увімкніть систему запалювання, активуйте та перевірте всі ліхтарі.

Бокові вказівники повороту

Щоб замінити лампу, зніміть корпус фари:

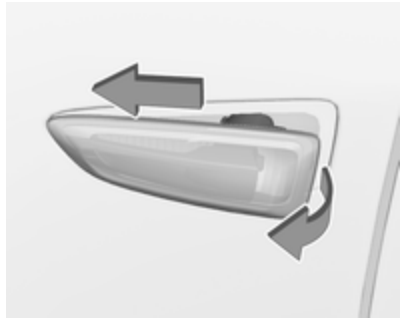

1. Зсуньте лампу вліво, а потім вийміть її за правий кінець.

2. Поверніть патрон лампи за годинниковою стрілкою і вийміть його з корпусу.

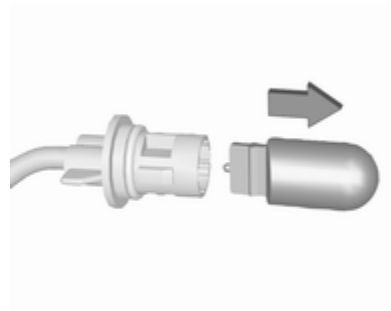

3. Від’єднайте лампу від патрона й замініть її на нову.

4. Вставте патрон лампи й поверніть проти годинникової стрілки.
5. Вставте лівий кінець лампи, зсуньте її вліво, а потім вставте її правий кінець.

Освітлення номерного знака

У ліхтарях освітлення номерного знака використовуються світлодіоди, які не підлягають заміні.

У разі несправності ці ліхтарі слід ремонтувати на СТО.

Внутрішнє освітлення

Підсвічування, світильники для читання

Заміну лампочок потрібно проводити на станції технічного обслуговування.

Освітлення багажного відділення

Заміну лампочок потрібно проводити на станції технічного обслуговування.

Освітлення приладової панелі

Заміну лампочок потрібно проводити на станції технічного обслуговування.

Електрична система

Запобіжники

Дані на запобіжнику, який планується використати для заміни, повинен відповідати даним пошкодженого запобіжника.

В автомобілі є два блоки запобіжників:

- моторне відділення
- приладова панель

Перед заміною запобіжника вимкніть відповідний перемикач і систему запалювання.

Окислений запобіжник можна розпізнати за сплавленим дротом.

Обережно
Не замінюйте запобіжник, поки не буде усунено причина несправності.

Деякі функції захищені кількома запобіжниками.

Запобіжники можуть бути вставлені без наявності функції.

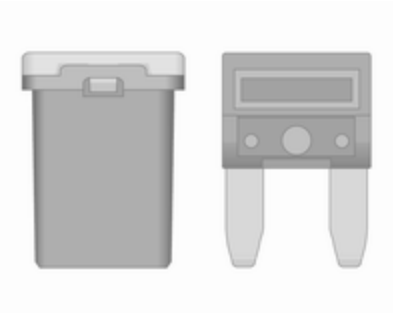

Знімач запобіжника

Знімач запобіжника може знаходитися перед у коробкою запобіжників у панелі інструментів.

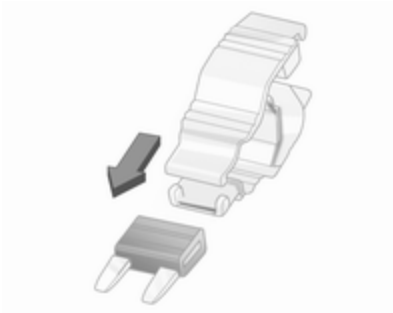

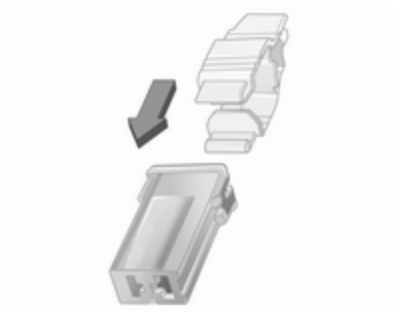

Установіть знімач запобіжника на різні типи запобіжників зверху чи збоку та витягніть запобіжник.

Блок запобіжників моторного відділення

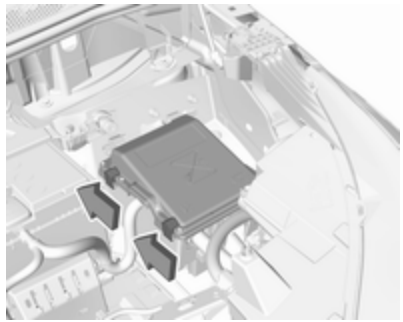

Коробка запобіжників знаходиться ліворуч у моторному відділенні.

Від'єднайте кришку та зніміть її.

Залежно від модифікації можуть використовуватися різні блоки запобіжників моторного відділення:

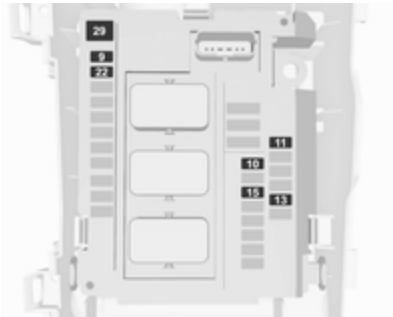

№	Контур
9	Система сигналізації для запобігання викраденню автомобіля
10	Система стоп-старт
11	Вихлопна система дизельного двигуна
13	Система стоп-старт
15	Електричний підсилювач керма / Радар
22	Звуковий сигнал
29	Стартер

№	Контур
1	Клімат-контроль
2	Кермове колесо
4	Електричне стоянкове гальмо
6	Вентиляційний отвір
16	Передні протитуманні фари
18	Права фара дальнього світла (галогенова) / Права фара (світлодіодна)
19	Ліва фара дальнього світла (галогенова) / Права фара (світлодіодна)
21	Стартер

№	Контур
22	Обігрівач лобового скла
26	Додатковий нагрівач / Обігрівач лобового скла

Після заміни пошкоджених запобіжників закрийте кришку коробки та зафіксуйте її.

Якщо кришку коробки запобіжників закрито неправильно, може виникнути несправність системи.

Блок запобіжників панелі приладів

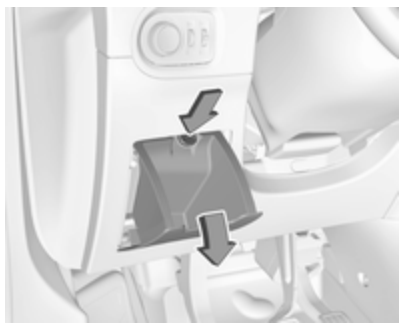

В автомобілях з лівостороннім керуванням коробка запобіжників знаходиться під кришкою панелі приладів з лівого боку. Відкрийте кришку і зніміть її, натиснувши на замок.

Залежно від модифікації можуть використовуватися різні блоки запобіжників панелі приладів:

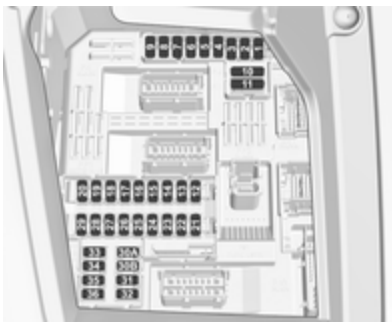

№	Контур
1	Система електронного ключа / Система запобігання викраденню автомобіля
4	Система стоп-старт
5	Розширена допомога при паркуванні / Камера / Модуль керування трансмісією
7	Підсилювач
8	Задній склоочисник
10	Центральний замок
11	Центральний замок
13	Система сигналізації для запобігання викраденню автомобіля
16	Кермо з електричним підсилювачем
18	OnStar
21	Ліхтарі салону
22	Лампочка у бардачку
23	Система повідомлень мертвої зони видимості / Регулювання зовнішніх дзеркал / Індукційне заряджання

№	Контур
24	Електричний блок колонки
25	Внутрішнє дзеркало
26	Система нагадування про непристебнутий пасок безпеки
27	Камера / Датчик дощу / Автоматичне регулювання освітлення
28	USB / Інформаційно-розважальна система
31	Подушка безпеки
33	Передня розетка
36	Інформаційно-розважальна система

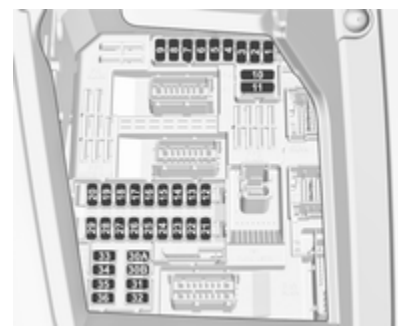

№	Контур
1	Внутрішнє дзеркало / Кермо з електричним підсилювачем / Система вибору режиму їзди / Радар / Вихлопна система дизельного двигуна
3	Модуль налаштувань режиму буксирування причепа
4	Звуковий сигнал
5	Система омивання лобового скла
6	Система омивання лобового скла
7	Розетка для задніх сидінь
10	Дверний замок / Замок дверей багажного відділення
11	Дверний замок / Замок дверей багажного відділення
12	Система зупинки-запуску / Модуль підключення системи діагностики / Гальмівна система
13	Інформаційно-розважальна система / Система клімат-контролю
14	Сигнальна сирена
15	Система клімат-контролю
16	Система зупинки-запуску / Гальмівна система
17	Панель приладів
19	Електричний блок колонки / Засоби керування на кермі
21	Система сигналізації для запобігання викраденню автомобіля
22	Камера / Датчик дощу / Автоматичне регулювання освітлення
23	Система нагадування про непристебнутий пасок безпеки
24	Автоматична трансмісія / Розширена допомога при паркуванні / Система панорамного огляду
25	Подушка безпеки
26	Електронна система курсової стійкості
27	Аварійний сигнал
28	OnStar
29	Інформаційно-розважальна система
32	Запальничка, передня розетка живлення
34	Заднє вікно з підігрівом / Лобове скло з підігрівом / Індукційне заряджання
35	Вимикач світла / Модуль підключення системи діагностики
36	Освітлення

Інструменти автомобіля

Інструменти

Автомобілі із запасним колесом

Відкрийте кришку підлоги в багажному відділенні ⇨ 78.

Зніміть кришку ящика для інструментів.

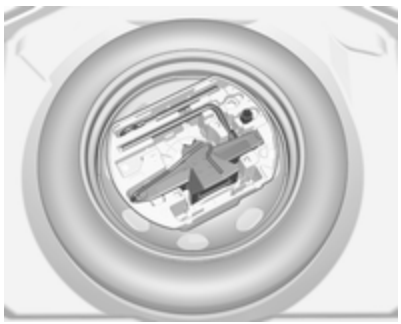

Домкрат, буксирувальна серга, упори та інструменти зберігаються в ящику з інструментами.

Автомобілі без запасного колеса

Буксирувальна серга та упори зберігаються в ящику під кришкою підлоги в багажному відділенні.

Набір для ремонту шин ⇨ 254.

Автомобілі, обладнані аудіосистемою з динаміками

Буксирувальна серга та упори зберігаються в ящику під кришкою підлоги в багажному відділенні.

Набір для ремонту шин ⇨ 254.

Колеса та шини

Стан шини, стан колеса

Якщо можливо, рухайтеся узбіччям повільно та під правильним кутом. Якщо їздити узбіччям, можна пошкодити шини та колеса, наїхавши на гострі предмети. Не торкайтеся шинами бордюрів під час паркування.

Регулярно перевіряйте, чи не пошкоджено колеса. Зверніться на станцію технічного обслуговування у випадку пошкодження чи незвичного зношування.

Зимові шини

Зимові шини покращують безпеку водіння за температури нижче 7 °C, тому їх слід встановлювати на всі колеса.

Згідно з нормативами, затвердженими в певних країнах, у полі зору водія має бути розташована табличка швидкості.

Як зимові дозволяється використовувати шини усіх розмірів ⇨ 286.

Позначення шин

Наприклад, **225/55 R 18 98 V**

225 : ширина шини, мм
55 : коефіцієнт поперечного перерізу (відношення висоти шини до її ширини), %
R : тип брекера: Радіальний
RF : тип: RunFlat
18 : діаметр колеса, дюйми
98 : індекс навантаження, наприклад, 98 - це еквівалент 750 кг
V : кодова літера швидкості

Кодова літера швидкості:

Q : до 160 км/год
S : до 180 км/год
T : до 190 км/год
H : до 210 км/год
V : до 240 км/год
W : до 270 км/год

Вибирайте шини відповідно до максимальної швидкості автомобіля.

Максимальна швидкість досягається при спорядженій масі автомобіля разом із водієм (75 кг) і 125 кг корисного навантаження. Додаткове обладнання може знизити максимальну швидкість автомобіля.

Ходові характеристики ⇨ 282.

Шини зі спрямованим малюнком протектора

Шини зі спрямованим малюнком протектора слід встановлювати так, щоб вони оберталися в правильному напрямку. Правильний напрямок обертання вказується символом (наприклад, стрілкою) на боковій частині.

Тиск у шинах

Перевіряйте тиск холодних шин щонайменше кожні 14 днів і перед будь-якою тривалою поїздкою. Обов’язково перевірте тиск у запасному колесі. Це також стосується автомобілів із системою контролю тиску в шинах.

Тиск у шинах ⇨ 286.

На наліпці з інформацією про тиск у шинах, розміщеній на рамі дверцят водія, вказані дані про шини в комплектації виробника та відповідний тиск у шинах.

Указані дані тиску в шинах стосуються холодних шин. Це стосується літніх і зимових шин.

Тиск у шині запасного колеса має завжди відповідати значенню, указаному для повного навантаження.

Тиск у шинах ECO дозволяє досягти максимально низького рівня витрат пального.

Неправильний тиск у шинах негативно впливає на безпеку, керування автомобілем, комфорт і витрати пального, а також підвищує зношування шин.

Тиск у шинах залежить від багатьох факторів. Для визначення належного рівня тиску в шинах слід виконати такі дії:

1. Визначити ідентифікаційний код двигуна. Дані про двигун ⇨ 281.
2. Визначити тип відповідної шини.

У таблицях рівнів тиску в шинах наведені дані для всіх можливих комбінацій ⇨ 286.

Перелік шин, які можна використовувати для цього автомобіля див. у Сертифікаті відповідності вимогам стандартів ЄС, який додається до автомобіля, а також в інших документах для державної реєстрації.

Водій відповідає за вчасне регулювання тиску в шинах.

⚠ Попередження

Якщо тиск є надто низьким, це може призвести до значного перегрівання шини та внутрішнього пошкодження, що веде до відділення протектора та навіть до розриву шини на високих швидкостях.

⚠ Попередження

Для певних типів шин рекомендований тиск, вказаний у таблиці рівнів тиску, може перевищувати максимальний рівень тиску, зазначений на шині. Забороняється перевищувати максимальний рівень тиск, зазначений на шині.

Залежність від температури

Тиск у шині залежить від її температури. Під час руху автомобіля температура і тиск у шинах зростають. Значення тиску в шинах, вказані на інформаційній

табличці та в таблиці рівнів тиску в шинах, дійсні для холодних шин (температура 20 °C).

При підвищені температури на 10 °C тиск підвищується приблизно на 10 кПа. Це потрібно враховувати, перевіряючи тиск у теплих шинах.

Система контролю падіння тиску в шинах

Система контролю зниження тиску в шинах постійно перевіряє швидкість обертання всіх чотирьох коліс і попереджає про зниження тиску в шині під час руху автомобіля. Для цього окружність кочення шини порівнюється з контрольними значеннями, а також відстежуються відповідні сигнали.

Якщо в шині падає тиск, починає світитися контрольний індикатор (!), а в інформаційному центрі водія відображається попереджувальне повідомлення.

У цьому випадку потрібно зменшити швидкість та уникати крутих поворотів і різкого гальмування. Зупиніться в найближчому безпечному місці й перевірте тиск у шинах.

Контрольний індикатор (!) ⇨ 106.

Після регулювання тиску в шинах виконайте ініціалізацію системи – після цього контрольний індикатор згасне і система перезапуститься.

Обережно
Система виявлення спущеного колеса попереджає лише про низький тиск у шинах і не замінює регулярне обслуговування шин водієм.

У разі несправності системи в інформаційному центрі водія з’являється повідомлення. Відрегулюйте належний тиск у шинах і виконайте ініціалізацію системи. Якщо повідомлення про несправність і далі відображається, зверніться на станцію технічного обслуговування. Система не працює, якщо в системі ABS або ESC виникла несправність або коли використовується тимчасове запасне колесо. Після встановлення звичайної шини перевірте тиск у шинах, коли вони холодні, а потім виконайте ініціалізацію системи.

Ініціалізація системи

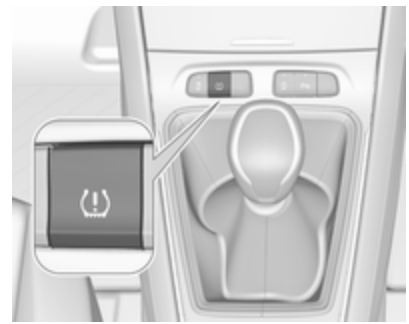

Після корекції тиску в шинах або заміни колеса потрібно виконати ініціалізацію системи, щоб визначити нові контрольні значення окружності кочення:

1. Завжди перевіряйте, чи всі чотири шини мають правильний тиск ⇨ 286.
2. Застосуйте стоянкове гальмо.

3. Натисніть (!), щоб виконати скидання системи контролю зниження тиску в шинах.
4. Скидання буде підтверджено спливним повідомленням.

Після ініціалізації система автоматично калібрується під час руху автомобіля під нові значення тиску в шинах. Після тривалої їзди система прийме нові значення тиску та відстежуватиме їх.

Завжди перевіряйте тиск у шинах, коли вони холодні.

Повторна ініціалізація системи виконується в таких випадках:

- Змінено тиск у шинах
- Змінилося навантаження на автомобіль
- Колеса було поміняно місцями або замінено

Система не попереджає про спускання шин або швидке їх здування миттєво. Причина в тому, що для обчислення потрібен час.

Глибина малюнка протектора

Регулярно перевіряйте глибину малюнка протектора.

Шини потрібно міняти з міркувань безпеки, якщо глибина малюнку протектора становить 2-3 мм (4 мм для зимових шин).

З міркувань безпеки експлуатація шин з глибиною протектора, що відрізняється більше ніж на 2 мм на одній осі не рекомендується.

Про знос протектора свідчать показання відповідного індикатора (TWI), які вказують на досягнення протектором мінімально встановленої законодавством глибини малюнка (1,6 мм). Положення цих індикаторів указано позначками на боковій частині.

Якщо зношення передніх шини більше, ніж задніх, поміняйте їх місцями. Пересвідчіться в тому, що напрямок руху коліс не змінився.

Шини втрачають вихідні якісні характеристики (старіють), навіть якщо вони не використовуються. Рекомендуємо міняти шини кожні шість років.

Заміна розміру шин та коліс

У разі використання шин, розмір яких відрізняється від розміру фірмових, потрібно перепрограмувати спідометр, а також повторно ініціалізувати систему контролю зниження тиску в шинах і внести інші зміни до налаштувань автомобіля.

Система контролю зниження тиску в шинах ⇨ 252.

Зверніться до спеціаліста, щоб замінити табличку зі значеннями тиску.

⚠Попередження

Використання невідповідних шин або коліс може призвести до ДТП і скасування дозволу на експлуатацію автомобіля.

Колісні ковпаки

Слід використовувати ковпаки та шини, що схвалені виробником для відповідного автомобіля й відповідають усім чинним вимогам щодо використання коліс і шин.

У разі використання ковпаків і шин, не схвалених виробником, шини повинні мати захисний профіль ободу.

Ковпаки на колесах не повинні перешкоджати охолодженню гальм.

⚠Попередження

Використання невідповідних шин або ковпаків може призвести до різкої втрати тиску та, як наслідок, до ДТП.

Автомобілі зі сталевими дисками: Коли використовуються секретні гайки кріплення коліс, колісні ковпаки встановлювати не можна.

Ланцюги для шин

Ланцюги для шин дозволено використовувати лише на передніх колесах.

Завжди використовуйте дрібні ланцюги, що збільшують протектор шини та бокові частини не більше ніж на 9 мм (включаючи замок ланцюга).

⚠Попередження

Пошкодження може призвести до розриву шини.

Ланцюги дозволяється використовувати на шинах розмірів 215/70R16, 215/65 R17, 225/55 R18 та 205/55 R19.

Тимчасове запасне колесо

Заборонено використовувати ланцюги на тимчасовому запасному колесі.

Комплект для ремонту шин

Мінімальне пошкодження протектора шини можна відремонтувати за допомогою набору для ремонту шин.

Не виймайте сторонні предмети із шин.

За допомогою цього набору не можна усунути пошкодження шини більше 4 мм або бокове пошкодження шини.

⚠ Попередження

Не перевищуйте швидкість 80 км/год.

Забороняється використовувати протягом тривалого періоду.

Можливий вплив на керування та поводження автомобіля.

Якщо шина спущена:

Застосуйте стоянкове гальмо та ввімкніть першу передачу, задню передачу або встановіть селектор у положення положення **P**.

Комплект для ремонту шин зберігається в багажному відділенні під кришкою підлоги.

1. Вийміть пляшку з герметиком та компресор.
2. Від'єднайте етикетку з обмеженням швидкості від пляшки з герметиком і помістіть її на видне для водія місце.

3. Вийміть електричний кабель і шланг для подачі повітря з відділень зберігання знизу компресора.

4. Прикрутіть повітропровід компресора до з’єднання на контейнері з ущільнювачем.
5. Установіть контейнер з ущільнювачем у кронштейн на компресорі.

   Установіть компресор біля шини таким чином, щоб контейнер з ущільнювачем був розташований вертикально.
6. Відкрутіть ковпачок вентиля зі спущеного колеса.

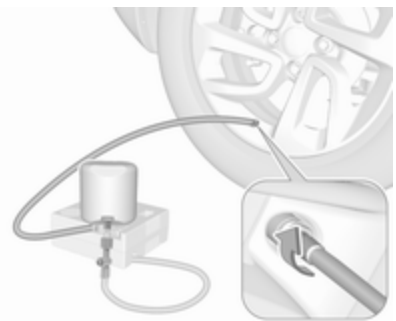

7. Прикрутіть насадку на клапан шини.
8. Перемикач на компресорі повинен бути встановленим у положення O.
9. Підключіть компресор до розетки для аксесуарів або в розетку для прикурювача.

   Для належної роботи комплект для ремонту шин можна підключати тільки до електричної розетки 12 В.

   Щоб уникнути розряджання акумулятора, ми рекомендуємо запустити двигун.

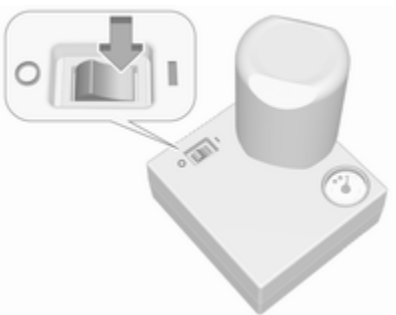

10. Установіть кулісний перемикач на компресорі в положення I. Шина наповнюється ущільнювачем.
11. Коли контейнер з ущільнювачем випорожнюється (приблизно 30 с), датчик тиску компресора на короткий час показує тиск до 600 кПа (6 бар). Після цього тиск починає падати.
12. Увесь ущільнювач буде закачано в шину. Потім почнеться накачування шини.
13. Вказаний рівень тиску в шинах досягається протягом десяти хвилин.

    Тиск у шинах ⇨ 286.

    Після досягнення належного тиску в шинах компресор вимикається.

    Якщо протягом десяти хвилин вказаного рівня тиску не досягнуто, зніміть набір для ремонту шин. Пересуньте автомобіль на один оберт шини. Повторно приєднайте набір для ремонту шин і продовжуйте

процедуру заповнення протягом десяти хвилин. Якщо вказаний тиск у шинах все ще не вдається отримати, це свідчить про серйозне пошкодження шини. Зверніться по допомогу на станцію технічного обслуговування.

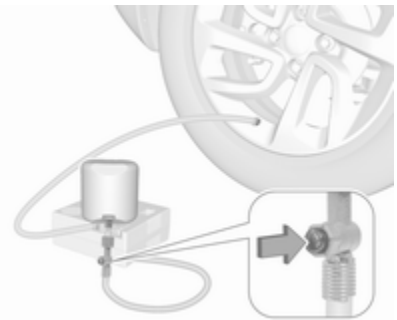

Знизьте зайвий тиск у шинах, натиснувши кнопку на повітряному шлангу.

Не користуйтеся компресором більше десяти хвилин.

14. Зніміть набір для ремонту шин. Вийміть пляшку з герметиком із кронштейна. Прикрутіть шланг до вільного з'єднувача на контейнері з ущільнювачем. Це запобігає протіканню ущільнювача. Зберігайте набір для ремонту шин у багажнику.
15. Усуньте надлишки ущільнювача за допомогою тканини.

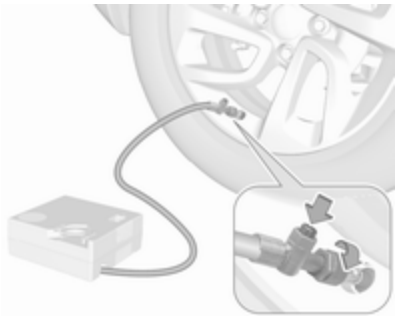

16. Відразу після цього продовжіть рух, щоб дозволити ущільнювачу рівномірно розподілитися в шині. Приблизно через 5 км але не більше ніж через десять хвилин зупиніться та перевірте тиск у шинах. При цьому прикрутіть повітропровід компресора безпосередньо до ніпеля шини.

    Заповніть шину герметиком так, як описано вище. Знизьте зайвий тиск у шинах, натиснувши кнопку на повітряному шлангу.

    Якщо тиск у шинах не впав нижче за 150 кПа (1,5 бар), відрегулюйте його до належного значення. В іншому випадку експлуатація автомобіля заборонена. Зверніться по допомогу на станцію технічного обслуговування.⇨ 286

    Проїхавши ще 10 км але не довше ніж протягом десяти хвилин, повторіть процедуру перевірки, щоб упевнитися, що тиск більше не знижується.

    Якщо тиск у шинах впав нижче 150 кПа (1,5 бар), автомобіль використовувати не можна. Зверніться по допомогу на станцію технічного обслуговування.
17. Зберігайте набір для ремонту шин у багажнику.

Примітка
Ходові характеристики відремонтованої шини значно погіршується, тому замініть цю шину.

Якщо чути незвичний шум або компресор нагрівається, вимкніть його принаймні на 30 хвилин.

Вбудований запобіжний клапан відкривається при досягненні тиску 700 кПа (7 бар).

Зверніть увагу на термін служби набору для ремонту шин. Після цієї дати його герметизуючі властивості не гарантуються. Зверніть увагу на інформацію про зберігання на контейнері з ущільнювачем.

Замініть використаний контейнер з ущільнювачем. Утилізуйте пляшку відповідно до чинного законодавства.

Компресор та ущільнювач можна використовувати приблизно від -30 °C.

Заміна коліс

Проведіть такі підготовчі заходи та ознайомтеся з такою інформацією:

- Зупиніть автомобіль на рівній, твердій та неслизькій поверхні. Передні колеса повинні стояти рівно.
- За потреби підкладіть упор під колесо з протилежного боку по діагоналі до того, яке потрібно замінити.
- Застосуйте стоянкове гальмо та ввімкніть першу передачу, задню передачу або встановіть селектор у положення положення **P**.
- Якщо автомобіль стоїть на м’якій поверхні, слід підкласти під домкрат тверду дошку (товщиною макс. 1 см).
- Перед встановленням автомобіля на домкрат слід вийняти з нього усі важкі предмети.
- Під час застосування домкрата перебування в автомобілі людей або тварин заборонено.
- Забороняється підповзати під автомобіль, піднятий на домкраті.
- Забороняється запускати двигун, коли автомобіль піднятий на домкраті.
- Перш ніж закрутити колісні болти/гайки, очистіть їх.

⚠ Попередження

Забороняється змащувати колісні болти.

Обертальні моменти затягування

Є два різні типи коліс, які мають два різні типи болти з різними обертальними моментами затягування.

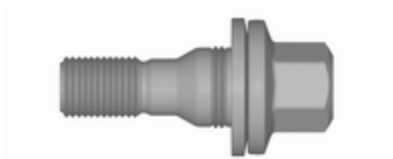

Обертальний момент затягування для коліс з легкосплавними дисками становить 100 Нм.

Обертальний момент затягування для коліс зі сталевими дисками становить 115 Нм.

Обов'язково використовуйте саме ті болти, які призначені до певного типу коліс.

Місця для підйому

Показані місця для підйому стосуються використання підйомних важелів і допоміжних домкратів для заміни зимових / літніх шин.

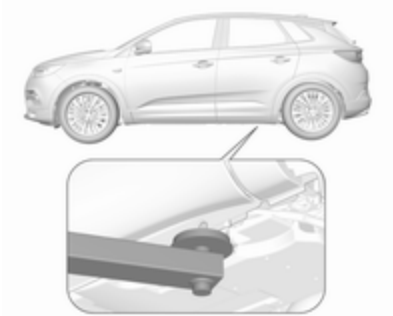

Розміщення заднього кронштейна підйомної платформи по центру під відповідною точкою встановлення домкрата.

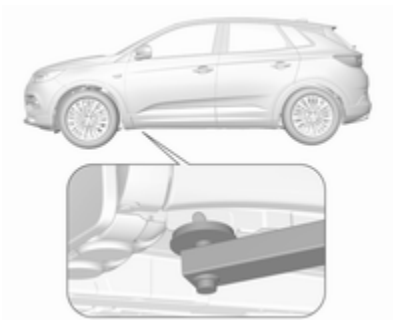

Розміщення переднього кронштейна підйомної платформи по центру під відповідною точкою встановлення домкрата.

Запасне колесо

Тимчасове запасне колесо

Обережно
Використання тимчасового запасного колеса може вплинути на керованість. Оновіть або відремонтуйте несправну шину якомога швидше.

Запасне колесо розташоване в багажному відділенні під покриттям полика.

Щоб вийняти:

1. Відкрийте кришку підлоги ⇨ 78.
2. Вийміть ящик з інструментами.
3. Тимчасове запасне колесо зафіксоване крильчастою гайкою. Відкрутіть гайку і вийміть запасне колесо.
4. Якщо після заміни колеса ніша для запасного колеса залишилася порожньою, закріпіть скриньку з інструментами, затягнувши крильчасту гайку до кінця, а потім закрийте кришку підлоги.
5. Після заміни запасного колеса на повнорозмірне, вставте тимчасове запасне колесо в нішу й закріпіть крильчастою гайкою.

Можна встановлювати лише одне тимчасове запасне колесо. Максимальна допустима швидкість, вказана в характеристиках тимчасового запасного колеса, дійсна лише для розміру шин із комплектації виробника.

Якщо ваш автомобіль отримає прокол колеса на задній вісі під час буксирування іншого автомобіля, встановіть тимчасове запасне колесо на передню вісь, а повнорозмірне колесо - на задню.

Ланцюги для шин ⇨ 254.

Встановлення запасного колеса

Проведіть такі підготовчі заходи та ознайомтеся з такою інформацією:

- Зупиніть автомобіль на рівній, твердій та неслизькій поверхні. Передні колеса повинні стояти рівно.
- За потреби підкладіть упор під колесо з протилежного боку по діагоналі до того, яке потрібно замінити.
- Застосуйте стоянкове гальмо та ввімкніть першу передачу, задню передачу або встановіть селектор у положення положення **P**.
- Вийміть запасне колесо ⇨ 259.
- Забороняється замінювати кілька коліс одночасно.
- Застосовуйте домкрат лише під час заміни коліс для усунення проколу, але не для сезонної заміни шин (зима-літо).
- Домкрат не потребує технічного обслуговування.
- Якщо автомобіль стоїть на м’якій поверхні, слід підкласти під домкрат тверду дошку (товщиною макс. 1 см).
- Перед встановленням автомобіля на домкрат слід вийняти з нього усі важкі предмети.
- Під час застосування домкрата перебування в автомобілі людей або тварин заборонено.
- Забороняється підповзати під автомобіль, піднятий на домкраті.
- Забороняється запускати двигун, коли автомобіль піднятий на домкраті.

- Перш ніж закрутити колісні болти/гайки, очистіть їх.

⚠ Попередження

Заборонено змащувати різьбу колісних болтів.

⚠ Попередження

Замінюючи колеса, завжди використовуйте правильні колісні болти. Установлюючи запасне колесо, можна також використати болти для легкосплавних дисків.

- Зверніть увагу, що під час використання колісних болтів для легкосплавних дисків запасне колесо утримується конічним контактом кожного болта. У такому випадку шайби не контактують із запасним колесом.

1. Зніміть ковпачки болтів спеціальним інструментом. ⇨ 249

   Сталеві колеса з ковпаками: Зніміть колісний ковпак.

   Легкосплавні диски: Зніміть ковпачки болтів спеціальним інструментом.

2. Розкладіть ключ і встановіть його, перевіривши надійність його положення, після чого відкрутіть кожну гайку впівоберта.

   Колеса можуть бути захищені за допомогою стопорних колісних гайок. Щоб ослабити ці спеціальні гайки, спершу встановіть перехідник ключа на головку гайки, а потім встановіть на неї колісний ключ. Адаптер зберігається в ящику з інструментами. ⇨ 249

3. Переконайтеся, що домкрат стоїть правильно по відношенню до отвору для домкрата автомобіля.

4. Установіть домкрат на потрібну висоту. Розташуйте його безпосередньо під точкою підйому, переконавшись, що він надійно зафіксований на місці.

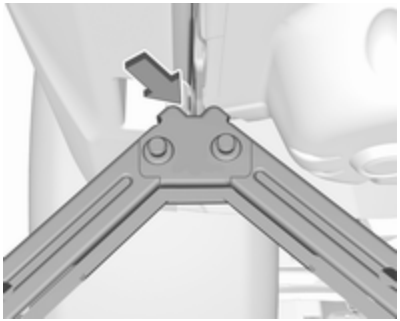

Переконайтеся, що край кузова надійно вставлено в паз домкрата.

Причепіть колісний ключ та після правильного його вирівнювання обертайте колісний ключ, доки колесо не почне звисати над землею.

5. Відкрутіть колісні гайки.
6. Замініть колесо. Запасне колесо ⇨ 259
7. Накрутіть гайки.
8. Опустіть автомобіль і вийміть з-під нього домкрат.
9. Стежачи за надійним з’єднанням ключа з болтом, затягніть гайку кожного болта навхрест. Обертальний момент затягування становить 115 Нм.
10. Перед встановленням зіставте отвір для вентиля камери в ковпаку з самим вентилем.

    Установіть кришки колісних гайок.
11. Складіть на місце замінене колесо ⇨ 259, інструменти для автомобіля ⇨ 249 та перехідник для колісних гайок.
12. Якомога швидше перевірте тиск у встановленій шині, а також обертальний момент закручування.

Зберігання пошкодженого повнорозмірного колеса у багажному відділенні

У ніші для запасного колеса можна зберігати колеса всіх допустимих розмірів. Порядок закріплення колеса:

1. Зніміть центральний ковпачок з емблемою фірми, натиснувши на нього зсередини.
2. Покладіть колесо зовнішньою стороною донизу в нішу для колеса.
3. Закріпіть пошкоджене колесо крильчастою гайкою.
4. Якщо дозволяє розмір колеса, накрийте колесо кришкою підлоги.

Запуск від зовнішнього джерела

Не запускайте двигун за допомогою швидкого зарядного пристрою.

Автомобіль з розрядженим акумулятором можна запустити від акумулятора іншого транспортного засобу за допомогою товстих дротів.

⚠ Попередження

Будьте надзвичайно обережними під час запуску двигуна через товсті дроти. Будь-яке відхилення від наведених інструкцій може призвести до травмування чи збитків, спричинених вибухом батареї, чи пошкодження електричних систем обох пристроїв.

⚠Попередження

Уникайте контакту акумулятора зі шкірою, тканинами та пофарбованими поверхнями, а також не допускайте потрапляння рідини в очі. Рідина містить сірчану кислоту, яка може призвести до ураження чи травми, якщо вона потрапить в очі чи на шкіру.

- Бережіть акумулятор від дії вогню та іскор.
- Розряджений акумулятор при температурі 0 °C може замерзнути. Перед підключенням товстих дротів замерзлий акумулятор слід розморозити.
- Під час роботи з акумулятором одягайте захисні окуляри та одяг.
- Використовуйте додатковий акумулятор з таким самим рівнем напруги (12 В). Його ємність (А-год) не повинна значною мірою відрізнятися від ємності розрядженого акумулятора.
- Використовуйте товсті дроти з ізольованими клемами та поперечним перерізом мінімум 16 мм^2 (25 мм^2 для дизельних двигунів).
- Не відключайте розряджений акумулятор від автомобіля.
- Вимкніть усі непотрібні електроспоживачі.
- Під час запуску від зовнішнього джерела не нахиляйтеся над акумулятором.
- Уникайте контактів клем одного дроту з клемами іншого.
- Під час запуску через товсті дроти автомобілі не повинні контактувати.
- Застосуйте стоянкове гальмо, перемістіть селектор в нейтральне положення, а селектор автоматичної трансмісії в положення **P**.

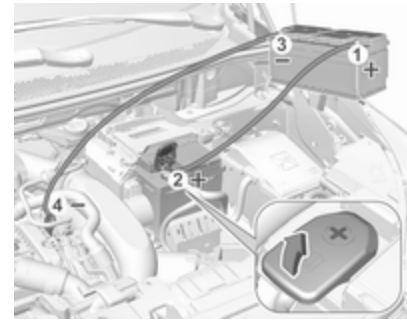

Зніміть захисні ковпачки з позитивних виходів акумуляторів в обох автомобілях.

Порядок підключення дротів:

1. Підключіть червоний дріт до позитивного виходу додаткового акумулятора.
2. Підключіть інший кінець червоного дроту до позитивного виходу розрядженого акумулятора.

3. Підключіть чорний дріт до негативного виходу додаткового акумулятора.
4. Підключіть інший кінець чорного дроту до точки заземлення свого автомобіля у моторному відділенні.

Спрямуйте дроти таким чином, щоб вони не могли потрапити на рухомі частини в моторному відсіку.

Щоб запустити двигун:

1. Запустіть двигун автомобіля, акумулятор якого ви використовуєте як додатковий.
2. Через п’ять хвилин запустіть інший двигун. Спроби запуску повинні відбуватися не раніше, ніж через 15 секунд з інтервалом в одну хвилину.
3. Залиште обидва двигуна працювати на холостому ходу приблизно на три хвилини з підключеними дротами.
4. Увімкніть електроспоживачі наприклад, фари, заднє вікно з підігрівом автомобіля, який отримує енергію.
5. Повторіть у зворотному порядку вказану вище послідовність дій під час знімання дротів.

Буксирування

Буксирування автомобіля

Зніміть кришку.

Буксирна серга зберігається разом з інструментами для автомобіля ⇨ 249.

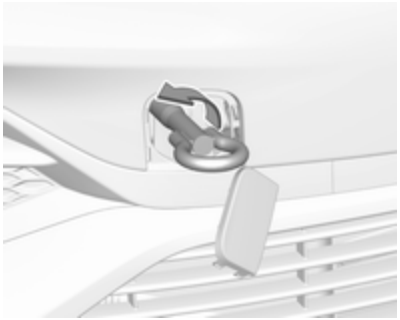

Вкрутіть буксирну сергу максимально далеко, доки вона не зупиниться в горизонтальному положенні.

Під'єднайте буксир або буксирну тягу до буксирної серги.

Буксирна серга повинна використовуватися лише для буксирування, а не для ремонту автомобіля.

Увімкніть систему запалювання, щоб розблокувати кермову колонку та забезпечити роботу стоп-сигналів, звукового сигналу та очисників лобового скла.

Перемкніть важіль селектора в положення нейтральної передачі.

Відпустіть стоянкове гальмо.

Обережно
Рухайтесь повільно. Не їдьте поривчасто. Надмірна сила тяги може пошкодити автомобіль.

Якщо двигун не працює, для гальмування та керування потрібно значно більше сили.

Щоб запобігти потраплянню вихлопних газів з буксирувального автомобіля, увімкніть рециркуляцію повітря та зачиніть вікна.

Автомобілі з автоматичною трансмісією: Автомобілі мають буксируватися вперед зі швидкістю не більше 80 км/год і на відстань не більше 100 км. В іншому випадку або, якщо трансмісія несправна, потрібно підняти передню вісь.

Зверніться по допомогу на станцію технічного обслуговування.

Після буксирування відкрутіть буксирну сергу.

Вставте кришку, помістивши верхній фланець у пазі, і притисніть, щоб вона зафіксувалася.

Буксирування іншого автомобіля

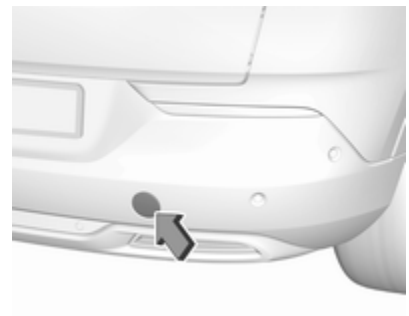

Зніміть кришку.

Буксирна серга зберігається разом з інструментами для автомобіля ⇨ 249.

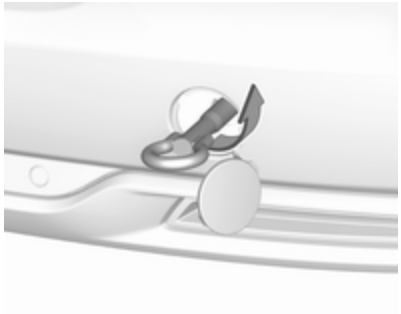

Вкрутіть буксирну сергу до упору, доки вона не зупиниться в горизонтальному положенні.

Не використовуйте отвір для кріплення, розташований ззаду внизу автомобіля в якості буксирної серги.

Під'єднайте буксир або буксирну тягу до буксирної серги.

Буксирна серга повинна використовуватися лише для буксирування, а не для ремонту автомобіля.

Обережно

Рухайтесь повільно. Не їдьте поривчасто. Надмірна сила тяги може пошкодити автомобіль.

Після буксирування відкрутіть буксирну сергу.

Вставте кришку, розташувавши верхній фланець у пазі, і притисніть, щоб вона зафіксувалася.

Догляд за зовнішнім виглядом

Догляд за зовнішніми частинами

Замки

Замки змащуються високоякісним мастилом на виробництві. Засобом для видалення льоду можна користуватися лише в крайніх випадках, оскільки через нього видаляється змазка та погіршується робота функції блокування. Після використання розморожувальної речовини потрібно звернутися на СТО для повторного змащення замків.

Миття

Лакофарбове покриття вашого автомобіля зазнає дії чинників навколишнього середовища. Регулярно мийте автомобіль та натирайте його воском. Під час використання автоматичних автомийок, виберіть програму, яка включає в себе натирання воском.

Пташиний послід, мертві комахи, смола, пилок тощо слід усунути відразу, оскільки шкідливі речовини, які входять до їх складу, можуть спричинити пошкодження фарби.

Якщо ви користуєтеся послугами автомийки, дотримуйтеся інструкцій виробника щодо миття автомобіля. Вимкніть очисники лобового та заднього скла. Зніміть антену та зовнішні аксесуари, зокрема, багажник на даху тощо.

Під час миття автомобіля вручну обов'язково ретельно очищуйте внутрішній бік колісних арок.

Регулярно поліруйте пофарбовані частини автомобіля.

Мийте краї та згини на відчинених дверцятах і капоті, а також зони, які вони закривають.

Щоб не пошкодилися блискучі металеві молдинги, очищуйте їх за допомогою мийної суміші, яку схвалено для алюмінію.

Обережно

Використовуйте тільки мийні засоби кислотністю pH від 4 до 9.

Не використовуйте миючі засоби на гарячих поверхнях.

Забороняється мити моторне відділення водою або паром під високим тиском.

Змочіть ганчірку зі шкіри та протріть нею автомобіль. Періодично змочуйте шкіру. Використовуйте окремі шматки шкіри для фарби та скла: залишки воску на вікнах погіршать видимість.

Змастіть на станції технічного обслуговування дверні петлі всіх дверцят.

Забороняється використовувати тверді предмети для усунення плям від смоли. Використовуйте спрей для видалення смоли з пофарбованих поверхонь.

Зовнішнє освітлення

Щитки фар та інших приборів освітлення виготовлено з пластика. Забороняється використовувати абразивні чи каустичні речовини, не користуйтеся скребком і не виконуйте чищення без води.

Полірування та воскування

Регулярно натирайте автомобіль воском найпізніше, коли вода на поверхні автомобіля перестане утворювати краплини. В іншому випадку фарба пересохне.

Полірування є потрібним заходом лише, якщо фарба стала тьмяною або якщо на ній існують тверді відкладення.

Полірування фарби із силіконом утворює захисну плівку, після чого воскування виконувати непотрібно.

Пластикові деталі кузова непотрібно обробляти ні воском, ані полірувальними речовинами.

Вікна і щітки склоочисників

Використовуйте м’яку тканину чи шкіру верблюда разом із очисником вікон та інсектицидом.

Внутрішній бік заднього вікна слід протирати паралельно нагрівальному елементу, щоб запобігти його пошкодженню.

Для механічного усунення льоду використовуйте скребок загостреної форми. Щільно притискайте скребок до скла, щоб між ним і склом не залишився бруд.

Витирайте щітки очисників м’якою тканиною, змоченою у засобі для чищення вікон.

Очищуйте щітки склоочисника від залишків бруду за допомогою м'якої ганчірки та засобу для миття вікон. Також обов'язково очищуйте скло від залишків воску, мертвих комах і т. ін.

Залишки льоду та інші забруднення на склі, а також чищення сухого скла може призвести до пошкодження щіток чи навіть до їх поломки.

Скляна панель

Забороняється використовувати розчинники чи абразивні речовини, пальне, агресивні речовини (наприклад, засіб для видалення фарби, розчини із вмістом ацетону тощо), їдкі та високолужні засоби або наждачний папір.

Колеса та шини

Забороняється очисники під високим тиском.

Мийте ободи очисником для коліс з нейтральним рівнем pH.

Як правило, ободи коліс пофарбовано, тому догляд за ними потрібно здійснювати таким же чином, як і за кузовом.

Пошкодження фарби

Усувайте невеликі пошкодження фарби за допомогою олівця для підфарбовування до того, як утвориться іржа. У разі значних пошкоджень або утворення іржі потрібно звертатися на станцію технічного обслуговування.

Днище

Деякі зони днища автомобіля мають покриття ПВХ у той час, як інші критичні місця мають надійне захисне покриття з воску.

Після миття днища перевірте його та за потреби покрийте воском.

Використання бітуму / гумових матеріалів може пошкодити покриття ПВХ. За потреби в ремонті днища зверніться на станцію технічного обслуговування.

Перед і після зими мийте днище та перевіряйте захисне воскове покриття.

Система скрапленого газу

⚠ Небезпека

Скраплений газ важчий за повітря і може збиратися у западинах.

Проводьте роботу, пов'язану з днищем кузова в гаражних ямах з обережністю.

Для фарбування та при використанні сушильної камери при температурі понад 60 °C ємність для скрапленого газу слід демонтувати.

Не проводьте жодних модифікацій на системі для скрапленого газу.

Буксирувальне обладнання

Забороняється мити причіпний пристрій водою під високим тиском.

Догляд за салоном

Салон і внутрішня обшивка

Для чищення салону автомобіля панелі приладів та оббивки слід використовувати лише суху тканину або пилосос.

Протріть шкіряну оббивку м'якою тканиною, змоченою у чистій воді. При сильному забрудненні скористайтеся засобами догляду за шкірою.

Панель приладів та дисплеї потрібно очищати лише за допомогою м’якої вологої тканини.

В разі необхідності можна використовувати слабкий мильний розчин.

Чистьте обшивку пилососом і щіткою. Видаляйте плями пилососом для обшивки.

Колір тканини одежі може линяти. Це може призвести до видимих плям, особливо на світлій оббивці. Плями та зміни кольору, які можна усунути, необхідно очистити якомога швидше.

Чистьте паски безпеки теплою водою чи засобом для чищення.

Обережно

Закрийте застібки Velcro, оскільки відкриті застібки Velcro можуть пошкодити обшивку сидінь.

Таким самим чином можуть пошкодити обшивку предмети із загостреними краями, наприклад застібки "блискавки", ремені чи залізні заклепки на джинсах.

Пластикові та гумові частини

Пластикові та гумові частини можна чистити тим самим засобом, що використовується для чищення кузова. За потреби використовуйте засіб для чищення салону. Не використовуйте будь-який інший засіб для чищення. Не використовуйте розчинники, а особливо бензин. Забороняється очисники під високим тиском.

Ремонт і технічне обслуговування

Загальна інформація **271**
Інформація про обслуговування 271
Рекомендовані рідини, мастила та частини **273**
Рекомендовані рідини та мастила 273

Загальна інформація

Інформація про обслуговування

Для забезпечення економної та безпечної експлуатації автомобіля та збереження його вартості життєво важливо, щоб всі роботи з технічного обслуговування виконувалися з правильними інтервалами, як вказано в документації.

Детальний та оновлюваний графік проведення обслуговування вашого автомобіля можна отримати на станції технічного обслуговування.

Умови експлуатації вважаються важкими, якщо автомобіль часто використовується за перелічених нижче обставин: Холодний запуск двигуна, рух із частими зупинками (наприклад, таксі та поліцейських автомобілів), буксирування причепа, рух по гірських дорогах, рух по дорогах з нерівною поверхнею або по ґрунтових дорогах, значне забруднення повітря, наявність у повітрі великої кількості піску та пилу, рух на великій висоті над рівнем моря та за значних перепадів температури.

За суворих умов експлуатації деякі роботи з технічного обслуговування слід виконувати частіше, ніж через інтервал регулярного обслуговування, зазначений на дисплеї обслуговування. Щодо індивідуального графіка ТО зверніться на станцію технічного обслуговування.

Дисплей обслуговування ⇨ 99.

Інтервали проведення технічного обслуговування – група країн 1

Обслуговування автомобіля слід проводити через кожні 25000 км або через рік залежно від того, що настане раніше (якщо інше не зазначено на дисплеї обслуговування).

Цей графік обслуговування дійсний для таких країн:

Австрія, Андорра, Бельгія, Кіпр, Данія, Фінляндія, Франція, Німеччина, Греція, Ісландія, Ірландія, Італія, Ліхтенштейн, Люксембург, Мальта, Монако, Нідерланди, Норвегія, Португалія, Сан-Марино, Іспанія, Швеція, Швейцарія та Великобританія.

Інтервали проведення технічного обслуговування – група країн 2

Обслуговування автомобіля з двигуном DV6FC слід проводити через кожні 25000 миль або через рік залежно від того, що настане раніше (якщо інше не зазначено на дисплеї обслуговування).
Обслуговування автомобіля слід проводити через кожні 15000 км або через рік залежно від того, що настане раніше (якщо інше не зазначено на дисплеї обслуговування).

Цей графік обслуговування дійсний для таких країн:

Албанія, Естонія, Латвія, Литва, Македонія, Чорногорія, Польща, Сербія, Словенія.

Інтервали проведення технічного обслуговування – група країн 3

Обслуговування автомобіля з двигуном DV6FC слід проводити через кожні 25000 миль або через рік залежно від того, що настане раніше (якщо інше не зазначено на дисплеї обслуговування).
Обслуговування автомобілів із двигуном EB2DTS слід проводити через кожні 10000 км, або через рік – залежно від того, що настане раніше (якщо інше не зазначено на дисплеї обслуговування).
Обслуговування автомобілів із будь-яким іншим двигуном слід проводити через кожні 15000 км, або через рік – залежно від того, що настане раніше (якщо інше не зазначено на дисплеї обслуговування).

Цей графік обслуговування дійсний для таких країн:

Боснія і Герцеговина, Болгарія, Хорватія, Чеська Республіка, Угорщина, Румунія, Словаччина.

Інтервали проведення технічного обслуговування – група країн 4

Обслуговування автомобіля слід проводити через кожні 10000 км або через рік залежно від того, що настане раніше (якщо інше не зазначено на дисплеї обслуговування).

Ці інтервали технічного обслуговування дійсні для країн, відсутніх у групах країн 1, 2 або 3.

Підтвердження

На підтвердження обслуговування робиться запис у сервісній книжці. Дата та пробіг доповнюються штампом і підписом станції технічного обслуговування, яка провела техобслуговування.

Переконайтеся, що сервісна книжка заповнена правильно, оскільки постійне підтвердження обслуговування є важливим у випадках, коли виникають будь-які претензії по гарантії чи

нематеріальні претензії, а також є перевагою під час продажу автомобіля.

Рекомендовані рідини, мастила та частини

Рекомендовані рідини та мастила

Використовуйте тільки продукцію, що відповідає рекомендованим характеристикам.

⚠ Попередження

Робочі матеріали є небезпечними та можуть бути отруйними. Поводьтеся обережно. Зверніть увагу на надану інформацію на контейнерах.

Моторне масло

Характерними ознаками кожної марки моторного мастила є його якість і в’язкість. Під час вибору моторного мастила якість є більш важливою, ніж в'язкість. Висока якість моторного мастила забезпечує чистоту двигуна, захищає деталі від зношування та контролює старіння мастила, а ступінь в’язкості дозволяє визначити його густоту відповідно до діапазону температур.

Dexos — найновіший стандарт якості моторного мастила, який забезпечує оптимальний захист бензинових і дизельних двигунів. Якщо застосувати його неможливо, необхідно використовувати моторні мастила інших рівнів якості, зазначених у списку. Рекомендації для бензинових двигунів чинні також для двигунів, у яких як пальне використовуються стиснутий природний газ (CNG), зріджений нафтовий газ (LPG) або етанол (E85).

Вибирайте відповідне моторне мастило з огляду на його якість та при мінімальній температурі навколишнього середовища ⇨ 278.

Доливання моторного мастила

Обережно

У разі розлиття мастила витріть його і належним чином утилізуйте.

Моторні мастила різних виробників і торгових марок можна змішувати, якщо вони відповідають вимогам до якості та в’язкості моторного мастила.

Для всіх бензинових двигунів забороняється використовувати моторні мастила, які відповідають лише стандарту якості ACEA, оскільки за певних умов експлуатації це може призвести до пошкодження двигуна.

Вибирайте відповідне моторне мастило з огляду на його якість та при мінімальній температурі навколишнього середовища ⇨ 278.

Додаткові присадки для моторного мастила

Використання присадок для моторного мастила може призвести до пошкоджень, а також до скасування гарантії.

Ступені в’язкості моторного мастила

Ступінь в’язкості SAE дозволяє визначити густоту моторного мастила.

Всесезонне масло позначається двома числами, наприклад SAE 5W-30. Перше число з літерою W після нього вказує на в’язкість при низьких, а друге — на в’язкість при високих температурах.

Оберіть мастило з відповідним ступенем в’язкості залежно від мінімальної температури навколишнього середовища ⇨ 278.

Усі рекомендовані класи в'язкості підходять для високих температур повітря.

Охолоджувальна рідина та антифриз

Використовуйте тільки охолоджувальну рідину-антифриз тривалого використання на основі органічних кислот, схвалену для цього автомобіля. Зверніться на станцію технічного обслуговування.

Система заповнена на заводі охолоджувальною рідиною, що має чудові антикорозійні властивості та забезпечує захист від замерзання до температури приблизно -28 °C. У регіонах з дуже холодним кліматом заводська охолоджувальна рідина забезпечує захист від замерзання приблизно до -37 °C. Цю концентрацію необхідно підтримувати протягом усього року. Присадки для охолоджувальної рідини, призначені для забезпечення додаткового захисту від корозії чи запобігання найменшому протіканню, можуть викликати несправності в роботі системи.

Виробник не несе відповідальності за наслідки використання присадок для охолоджувальної рідини.

Рідина для омивання скла

Використовуйте лише рідину для омивання скла, схвалену для вашого автомобіля, щоб запобігти пошкодженню щіток склоочисників, лакофарбового покриття та пластмасових і гумових деталей. Зверніться на станцію технічного обслуговування.

Рідина для системи гальм і зчеплення

Із часом гальмівна рідина поглинає вологу, яка може знизити ефективність гальмування. Гальмівну рідину потрібно замінювати через вказаний інтервал.

AdBlue

Для усунення окисів азоту в вихлопних газах використовуйте лише рідину AdBlue ⇨ 161.

Технічні характеристики

Інформація про автомобіль **276**
Ідентифікаційний номер автомобіля 276
Маркувальна табличка 276
Позначення двигуна 277
Дані про автомобіль **278**
Рекомендовані рідини та мастила 278
Дані про двигун 281
Ходові характеристики 282
Маса автомобіля 283
Габаритні розміри автомобіля 284
Властивості 284
Тиск у шинах 286

Інформація про автомобіль

Ідентифікаційний номер автомобіля

Ідентифікаційний номер автомобіля, як правило, вибитий на панелі приладів (його видно крізь лобове скло) або на правій панелі кузова всередині моторного відділення.

Маркувальна табличка

Маркувальна табличка розташована на передній лівій або правій дверній рамі.

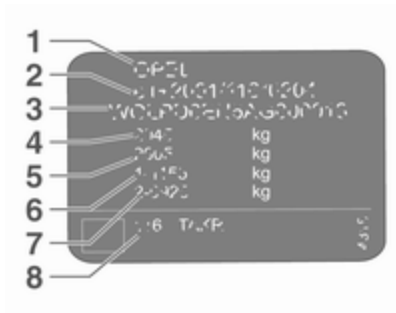

Інформація на маркувальній табличці:

1 : виробник
2 : номер схвалення типу
3 : ідентифікаційний номер автомобіля
4 : допустима повна маса автомобіля, кг
5 : допустима повна маса автомобіля з причепом, кг
6 : максимальне допустиме навантаження на передню вісь, кг
7 : максимально допустиме навантаження на задню вісь, кг
8 : дані стосовно автомобіля чи країни

Загальне навантаження на передню і задню вісі не повинно перевищувати допустиму загальну вагу автомобіля. Наприклад, якщо на передню вісь навантаження є максимально допустимим, то навантаження на задню вісь може дорівнювати лише загальній масі автомобіля мінус навантаження на передню вісь.

Технічні характеристики визначаються відповідно до стандартів ЄС. Ми залишаємо за собою право вносити зміни. Специфікації в документації до автомобіля завжди є пріоритетнішими специфікацій, наведених у цьому посібнику.

Позначення двигуна

В таблицях технічних характеристик двигунів наведено їхні ідентифікаційні коди.

Дані про двигун ⇨ 281.

Для визначення типу певного двигуна див. дані про його потужність в Сертифікаті відповідності вимогам стандартів ЄС, який додається до автомобіля, а також в інших документах для державної реєстрації.

Дані про автомобіль
Рекомендовані рідини та мастила

Інтервали проведення технічного обслуговування – групи країн 1-3

Необхідна якість моторного мастила

	Повний перелік країн груп 1-3 ⇨ 271	
Якість моторного мастила	Бензинові двигуни (включно з CNG, LPG та E85)	Дизельні двигуни
dexos1 Gen2	✓	–
dexos 2	–	✓

Лише для дизельних двигунів: За відсутності моторного мастила якості dexos, можна використовувати не більше ніж 1 л моторного мастила якості ACEA C3, але лише один раз між замінами мастила.

Ступені в'язкості моторного мастила

	Повний перелік країн груп 1-3 ⇨ 271	
Температура навколишнього середовища	Бензинові й дизельні двигуни	Дизельні двигуни
до -25 °C	SAE 5W-30	SAE 0W-30 або SAE 0W-40
		SAE 5W-30 або SAE 5W-40
нижче -25 °C	SAE 5W-30	SAE 0W-30 або SAE 0W-40

Інтервали проведення технічного обслуговування – група країн 4

Необхідна якість моторного мастила

	Перелік країн групи 4 ⇨ 271	
Якість моторного мастила	Бензинові двигуни (включно з CNG, LPG та E85)	Дизельні двигуни
dexos1 Gen2	✓	–
dexos 2	–	✓

Якщо стандарт якості dexos недоступний, можна використовувати моторне мастило з указаним у наведеному нижче списку рівнем якості:

	Перелік країн групи 4 ⇨ 271	
Якість моторного мастила	Бензинові двигуни (включно з CNG, LPG та E85)	Дизельні двигуни
ACEA A3/B4	–	✓
ACEA C3	–	✓

Ступені в’язкості моторного мастила

	Перелік країн групи 4 ⇨ 271	
Температура навколишнього середовища	Бензинові двигуни	Дизельні двигуни
до -25 °C	SAE 5W-30	SAE 0W-30 або SAE 0W-40
		SAE 5W-30 або SAE 5W-40

Перелік країн групи 4 ➪ 271	
нижче -25 °C	SAE 0W-30 або SAE 0W-40
до -20 °C	SAE 10W-30[1)] або SAE 10W-40[1)]

1) Дозволено, але рекомендується використовувати мастило з рівнем якості dexos.

Дані про двигун

Код ідентифікації двигуна	B12XHT	A16NHT	B16DTH	D15DTH	D20DTH
Торгові позначення	1.2 Turbo	1.6	1.6	1.5	2.0
Технічний код	EB2DTS	EP6FDTM	DV6FC	DV5RC	DW10FC
Робочий об'єм [см^3]	1200	1598	1560	1499	1997
Потужність двигуна [кВт]	96	121	88	96	130
при об/хв	5500	600	3500	3750	3750
Обертальний момент [Нм]	230	240	300	300	400
при об/хв	1750	1400	1750	1750	2000
Тип пального	Бензин	Бензин	Дизель	Дизель	Дизель
Октанове число RON[2)3)]					
рекомендується	95	95	–	–	–
можливий	98	98	–	–	–
можливий	91	91	–	–	–
Додатковий тип палива	–	–	–	–	–

2) У деяких країнах кришка горловини паливного баку може мати табличку з вимогами, що відрізняються від вказаних у таблиці даних про певний двигун.

3) У деяких країнах для забезпечення належної роботи двигуна може знадобитися конкретне пальне, наприклад із певним октановим числом.

Ходові характеристики

Двигун	B12xHT	B16DTH	D15DTH	D20DTH	A16NHT
Максимальна швидкість [км/г]					
Механічна трансмісія	188	189	195	–	–
Автоматична трансмісія	188	185	190	214	201

Маса автомобіля

Споряджена маса, базова модель без додаткового обладнання

	Двигун	Механічна трансмісія	Автоматична трансмісія
[кг]	B12xHT	1350	1370
	B16DTH	1392	1430
	D15DTH	1360 / 1375 (ECO)	1380
	D20DTH	–	1500
	A16NHT	–	[4]

[4] Значення не було доступне на час друку.

Додаткове обладнання та аксесуари збільшують споряджену масу.

Інформація про завантаження ⇨ 82.

Габаритні розміри автомобіля

Довжина [мм]	4478
Ширина без зовнішніх дзеркал [мм]	1841
Ширина з двома зовнішніми дзеркалами (складеними) [мм]	1970
Ширина з двома зовнішніми дзеркалами [мм]	2098
Висота (без антени) [мм]	1623
Довжина багажного відділення [мм]	876
Довжина багажного відділення зі складеним другим рядом сидінь [мм]	1869
Ширина багажника [мм]	1053
Висота багажного відділення біля дверей відділення [мм]	997
Колісна база [мм]	2675
Діаметр розвороту [м]	10,5

Властивості

Моторне масло

Двигун	B12xHT	B16DTH	D15DTH	D20DTH	A16NHT
включно з фільтром [л]	3,5	3,75	3.95	5,2	4,25
між MIN і MAX [л]	1,0	1,5	1,6	1,2	1,2

Паливний бак

Бензин / дизельне пальне, місткість [л]	53

Бачок для AdBlue

AdBlue, заправний об'єм [л]	17

Тиск у шинах

Двигун	Шини	Автомобіль до 3 пасажирів передні [кПа/бар] ([фунт/кв.дюйм])	Автомобіль до 3 пасажирів задні [кПа/бар] ([фунт/кв.дюйм])	Із повним навантаженням передні [кПа/бар] ([фунт/кв.дюйм])	Із повним навантаженням задні [кПа/бар] ([фунт/кв.дюйм])
B12XHT	215/70 R16, 215/65 R17	210/2,1 (30)	210/2,1 (30)	230/2,3 (33)	240/2,4 (35)
	225/55 R18	220/2,2 (32)	220/2,2 (32)	240/2,4 (35)	250/2,5 (36)
	205/55 R19	240/2,4 (35)	240/2,4 (35)	260/2,6 (38)	270/2,7 (39)
	235/50 R19	220/2,2 (32)	210/2,1 (30)	230/2,3 (33)	240/2,4 (35)
A16NHT, D15DTH, B16DTH	215/70 R16, 215/65 R17	210/2,1 (30)	210/2,1 (30)	230/2,3 (33)	240/2,4 (35)
	225/55 R18, 235/50 R19	220/2,2 (32)	220/2,2 (32)	240/2,4 (35)	250/2,5 (36)
	205/55 R19	240/2,4 (35)	240/2,4 (35)	260/2,6 (38)	270/2,7 (39)
D20DTH	215/65 R17	220/2,2 (32)	220/2,2 (32)	240/2,4 (35)	250/2,5 (36)
	225/55 R18, 235/50 R19	230/2,3 (33)	230/2,3 (33)	250/2,5 (36)	260/2,6 (38)
	205/55 R19	250/2,5 (36)	250/2,5 (36)	280/2,8 (41)	290/2,9 (42)
Усі	Тимчасове запасне колесо 135/80 R18	420/4,2 (60)	420/4,2 (60)	420/4,2 (60)	420/4,2 (60)

Інформація для споживача

Інформація для споживача **287**
Декларація про відповідність 287
REACH 290
Ремонт в разі пошкодження при зіткненні 290
Заява щодо програмного забезпечення 291
Оновлення програмного забезпечення 294
Зареєстровані торговельні марки 295
Запис даних автомобіля та конфіденційність **295**
Записуючі пристрої даних про події 295
Радіочастотна ідентифікація (RFID) 299

Інформація для споживача

Декларація про відповідність

Системи радіозв'язку

Цей автомобіль обладнано системами, які передають та/або приймають радіохвилі відповідно до Директиви 1999/5/EC або Директиви 2014/53/EU. Виробники перелічених нижче систем заявляють про їх відповідність Директиві 1999/5/EC або 2014/53/EU. Повний текст декларації відповідності нормам ЄС для кожної системи міститься на сторінці www.opel.com/conformity

Імпортер –
Opel / Vauxhall, Bahnhofsplatz, 65423 Ruesselsheim am Main, Germany.

Navi 5.0 IntelliLink
Continental

LCIE Bureau Veritas-Site de Fontenay aux Roses, 33 avenue du général Leclerc, 92260 Fontenay aux Roses, France

Робоча частота (МГц)	Максимальна потужність (дБм)
2400,0 - 2483,5	2,2
2400,0 - 2483,5	15

Інформаційно-розважальна система R 4.0 IntelliLink
LG Electronics

European Shared Service center B.V.

Krijgsman 1, 1186 DM Amstelveen, The Netherlands

Робоча частота:
2400,0 - 2483,5 МГц

Максимальна потужність: 4 дБм

Інформаційно-розважальна система R 4.0
Clarion

244 rue du Pré à Varois, 54670 Custines, France

Робоча частота: 2400–2480 МГц

Максимальна потужність: 4 дБм

Модуль OnStar
LG Electronics

European Shared Service center B.V.

Krijgsman 1, 1186 DM Amstelveen, The Netherlands

Робоча частота (МГц)	Максимальна потужність (дБм)
2402 - 2480	4
2412 - 2462	18
880 - 915	33
1710 - 1785	24
1850 - 1910	24
1920 - 1980	24
2500 - 2570	23

Модуль антени
Laird

Daimlerring 31, 31135 Hildesheim, Germany

Робоча частота: Н/Д

Максимальна потужність: Н/Д

ASK Automotive Pvt. Ltd.

Unit 2 Plot No. 30-31, Fathepur-Nawada, Manesar, Gurugram, Haryana 122050, India

Робоча частота: Н/Д

Максимальна потужність: Н/Д

Передавач дистанційного керування
Hülsbeck & Fürst GmbH & Co. KG

Steeger Str. 17, 42551 Velbert, Germany

Робоча частота: 433,92 МГц

Максимальна потужність: 10 дБм

Приймач пульта дистанційного керування
Delphi European, Middle Eastern & African Regional Offices Customer Technology

Center Avenue de Luxembourg, L-4940 Bascharage, G.D. of Luxembourg

Робоча частота: 119–128,6

Максимальна потужність: 16 дБмкА/м @ 10 м

Передавач електронного ключа
Valeo

43 Rue Bayen, 75017 Paris, France

Робоча частота: 433,92 МГц

Максимальна потужність: 10 дБм

Імобілайзер
KOSTAL of America, Inc.

350 Stephenson Hwy, Troy MI 48083, USA

Робоча частота: 125 кГц

Максимальна потужність: 5 дБмкА/м @ 10 м

Радар
ZF TRW Autocruise SAS

Secteur de la Pointe du Diable, Avenue du technopôle, 29280 Plouzane, France

Робоча частота: 24,15–24,25 ГГц

Максимальна потужність: 20 дБм

Wir leben Autos.

Konformitätserklärung

nach EG Richtlinie 2006/42/EG

Hiermit erklären wir, dass das Produkt:

Produktbezeichnung: Wagenheber

Typ/GM-Teilenummern: 3637376
Typ/PSA-Teilenummern: 9649243380

den Bestimmungen der Richtlinie 2006/42/EG entspricht.

Angewendete technische Normen:

GMN9737	Jacking
GM 14337	Standard Equipment Jack - Hardware Tests
GMW15005	Standard Equipment Jack and Spare Tire, Vehicle Test
ISO TS 16949	Qualitätsmanagementsystem

Der Unterzeichner ist Bevollmächtigter für die Zusammenstellung der technischen Unterlagen.

Rüsselsheim, 13. Dezember 2016

André-Alexander Konter
Engineering Group Manager Tire and Wheel Systems
Adam Opel AG

Adam Opel AG
Bahnhofsplatz
65423 Rüsselsheim
T 03 61 42 3-7-70, F 03 61 42 3-7-88 00
www.opel.de

Vorstand:
Dr. Karl-Thomas Neumann (Vorsitzender),
Michael F. Jänicke, Holger Kimmes,
Michael Lohscheller, Dr. Thomas Sedran,
Peter Thom, Susanne Webber, Johan Willems

Aufsichtsrat:
Stephen J. Girsky (Vorsitzender)

Sitz der Gesellschaft: Rüsselsheim
Handelsregister:
Amtsgericht Darmstadt, HRB 89558

Ein Unternehmen der Ori Gruppe

Переклад декларації про відповідність

Декларація про відповідність директиві ЄС 2006/42/EC

Даним засвідчуємо, що виріб:

Маркування виробу: Домкрат

Тип/номер частини GM: 3637376

Тип/номер запчастини PSA: 9649243380

відповідає положенням директиви ЄС 2006/42/EC.

Застосовні технічні норми:

GMN9737	:	підйомне обладнання
GM 14337	:	домкрат із комплекту стандартного обладнання - випробування складових частин
GMW15005	:	домкрат з комплекту стандартного обладнання та запасне колесо, випробування автомобіля
ISO TS 16949	:	системи керування якістю

Сторона, що підписала цей документ, уповноважена складати технічну документацію.

м. Рюссельсхайм, 13 грудня 2016 р.

підпис

Андре-Александер Контер (André-Alexander Konter)

Керівник технічної групи шин і колісних систем

Adam Opel AG

D-65423 Rüsselsheim

REACH

Registration, Evaluation, Authorisation and Restriction of Chemicals (REACH) – це постанова Європейського Союзу, прийнята з метою покращення захисту здоров’я людини та довкілля від загроз, які можуть бути спричинені хімічними речовинами. На веб-сайті www.opel.com можна знайти додаткову інформацію, а також ознайомитися зі змістом статті 33.

Ремонт в разі пошкодження при зіткненні

Густина фарби

Залежно від технології виробництва густина фарби може становити від 50 до 400 мкм.

Тому різна густина фарби не є ознакою необхідності виконання ремонту через пошкодження при зіткненні.

Заява щодо програмного забезпечення

Деякі компоненти OnStar включають програмне забезпечення libcurl і unzip та інше стороннє програмне забезпечення. Нижче наведено заяви та ліцензії стосовно програмного забезпечення libcurl і unzip. Інформацію про інше стороннє програмне забезпечення можна знайти за адресою http://www.lg.com/global/support/opensource/index.

Переклад тексту наведено під оригіналом.

libcurl

Copyright and permission notice

Copyright (c) 1996 - 2010, Daniel Stenberg, <daniel@haxx.se>.

All rights reserved.

Permission to use, copy, modify, and distribute this software for any purpose with or without fee is hereby granted, provided that the above copyright notice and this permission notice appear in all copies.

The software is provided "as is", without warranty of any kind, express or implied, including but not limited to the warranties of merchantability, fitness for a particular purpose and noninfringement of third party rights. In no event shall the authors or copyright holders be liable for any claim, damages or other liability, whether in an action of contract, tort or otherwise, arising from, out of or in connection with the software or the use or other dealings in the software.

Except as contained in this notice, the name of a copyright holder shall not be used in advertising or otherwise to promote the sale, use or other dealings in this Software without prior written authorization of the copyright holder.

unzip

This is version 2005-Feb-10 of the Info-ZIP copyright and license. The definitive version of this document should be available at ftp://ftp.info-zip.org/pub/infozip/license.html indefinitely.

Copyright (c) 1990-2005 Info-ZIP. All rights reserved.

For the purposes of this copyright and license, “Info-ZIP” is defined as the following set of individuals:

Mark Adler, John Bush, Karl Davis, Harald Denker, Jean-Michel Dubois, Jean-loup Gailly, Hunter Goatley, Ed Gordon, Ian Gorman, Chris Herborth, Dirk Haase, Greg Hartwig, Robert Heath, Jonathan Hudson, Paul Kienitz, David Kirschbaum, Johnny Lee, Onno van der Linden, Igor Mandrichenko, Steve P. Miller, Sergio Monesi, Keith Owens, George Petrov, Greg Roelofs, Kai Uwe Rommel, Steve Salisbury, Dave Smith, Steven M. Schweda, Christian Spieler, Cosmin Truta, Antoine Verheijen, Paul von Behren, Rich Wales, Mike White.

This software is provided “as is,” without warranty of any kind, express or implied. In no event shall Info-ZIP or its contributors be held liable for any direct, indirect, incidental, special or consequential damages arising out of the use of or inability to use this software.

Permission is granted to anyone to use this software for any purpose, including commercial applications, and to alter it and redistribute it freely, subject to the following restrictions:

1. Redistributions of source code must retain the above copyright notice, definition, disclaimer, and this list of conditions.
2. Redistributions in binary form (compiled executables) must reproduce the above copyright notice, definition, disclaimer, and this list of conditions in documentation and/or other materials provided with the distribution. The sole exception to this condition is redistribution of a standard UnZipSFX binary (including SFXWiz) as part of a self-extracting archive; that is permitted without inclusion of this license, as long as the normal SFX banner has not been removed from the binary or disabled.
3. Altered versions--including, but not limited to, ports to new operating systems, existing ports with new graphical interfaces, and dynamic, shared, or static library versions--must be plainly marked as such and must not be misrepresented as being the original source. Such altered versions also must not be misrepresented as being Info-ZIP releases--including, but not limited to, labeling of the altered versions with the names “Info-ZIP” (or any variation thereof, including, but not limited to, different capitalizations), “Pocket UnZip,” “WiZ” or “MacZip” without the explicit permission of Info-ZIP. Such altered versions are further prohibited from misrepresentative use of the Zip-Bugs or Info-ZIP e-mail addresses or of the Info-ZIP URL(s).
4. Info-ZIP retains the right to use the names “Info-ZIP,” “Zip,” “UnZip,” “UnZipSFX,” “WiZ,” “Pocket UnZip,” “Pocket Zip,” and “MacZip” for its own source and binary releases.

libcurl

Повідомлення про авторські права та дозвіл

Авторські права (c) 1996-2010, Daniel Stenberg, <daniel@haxx.se>.

Усі права захищено.

Дозвіл використовувати, копіювати, змінювати й поширювати це програмне забезпечення з будь-якою метою та без стягнення плати надається за умови, що зазначене вище повідомлення про авторські права й це повідомлення про дозвіл міститимуться в усіх копіях.

Програмне забезпечення надається "як є", без будь-яких явних або умовних гарантій, включно з, крім іншого, будь-якими можливими гарантіями товарної придатності, придатності для певної мети чи непорушення прав третіх осіб. Автори або правовласники в жодному разі не несуть відповідальність за будь-які позови, збитки або інші претензії, спричинені невиконанням зобов’язань за договором,

недбалістю або іншими діями, пов'язаними з використанням або роботою програмного забезпечення чи іншими відносинами на основі програмного забезпечення.

Ім'я власника авторських прав не може використовуватися в рекламі чи інших місцях (крім цього повідомлення), щоб стимулювати продаж, використання чи інші відносини, пов'язані з цим програмним забезпеченням, без попереднього письмового дозволу власника авторських прав.

unzip

Це версія повідомлення про авторські права та ліцензії Info-ZIP від 10 лютого 2005 р. Остаточна версія цього документа постійно доступна за адресою ftp://ftp.info-zip.org/pub/infozip/license.html.

Авторські права (c) 1990-2005 Info-ZIP. Усі права захищено.

Для цілей цього повідомлення про авторські права та ліцензії "Info-ZIP" слід розуміти як групу перелічених нижче осіб: Марк Адлер, Джон Буш, Карл Девіс, Гаральд Денкер, Жан-Мішель Дюбуа, Жан-Лу Гайі, Хантер Гоутлі, Ед Гордон, Єн Горман, Кріс Герборт, Дірк Гаазе, Грег Хартвіг, Роберт Хіт, Джонатан Хадсон, Пол Кініц, Девід Кіршбаум, Джонні Лі, Онно ван дер Лінден, Ігор Мандріченко, Стів П. Міллер, Серджіо Монесі, Кейт Оуенс, Джордж Петров, Грег Рулофс, Кай Уве Роммель, Стів Солсбері, Дейв Сміт, Стівен М. Шведа, Крістіан Шпілер, Космін Трута, Антуан Верхейен, Пауль фон Берен, Річ Уельс, Майк Уайт.

Це програмне забезпечення надається "як є", без будь-яких явних або умовних гарантій. За жодних обставин ані компанія Info-ZIP, ані її розробники не несуть відповідальність за будь-які прямі, непрямі, випадкові, фактичні або умовні збитки, завдані внаслідок користування або неможливістю використання цього програмного забезпечення.

Це програмне забезпечення дозволяється використовувати для будь-яких цілей, включно з комерційними, а також вільно змінювати та поширювати його, дотримуючись наведених нижче обмежень:

1. Дистрибутиви вихідного коду мають містити наведені вище повідомлення про авторські права, визначення, заяву про відмову від відповідальності та цей список умов.
2. Дистрибутиви у двійковій формі (скомпільовані виконувані файли) мають відтворювати наведені вище повідомлення про авторські права, визначення, заяву про відмову від відповідальності та цей список умов у документації та інших супровідних матеріалах дистрибутиву. Єдиним винятком із цієї умови є дистрибутив стандартного двійкового файлу UnZipSFX (включно з SFXWiz) як частини архіву, що саморозпаковується. Його дозволяється поширювати, не включаючи цю ліцензію за умови, що

звичайний банер SFX не було видалено з бінарного файлу чи вимкнено.

3. Змінені версії включно з, але не лише, адаптаціями для нових операційних систем та наявними адаптаціями для нових графічних інтерфейсів, а також версії з динамічними, спільними або статичними бібліотеками мають бути чітко позначені відповідно та не мають видаватися за оригінальне джерело. Такі змінені версії також не можна видавати за випущені компанією Info-ZIP релізи, а також (з-поміж іншого) присвоювати зміненим версіям назви "Info-ZIP" (або будь-яку їх варіацію включно з, але не лише, різними варіантами використання регістру), "Pocket UnZip", "WiZ" або "MacZip" без прямого дозволу Info-ZIP. У таких змінених версіях додатково забороняється з метою омани використовувати електронні адреси Zip-Bugs або Info-ZIP чи URL-адресу(-и) Info-ZIP.
4. Info-ZIP зберігає за собою право використовувати назви "Info-ZIP", "Zip", "UnZip", "UnZipSFX", "WiZ", "Pocket UnZip", "Pocket Zip" та "MacZip" для випуску власних вихідних кодів і двійкових файлів.

Оновлення програмного забезпечення

Інформаційно-розважальна система може завантажити й встановити вибрані оновлення ПЗ через бездротове з’єднання.

Примітка
Наявність таких оновлень програмного забезпечення автомобіля через бездротову мережу залежить від його моделі та країни, в якій він перебуває. Додаткову інформацію можна знайти на головній сторінці нашого сайту.

Підключення до Інтернету

Для завантаження оновлень програмного забезпечення потрібне з’єднання з Інтернетом. Доступ до нього можна отримати через вбудований модуль зв’язку OnStar автомобіля або іншу захищену паролем точку доступу Wi-Fi, наприклад смартфон із мобільним Інтернетом.

Щоб підключити інформаційно-розважальну систему до точки доступу, виберіть **Параметри** на головному екрані, а потім – **Wi-Fi** та **Керування мережами Wi-Fi**. Виберіть потрібну мережу Wi-Fi і виконайте вказівки на екрані.

Оновлення

Система запропонує завантажити й встановити певні оновлення. Наявність оновлень можна також перевіряти вручну.

Щоб перевірити наявність оновлень вручну, виберіть **Параметри** на головному екрані, а потім – **Інформація про прогр.**

забезпеч. та **Оновлення системи**. Дотримуйтеся вказівок, що з'являються на екрані.

Примітка
Порядок завантаження та встановлення оновлень може відрізнятися залежно від автомобіля.

Примітка
У процесі встановлення функції автомобіля можуть бути недоступні.

Зареєстровані торговельні марки

Apple Inc.
Apple CarPlay™ є торговельною маркою корпорації Apple Inc.

App Store® та iTunes Store® є зареєстрованими торговельними марками корпорації Apple Inc.

iPhone®, iPod®, iPod touch®, iPod nano®, iPad® і Siri® є зареєстрованими торговельними марками корпорації Apple Inc.

Bluetooth SIG, Inc.
Bluetooth® є зареєстрованою торговельною маркою корпорації Bluetooth SIG, Inc.

DivX, LLC
DivX® та DivX Certified® є зареєстрованими торговельними марками компанії DivX, LLC.

Google Inc.
Android™ і Google Play™ Store є торговельними марками корпорації Google Inc.

Verband der Automobilindustrie e.V.
AdBlue® є зареєстрованою торговельною маркою компанії VDA.

Запис даних автомобіля та конфіденційність

Записуючі пристрої даних про події

Цей автомобіль оснащено електронними блоками керування. Блоки керування обробляють дані, які, наприклад, отримані датчиками автомобіля, або видані ними дані, або дані, якими датчики обмінюються між собою. Деякі блоки керування необхідні для безпечної роботи автомобіля, інші для допомоги під час їзди (системи допомоги водієві), а інші забезпечують комфорт під час руху або інформаційно-розважальні функції.

Експлуатаційні дані в автомобілі

Блоки керування обробляють дані, необхідні для експлуатації автомобіля.

Це, наприклад, такі дані:

- Інформація про стан автомобіля (наприклад, швидкість обертання коліс, швидкість руху, затримка руху, бічне прискорення, стан індикатора "паски безпеки пристебнуті")
- Навколишні умови (наприклад, температура, дані датчика дощу та датчика відстані)

Більшість з цих даних швидко змінюються, і обробка цих даних здійснюється тільки в самому автомобілі і тільки під час його використання.

Крім того, багато блоків керування містять пристрої зберігання даних (у тому числі ключ від автомобіля). Вони використовується для постійного або тимчасового зберігання інформації щодо стану автомобіля, навантаження на компоненти, норм технічного обслуговування, а також технічних заходів і неполадок.

Зберігається, наприклад, така інформація:

- Дані про робочий стан основних компонентів (наприклад, рівень заповнення баку, тиск у шинах, стан акумулятора)
- Стан заряду високовольтної батареї, розрахунковий пробіг (для електромобілів)
- Несправності та дефекти важливих компонентів системи (наприклад, ліхтарів і гальм)
- Реакції системи в особливих ситуаціях руху (наприклад, спрацювання подушки безпеки, увімкнення системи курсової стійкості)
- Інформація про випадки пошкодження автомобіля.

В окремих випадках (наприклад, у разі виявлення несправності автомобіля), може знадобитися зберегти дані, які можуть швидко змінюватися.

Під час обслуговування в СТО збережені експлуатаційні дані можуть зчитуватися разом з ідентифікаційним номером автомобіля і використовуватися в разі необхідності. Дані з автомобіля можуть зчитувати працівники закладів обслуговування (наприклад, гаражів, майстерень) або сторонніх організацій (наприклад, служби технічної допомоги). Обслуговування - це ремонтні роботи, процедури технічного обслуговування, гарантійні випадки і заходи технічного контролю.

Читання даних, як правило, здійснюється через порт бортової системи діагностики (OBD), якою автомобіль має бути оснащено згідно із законом. Прочитані експлуатаційні дані описують технічний стан автомобіля або окремих компонентів і допомагають виявити несправності і відповідність гарантійним зобов'язанням, а також поліпшити якість роботи автомобіля. Ці дані, зокрема інформація про навантаження компонентів, технічні заходи, помилки водія та несправності, в разі необхідності передаються виробнику разом з

ідентифікаційним номером автомобіля. Виробник також несе відповідальність за якість продукції. Експлуатаційні дані з автомобілів можуть також знадобитися виробник для відкликання продукції.

Запам'ятовуючі пристрої автомобіля, де зберігаються дані про несправності, можна очистити на СТО під час проведення технічного обслуговування або ремонту.

Функції забезпечення комфорту та інформаційно-розважальні функції

У автомобілі можна зберігати налаштування для забезпечення комфорту і налаштування користувача, а також змінювати їх у будь-який час.

Залежно від рівня відповідного обладнання це можуть бути такі налаштування:

- Налаштування положення сидіння і керма
- Налаштування шасі і кондиціонера
- Налаштування користувача, наприклад, внутрішнє освітлення.

У інформаційно-розважальну систему автомобіля можна вводити для вибраних функцій свої власні дані.

Залежно від рівня відповідного обладнання це можуть бути такі налаштування:

- Мультимедійні дані для відтворення у вбудованій мультимедійній системі, такі як музика, відео або фотографії
- Дані адресної книги для використання з вбудованою системою гучного зв'язку або вбудованою навігаційної системою
- Введення пунктів призначення
- Дані про використання онлайн-послуг.

Ці дані для функцій забезпечення комфорту та інформаційно-розважальних функцій можуть зберігатися у самому автомобілі або на підключеному до нього пристрої (наприклад, у смартфоні, USB-накопичувачі або програвачі MP3). Уведені вами дані можна видалити у будь-який час.

Ці дані можуть бути передані за межі автомобіля тільки за вашим запитом, зокрема під час використанні онлайн-послуг відповідно до обраних вами налаштувань.

Підключення смартфона, наприклад, Android Auto або Apple CarPlay

Якщо ваш автомобіль має відповідне обладнання, ви можете підключити до нього свій смартфон або інший мобільний пристрій і керувати ним за допомогою органів управління, вбудованих в автомобіль. У такому разі

зображення і звук зі смартфона можна виводити через мультимедійну систему. Одночасно певна інформація передається на смартфон. Залежно від способу підключення це можуть бути дані про місцезнаходження, денний/нічний режим та інша загальна інформація про автомобіль. Додаткову інформації див. у посібнику з експлуатації автомобіля або у посібнику користувача інформаційно-розважальної системи.

Після підключення можна використовувати у смартфоні вибрані програми, такі як навігація або відтворення музики. Подальше об'єднання смартфона і автомобіля неможливе, зокрема неможливий активний доступ до даних про автомобіль. Спосіб подальшої обробки даних визначається постачальником використовуваної програми. Можливість встановлення налаштувань та їх перелік залежить від використовуваної програми та операційної системи смартфона.

Онлайн-послуги

У автомобілях, підключених до радіомережі, можна здійснювати обмін даними між автомобілем та іншими системами. Підключитися до радіомережі можна за допомогою передавача в автомобілі або вашого мобільного пристрою (наприклад, смартфона) Завдяки підключенню до радіомережі можна використовувати онлайнові функції. Це онлайн-послуги та програми, які надаються виробником або іншими постачальниками.

Послуги, що надаються виробником

Інформацію про використанні онлайн-послуг, що надаються виробником, див в описах відповідних функцій у таких джерелах, як посібник з експлуатації автомобіля або веб-сайт виробника. Там також міститься інформація про захист використовуваних даних. Для надання онлайн-послуг можуть використовуватися особисті дані. Обмін такими даними здійснюється через безпечне підключення, , наприклад , з використанням IT-системи виробника, призначених для цієї мети. Збір, обробка та використання персональних даних для підготовки послуг здійснюються виключно на підставі законного дозволу, наприклад, в разі використання системи екстреного зв'язку eCall або на підставі контракту чи вашої згоди.

Послуги та функції (які часом можуть бути платними) можна вмикати й вимикати сервіси і, а в деяких випадках можна також підключати й відключати автомобіль від радіомережі. Але це не стосується обов'язкових функцій та послуг, такі як eCall.

Послуги, що надаються сторонніми постачальниками

Надання онлайн-послуг сторонніми постачальників (третіми особами) здійснюється на підставі законів про відповідальність і захист даних та згідно з правилами використання, встановленими певним постачальником. Виробник часто не має жодного впливу на вміст, який передається у таких випадках.

Тому слід звертати увагу на характер, обсяг і мету збору та використання персональних даних, що здійснюється під час отримання послуг, що надаються певним стороннім постачальником.

Радіочастотна ідентифікація (RFID)

Технологія радіочастотної ідентифікації (RFID) використовується в деяких транспортних засобах для таких функцій, як контроль тиску в шинах і безпека системи запалювання. Вона також використовується спільно з такими пристроями, як пульти дистанційного радіокерування для замкнення та відімкнення дверей і пуску двигуна, а також зі встановленими в автомобілі передавачами, призначеними для відкривання дверей гаража. Технологія RFID в автомобілях Opel не використовує і не записує особисту інформацію й не зв’язана з жодною іншою системою Opel, що містить особисту інформацію.

Покажчик

..... 250

А

Аварійні ліхтарі..... 97
Автоматична трансмісія 165
Автоматичне блокування 29
Автоматичне регулювання освітлення 126
Автомобільний акумулятор 235
Автомобіль попереду..... 108
Автостоп..... 107, 156
Адаптивний круїз-контроль..... ..... 108, 182
Аксесуари та модифікації автомобілів 230
Активне екстрене гальмування..... 108, 193
Активні підголівники..... 49
Антиблокувальна система гальм 169
Анти-блокувальна система гальм (ABS) 104
Аптечка..... 81

Б

Багажне відділення 31, 75
Багажник..... 31
Багажник на даху 82
Бардачок 74
Безпека автомобіля..... 37
Ближнє світло..... 107
Блок запобіжників моторного відділення 245
Блок запобіжників панелі приладів 246
Бокові вказівники повороту 243
Бокові ліхтарі..... 125
Буксирний пристрій..... 224
Буксирувальне обладнання 225
Буксирування..... 224, 265
Буксирування автомобіля 265
Буксирування іншого автомобіля 266
Буксирування причепа 224

В

Важіль селектора 165
Вентиляція..... 56, 136
Виконання робіт 232
Використання цього посібника 3
Вимикач світла 125
Випукла форма 40
Випуск води й бруду з системи дизельного пального 237
Вихлоп двигуна 160
Відділення для зберігання..... 74
Відділення для зберігання у центральній консолі 75
Відмикання автомобіля 6
Вікна..... 42
Вікна з електропідйомниками.... 42

Вказівники повороту 101, 131
Властивості 284
Внутрішнє освітлення 244
Внутрішні дзеркала..... 41
Вступ 3

Г

Габаритні розміри автомобіля 284
Галогенові фари 238
Гальма 169, 235
Гальмівна рідина 235
Глибина малюнка протектора . 253
Годинник..... 89

Д

Дальнє світло 107, 126
Дані про автомобіль..... 278
Дані про двигун 281
Дані стосовно автомобіля 3
Датчик дощу..... 108
Датчики..... 97
Датчик рівня пального 98
Датчик температури охолоджуючої рідини двигуна 98
Дах..... 46
Дверцята..... 31
Дверцята відчинені 109
Дезактивація подушок безпеки 66, 102
Декларація про відповідність… 287
Дзеркала з підігрівом 41
Дисплей обслуговування 99
Дисплей трансмісії 165
Догляд за зовнішнім виглядом. 267
Догляд за зовнішніми частинами 267
Догляд за салоном 270
Домкрат автомобіля..... 249
Допоміжна система при старті з місця під гору 172
Допоміжний обігрівач..... 145
Допоміжні системи водія..... 176

Е

Електрична система..... 244
Електричне стоянкове гальмо 103, 169, 170
Електронна система клімат-контролю..... 140
Електронна система курсової стійкості та протибуксувальна гальмівна система..... 105
Електронна система курсової стійкості та протибуксувальна система… 173
Електронні системи водіння 167

З

Загальна інформація 224
Заднє вікно з підігрівом 44
Задні ліхтарі 240
Задні протитуманні фари 108
Задні сидіння..... 56
Задня протитуманна фара..... 132
Заміна коліс 258
Заміна лампи 238
Заміна розміру шин та коліс 253
Заміна щітки склоочисника 237
Замки для захисту від доступу дітей 30
Запальничка 94
Запасне колесо 259
Запис даних автомобіля та конфіденційність..... 295
Записуючі пристрої даних про події..... 295
Запобіжники 244
Запотівання кришок фар 133
Запуск 18
Запуск від зовнішнього джерела 263
Запуск двигуна 154
Запуск та експлуатація..... 151
Зареєстровані торговельні марки..... 295
Заряд батареї 115
Засоби керування на кермі 85
Заява щодо програмного забезпечення..... 291
Зберігання..... 74
Зберігання автомобіля..... 230

Звичайний режим роботи кондиціонера 147
Звуковий сигнал 13, 86
Зимові шини 250
Знак аварійної зупинки 81
Знімна кришка полика для розміщення багажу в задній частині автомобіля 78
Зовнішнє освітлення 12, 125
Зовнішнє світло 107
Зовнішні дзеркала..... 40
Зовнішня температура 89
Зупинити двигун..... 103

І

Ідентифікаційний номер автомобіля 276
Імобілайзер 39
Індикатори..... 97
Індикатор несправності 103
Індукційне заряджання..... 93
Інструменти 249
Інструменти автомобіля..... 249
Інформаційний дисплей..... 111
Інформація про завантаження .. 82
Інформація про обслуговування 271

К

Камера заднього виду 209
Капот 232
Каталізатор 160
Кермо з підігрівом 86
Керування автомобілем 150
Керування кермом..... 150
Клімат-контроль 15
Ключі 21
Ключі, замки..... 21
Кнопка живлення..... 152
Колеса та шини 250
Колісні ковпаки 254
Комплект для ремонту шин 254
Контрольні індикатори..... 101
Кришка багажного відділення ... 77
Круїз-контроль 108, 176

Л

Ланцюги для шин 254
Ліхтарі аварійної сигналізації .. 131
Ліхтарі в сонцезахисних козирках 134
Ліхтарі заднього ходу 133
Ліхтарі стоянкового освітлення 132
Лічильник загального пробігу ... 97
Лічильник щоденного пробігу ... 97
Лобове скло..... 42
Лобове скло з підігрівом..... 45

М

Маркувальна табличка 276
Маса автомобіля 283
Масло, двигун..... 278
Мастило, моторне..... 273
Медична аптечка 81
Механічна трансмісія 168
Мигання фар 127
Місця встановлення системи безпеки для дітей 70
Моторне масло..... 273, 278
Моторні мастила 233

Н

Навантаження на дах..... 82
Навішування причепа..... 224
Наліпка подушки безпеки..... 60
Небезпека, попередження та обережно 4
Несправність електричного стоянкового гальма..... 104
Низький рівень пального 107

О

Оббивка..... 270
Обігрівач Quickheat..... 145
Обкатка нового автомобіля 151
Обмежувач швидкості..... 109, 179
Обслуговування 147, 271
Огляд панелі приладів 10
Оновлення програмного забезпечення..... 294
Органи управління..... 85
Освітлення виходу 135
Освітлення номерного знака ... 244

Освітлення передньої консолі 134
Освітлення під час входу 134
Освітлення при денному світлі 127
Освітлення приладової панелі 244
Освітлення салону..... 133
Отвори для кріплення 79
Отримання автомобіля після відпрацювання ресурсу 231
Охолоджувальна рідина двигуна 234
Охолоджувальна рідина та антифриз..... 273
Охолоджувач відділення для рукавичок 146

П

Пальне..... 220
Пальне для бензинових двигунів 220
Пальне для дизельних двигунів 221
Панель приладів 94
Паркування 19, 158
Паски безпеки 57
Пасок безпеки 8
Пасок безпеки з кріпленням в трьох точках 58
Перевірка системи..... 103
Перевірки автомобіля..... 232
Передні протитуманні фари 132
Передні сидіння..... 50
Передня система захисту пішоходів..... 197
Перемикання передач..... 104
Переривання подачі живлення 167
Персоналізація автомобіля 115
Підголівники 48
Підігрів 56
Підігрів сидінь..... 55
Підігрів сидінь, задні..... 56
Підлокітник..... 55, 56
Підсилювач гальм 172
Підсклянники 75
Повідомлення автомобіля 113
Повідомлення бокової мертвої зони видимості..... 108, 207
Повідомлення про небезпеку зіткнення спереду..... 191
Повітрозабірник 147
Повітропроводи..... 146
Повітряний фільтр 147, 160
Подушка безпеки та переднатягувачі пасків безпеки 102
Позначення двигуна..... 277
Позначення шин 250
Положення перемикача системи запалення 151
Положення сидіння 50
Поломка..... 265
Помилка 167
Помічник дальнього світла..... 107
Попереджувальні звукові сигнали 114
Попередній прогрів 105
Попільнички 94
Поповнення рівня пального 222
Поради щодо керування автомобілем..... 150
Прилад для контролю рівня мастила в двигуні..... 99
Припинення подачі пального під час перевищення швидкості 156
Прокол..... 259
Протитуманна фара 107
Протитуманні фари 240

Р

Радіопульт дистанційного керування 22
Радіочастотна ідентифікація (RFID)..... 299
Регульовані повітропроводи ... 146
Регулювання дзеркала 9
Регулювання діапазону освітлення фарами 127
Регулювання за допомогою електропривода 40
Регулювання керма 9, 85

Регулювання освітлення панелі приладів 133
Регулювання підголівника 8
Регулювання сидіння 7
Регулювання сидіння з електроприводом 53
Регулювання сидінь вручну..... 51
Режим енергозбереження..... 153
Рекомендовані рідини та мастила 273, 278
Ремонт в разі пошкодження при зіткненні..... 290
Рідина в бачку омивача 234
Рідина для нейтралізації вихлопних газів дизельного двигуна..... 161
Рідина для системи гальм і зчеплення..... 273
Розетки 91
Розширена допомога при паркуванні..... 201
Роликові штори 45
Ручний режим 166

С

Сажовий фільтр..... 106, 160
Світильники для читання 134
Світлодіодні фари..... 107, 127, 240
Селективне каталітичне відновлення..... 161
Сервісний режим ("Валет")..... 111
Символи 4
Система автоматичного зменшення засліплювальної дії світла 42
Система бокових подушок безпеки 64
Система вибору режиму їзди... 174
Система виявлення спущеного колеса..... 106
Система гальм і зчеплення 103
Система допомоги під час паркування 198
Система допомоги під час руху з причепом 228
Система електронного ключа.... 23
Система запобігання викраденню автомобіля 37
Система зарядки 102
Система захисту від розряджання акумуляторної батареї 135
Система зменшення засліплювальної дії світла вручну 41
Система зупинки-запуску..... 156
Система кондиціонера 137
Система контролю падіння тиску в шинах 252
Система нагадування про непристебнутий пасок безпеки 101
Система надувних шторок безпеки 65
Система обігріву та вентиляції 136
Система панорамного огляду.. 210
Система підтримання пильності водія..... 218
Система подушок безпеки 60
Система попередження про виїзд за межі смуги руху 104, 214
Система промивки й очищення заднього скла 88
Система промивки й очищення лобового скла 86
Система утримання смуги руху..... 105, 215
Система фронтальних подушок безпеки 64
Системи безпеки для дітей..... 67
Системи виявлення предметів 198
Системи клімат-контролю..... 136
Системи промивки та чищення . 14
Системи регулювання плавності ходу..... 173
Сітка безпеки 79
Складані дзеркала 40
Скляна панель 46
Сонцезахисні козирки 45

Спідометр 97
Спортивний режим 176
Стаціонарні повітропроводи . . . 146
Стоянкове гальмо 170

Т

Тахометр 98
Температура
охолоджувальної рідини
двигуна 105
Тиск мастила в двигуні 106
Тиск у шинах 250, 286
Траєкторія світла..... 127
Трансмісія 17

У

Ультразвукова система
допомоги під час паркування 198

Ф

Фари..... 125

Х

Характеристики водіння та
поради щодо буксирування . 224
Характерні особливості
освітлення..... 134
Ходові характеристики 282

Ц

Центральний замок 25
Центр інформації для водіїв.... 109

A

AdBlue..... 106, 161

B

BlueInjection..... 161

D

DEF..... 161

O

OnStar..... 119

R

REACH..... 290

www.opel.com

Copyright by Opel Automobile GmbH, Rüsselsheim, Germany.

Інформація, що міститься у даному посібнику, дійсна станом на зазначену нижче дату. Компанія "Opel Automobile GmbH" залишає за собою право вносити зміни в технічні характеристики, функції та конструкцію транспортних засобів у порівнянні з даними, наведеними у цьому посібникові, а також і безпосередньо у сам посібник.

Видання: січень 2018, Opel Automobile GmbH, Rüsselsheim.

Надруковано на папері, який був відбілений без використання хлору.

ID-OGDAOLSE1801-uk