MOKKA X

Посібник з експлуатації

Зміст

Вступ 2
Коротко 6
Ключі, дверцята та вікна 21
Сидіння, підголівники 42
Зберігання 66
Прилади та органи управління .. 85
Освітлення 131
Клімат-контроль 144
Керування автомобілем та експлуатація 152
Догляд за автомобілем 203
Ремонт і технічне обслуговування 248
Технічні характеристики 252
Інформація для споживача 264
Покажчик 274

Вступ

Паливо	Призначення			
Моторне мастило	Клас			
	В'язкість			
Тиск повітря в шинах		Розмір шин	Передні	Задні
	Літні шини			
	Зимові шини			
Вагові характеристики				
	Допустима повна маса			
	- Власна маса, базова модель			
	= Навантаження			

Дані стосовно автомобіля

Уведіть дані про ваш автомобіль на попередній сторінці, щоб до них можна було легко отримати доступ. Ця інформація є доступною в розділах "Технічне обслуговування та ремонт" і "Технічні характеристики", а також на маркувальній табличці.

Вступ

Ваш автомобіль є поєднанням сучасних технологій, безпеки, екологічності та економічності.

У цьому посібнику власника ви знайдете всю потрібну інформацію, яка надасть змогу керувати автомобілем безпечно та ефективно.

Переконайтеся, що ваші пасажири обізнані з можливим ризиком ДТП і травмування, які можуть стати наслідком неправильного використання автомобіля.

Ви повинні завжди дотримуватися законів і нормативних актів країни, в якій перебуваєте. Ці закони можуть відрізнятися від інформації в цьому посібнику власника.

Нехтування інформацією, яка міститься в цьому посібнику, може призвести до скасування гарантії.

Коли в посібнику власника йдеться про відвідування станції технічного обслуговування, ми радимо звертатися до сервіс-партнера компанії Opel. Для автомобілів, що працюють на газі ми рекомендуємо звертатися до Сервісних центрів Opel, авторизованих для ремонту газових автомобілів.

Усі сервіс-партнери Opel надають першокласне обслуговування за розумною ціною. Досвідчені механіки, які пройшли підготовку в компанії Opel, працюють відповідно до встановлених Opel інструкцій.

Набір літератури для клієнта завжди потрібно тримати під рукою в автомобілі.

Використання цього посібника

- У цьому посібнику описано всі опції та функції, доступні для цієї моделі. **Описи деяких елементів, включаючи функції відображення та меню, можуть не стосуватися вашого автомобіля (це залежить від варіанта моделі, установлених у країні норм, наявного спеціального обладнання чи аксесуарів).**
- У розділі "Коротко" міститься попередній огляд.
- Зі змісту на початку цього посібника та кожного розділу можна дізнатися, де вказано потрібну інформацію.
- Алфавітний вказівник надасть змогу здійснювати пошук потрібної інформації.
- У цьому посібнику власника описано автомобілі з лівостороннім керуванням. Експлуатація таких автомобілів

подібна до експлуатації автомобілів із правостороннім керуванням.

- У посібнику з експлуатації використовується ідентифікаційний код двигуна. Відповідне торгове маркування й технічний код наведено в розділі "Технічні характеристики".
- Курсові дані, наприклад ліворуч або праворуч, або вперед, або назад, завжди стосуються напрямку руху.
- У інтерфейсі дисплея ваша мова може бути відсутня.
- Повідомлення дисплея та внутрішні позначення виділено в тексті посібника **жирним** шрифтом.

Небезпека, попередження та обережно

⚠ Небезпека

Напис ⚠ **Небезпека** вказує на ризик отримання смертельної травми. Нехтування цією інформацією є небезпечним для життя.

⚠ Попередження

Напис ⚠ **Попередження** вказує на ризик нещасного випадку або травмування. Нехтування цією інформацією може призвести до травмування.

Обережно

Напис **Обережно** вказує на можливе пошкодження автомобіля. Нехтування цією інформацією може призвести до пошкодження автомобіля.

Символи

Посилання на сторінки вказані за допомогою ⇨. ⇨ "див. стор".

Посилання на сторінки та елементи алфавітного вказівника вказують на підзаголовки у змісті розділів.

Ми бажаємо вам провести багато годин за приємним водінням.

Adam Opel GmbH

Коротко

Початкова інформація про водіння

Відмикання автомобіля

Натисніть 🔓, щоб відімкнути дверцята та багажне відділення. Відкрийте дверцята, потягнувши ручки. Щоб відкрити багажник, натисніть сенсорний перемикач під ручкою.

Радіопульт дистанційного керування ⇨ 22, центральний замок ⇨ 25, система електронного ключа ⇨ 23, багажне відділення ⇨ 31.

Регулювання сидіння

Регулювання в поздовжньому напрямку

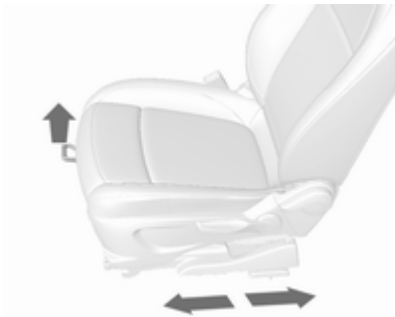

Потягніть до себе ручку, посуньте сидіння, відпустіть ручку. Щоб сидіння надійно зафіксувалося у виставленому положенні, спробуйте перемістити його вперед, а потім назад.

Положення сидіння ⇨ 43, регулювання сидіння ⇨ 44.

Нахил спинки

Потягніть до себе важіль, відрегулюйте нахил і відпустіть важіль. Дочекайтеся, доки сидіння зі звуком не стане на місце.

Положення сидіння ⇨ 43, регулювання сидіння ⇨ 44.

Висота сидіння

Хід накачування важеля

угору : сидіння вище
донизу : сидіння нижче

Положення сидіння ⇨ 43, регулювання сидіння ⇨ 44.

Нахил сидіння

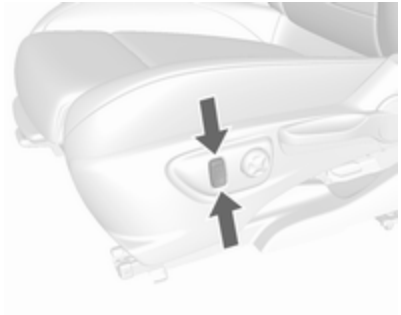

Натисніть перемикач

угору : передній кінець вище
униз : передній кінець нижче

Положення сидіння ⇨ 43, регулювання сидіння ⇨ 44.

Регулювання підголівника

Потягніть підголівник угору. Натисніть фіксатор (1), щоб звільнити підголівники і натисніть на нього вниз.

Підголівники ⇨ 42.

Пасок безпеки

Витягніть пасок безпеки і вставте пряжку в защіпку. Пасок безпеки не повинен переплітатися та має щільно прилягати до тіла. Не відхиляйте спинку назад занадто далеко (максимум приблизно на 25°).

Щоб відстебнути пасок, натисніть червону кнопку на пряжці.

Положення сидіння ⇨ 43, паски безпеки ⇨ 47, система подушок безпеки ⇨ 50.

Регулювання дзеркала

Внутрішнє дзеркало

Щоб відрегулювати дзеркало, посуньте його корпус у потрібний бік.

Внутрішнє дзеркало із ручною системою зменшення засліплюючої дії світла ⇨ 37, внутрішнє дзеркало із системою автоматичного зменшення засліплюючої дії світла ⇨ 37.

Зовнішні дзеркала

Виберіть потрібне зовнішнє дзеркало та відрегулюйте його.

Випуклі зовнішні дзеркала ⇨ 35, електричне регулювання ⇨ 35, зовнішні дзеркала, що складаються ⇨ 36, зовнішні дзеркала з підігрівом ⇨ 36.

Регулювання керма

Розблокуйте важіль, відрегулюйте положення керма, потім знову натисніть важіль і переконайтеся, що його повністю заблоковано.

Не регулюйте положення керма під час руху автомобіля та коли воно заблоковане.

Система подушок безпеки ⇨ 50, положення запалення ⇨ 154.

Огляд панелі приладів

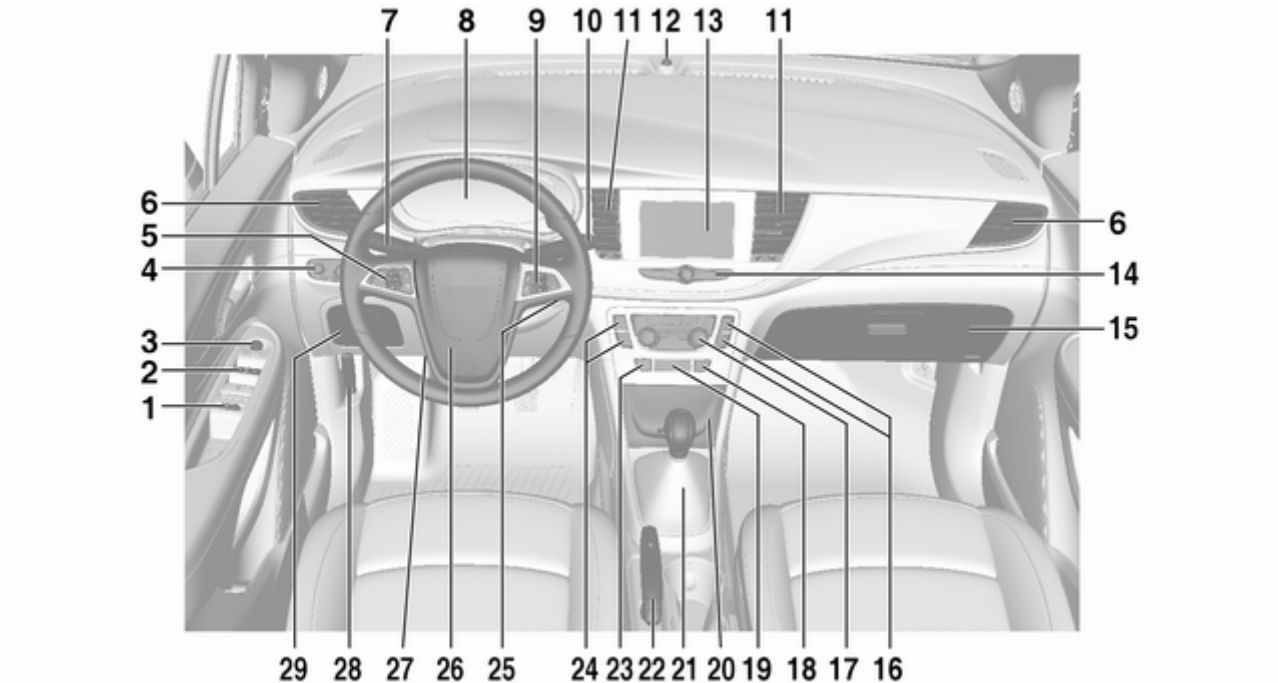

1 Центральний замок 25
2 Вікна з електропідйомниками 38
3 Зовнішні дзеркала 35
4 Вимикач світла 131
5 Круїз-контроль 174
Обмежувач швидкості 176
Повідомлення про небезпеку зіткнення спереду 178
6 Бокові повітропроводи 149
7 Сигнали повороту та зміни смуги руху 139
Мигання фар 134
Дальнє та ближнє світло . . 133
Кнопки інформаційного центру водія 109
8 Прилади 93
9 Засоби керування на кермі 86
10 Очисник скла, система промивки вітрового скла 87
Система промивки та чищення заднього скла 89
11 Центральні повітропроводи 149
12 Індикатор стану системи сигналізації для запобігання викраденню автомобіля 33
13 Інформаційний дисплей ... 114
14 Органи управління інформаційним дисплеєм . 114
15 Бардачок 66
16 Система контролю спуску на схилах 105
Засіб вибору паливного баку 95
Система зупинки-запуску .. 158
17 Система клімат-контролю . 144
18 Електронна система курсової стійкості (ESC) 172
19 Контрольний індикатор для дезактивації подушки безпеки 104
20 Відділення для зберігання в передній частині салону 67
Розетка 92
USB-порт, вхід AUX
21 Важіль селектора, механічна трансмісія 167
Важіль селектора, автоматична трансмісія ... 164
22 Стоянкове гальмо 170
23 Ліхтарі аварійної сигналізації 138
24 Система допомоги під час паркування 181
Система попередження про виїзд за межі смуги руху 189
25 Замок запалення з блокуванням керма 154
Кнопка живлення 154
26 Звуковий сигнал 87
Подушка безпеки водія 54
27 Регулювання керма 86
28 Важіль відчинення капота 206

29 Відділення для зберігання в передній частині салону 67

Коробка запобіжників 219

Зовнішнє освітлення

Перемикач освітлення:

⏻ : світло вимк.
≡D : бокові ліхтарі
≡D : ближнє світло

Автоматичне регулювання освітлення

AUTO : автоматичний вимикач світла: зовнішнє освітлення вмикається і вимикається автоматично
⏻ : активація або дезактивація автоматичної системи освітлення
≡D : бокові ліхтарі
≡D : ближнє світло

Протитуманні фари

Кнопковий перемикач світла:

≡D : передні протитуманні фари
≡D : задні протитуманні фари

Освітлення ⇨ 131.

Світло фар, дальнє світло та ближнє світло

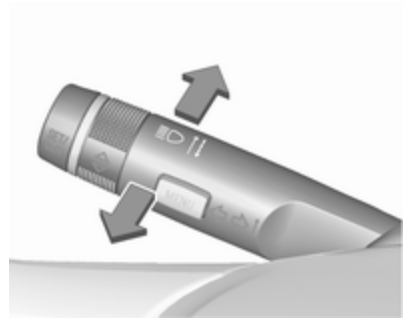

світло фар	:	потягніть важіль до себе
дальнє світло	:	натисніть важіль
ближнє світло	:	натисніть або потягніть до себе важіль

Автоматичне регулювання освітлення ⇨ 132, Дальнє світло ⇨ 133, Миготіння дальнім світлом ⇨ 134, Адаптивна система головного освітлення ⇨ 136.

Сигнали повороту та зміни смуги руху

важіль угору	:	вказівник повороту праворуч
важіль униз	:	вказівник повороту ліворуч

Сигнали повороту та зміни смуги руху ⇨ 139.

Ліхтарі аварійної сигналізації

Для керування використовується кнопка ⚠.

Ліхтарі аварійної сигналізації ⇨ 138.

Звуковий сигнал

Натисніть 📯.

Системи промивки та чищення

Очисник лобового скла

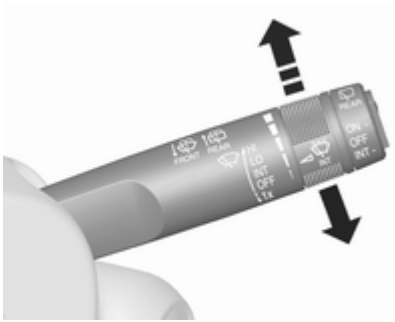

HI : швидко
LO : повільно
INT : очищення через установлений інтервал або автоматичне очищення в разі спрацювання датчика дощу
OFF : вимкнено

Щоб здійснити один оберт при вимкнених очисниках скла, перемістіть важіль донизу в позицію **1x**.

Очисник скла ⇨ 87, заміна щітки очисника ⇨ 212.

Система промивання вітрового скла

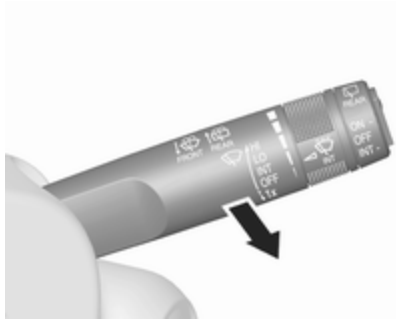

Потягніть до себе важіль.

Система промивання вітрового скла ⇨ 87, рідина для промивання ⇨ 209.

Очисник заднього скла

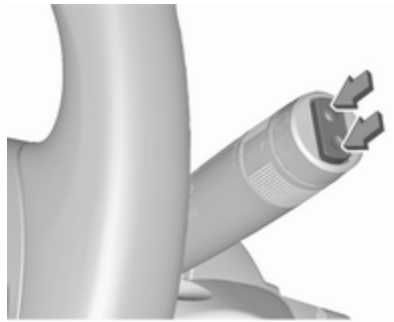

Натисніть кулісний перемикач, щоб активувати очисник заднього скла:

верхній вимикач	:	безперервна робота
нижній вимикач	:	повторно-короткочасний режим роботи
середнє положення	:	вимкнено

Омивач заднього вікна

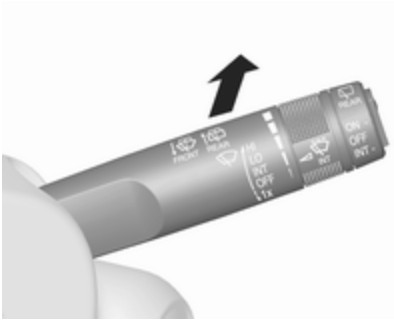

Натисніть важіль.

Промивна рідина розпилюється на задньому склі, після чого очисник витирає її, зробивши декілька рухів.

Система промивання/очищення заднього скла ⇨ 89.

Клімат-контроль

Заднє вікно з підігрівом, зовнішні дзеркала з підігрівом

Для керування підігрівом натискайте ⊞.

Заднє скло з підігрівом ⇨ 39.

Система запобігання запотіванню та замерзанню вікон

Натисніть ⊞.

Установіть регулятор температури на максимальний рівень.

Підігрів заднього скла ⊞ вмикається.

Системи клімат-контролю ⇨ 144.

Трансмісія

Механічна трансмісія

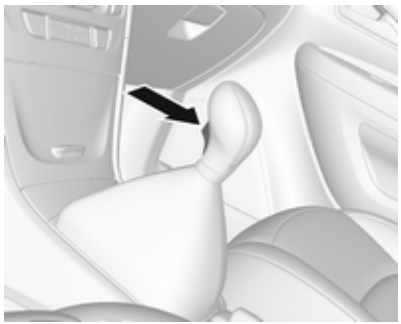

Задній хід: поки автомобіль стоїть на місці, натисніть педаль зчеплення, потім кнопку розблокування на важелі селектора та ввімкніть передачу.

Якщо передача не вмикається, установіть важіль у нейтральне положення, відпустіть педаль зчеплення та натисніть її повторно; після цього повторіть вибір передачі.

Механічна трансмісія ⇨ 167.

Автоматична трансмісія

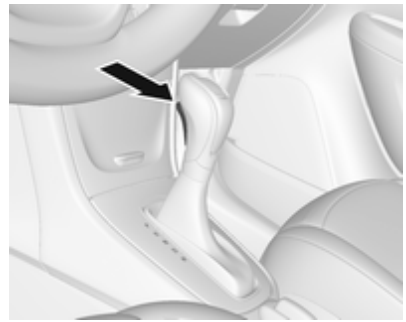

P : паркування
R : задній хід
N : нейтральне положення
D : їзда

Ручний режим: Пересуньте важіль селектора в положення **M**.

+ : підвищена передача
– : понижена передача

Важіль селектора можна перемістити з положення **P** лише, коли запалення ввімкнено, а педаль гальм натиснуто. Щоб увімкнути **P** чи **R**, натисніть кнопку розблокування.

Автоматична трансмісія ⇨ 164.

Запуск

Перед запуском виконайте перевірку таких компонентів

- Тиск і стан шин ⇨ 224, ⇨ 263.
- Рівень масла в двигуні та рівні рідин ⇨ 206.
- На всіх вікнах, дзеркалах, приладах зовнішнього освітлення та номерних знаках немає бруду, снігу та льоду, і вони перебувають у робочому стані.
- Правильне положення дзеркал, сидінь і пасків безпеки ⇨ 35, ⇨ 43, ⇨ 48.
- Функціонування гальм на низькій швидкості, особливо якщо гальма є вологі.

Запуск двигуна

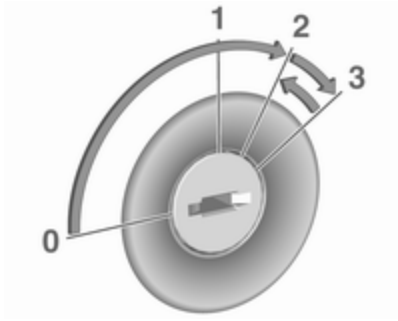

- Замок запалювання: поверніть ключ у положення **2**.

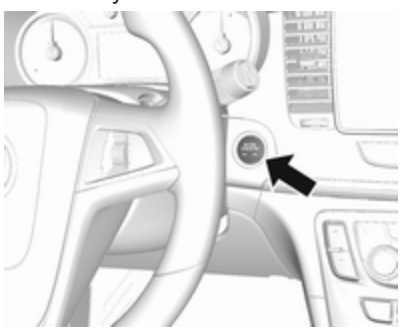

Кнопка живлення: натискайте **Engine Start/Stop** протягом кількох секунд, поки не засвітиться зелений світлодіодний індикатор.

- Плавно поверніть кермо, щоб вимкнути систему його блокування.
- Механічна трансмісія: натисніть педалі зчеплення та гальм.
- Автоматична трансмісія: натисніть педаль гальм і перемістіть важіль селектора в положення **P** або **N**.
- Не натискайте педаль акселератора.
- Дизельні двигуни: зачекайте, доки не згасне контрольний індикатор попереднього прогріву ⌇⌇.
- Замок запалювання: поверніть ключ у положення **3** та відпустіть.

  Кнопка живлення: натисніть і відпустіть **Engine Start/Stop**.

Запуск двигуна ⇨ 156.

Система зупинки-запуску

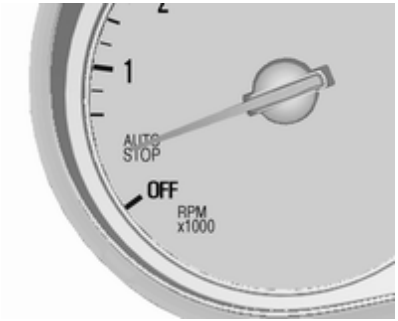

Якщо автомобіль рухається на малій швидкості або знаходиться у нерухомому стані, за певних обставин, активуйте функцію Autostop наступним чином:

- Натисніть педаль зчеплення.
- Перемкніть важіль селектора в положення N.
- Відпустіть педаль зчеплення.

Функція Autostop позначається індикатором у положенні AUTOSTOP на тахометрі.

Для повторного запуску двигуна знову натисніть на педаль зчеплення.

Система стоп-старт ⇨ 158.

Паркування

⚠ Попередження

- Забороняється ставити автомобіль на стоянку на легкозаймистій поверхні. Через високу температуру системи виведення вихлопних газів така поверхня може зайнятися.
- Завжди застосовуйте стоянкове гальмо. Під час увімкнення стоянкового гальма не натискайте кнопку розблокування. Застосовуйте максимально щільно на спуску чи підйомі. Щоб зменшити гальмівне зусилля, одночасно натисніть педаль гальм.
- Вимкніть двигун.
- Якщо автомобіль стоїть на рівній поверхні чи підйомі, перш ніж вийняти ключ із замка запалювання, ввімкніть першу передачу або встановіть важіль селектора

в положення **P**. На підйомі поверніть передні колеса від бордюру.

Якщо автомобіль стоїть на схилі, перш ніж вийняти ключ із замка запалювання, ввімкніть задню передачу або встановіть важіль селектора в положення **P**. Поверніть передні колеса до бордюру.

- Закрийте вікна та люк.
- Витягніть ключ із замка запалювання. В автомобілях з автоматичною трансмісією ключ запалювання можна витягнути лише тоді, коли важіль селектора знаходиться у положенні **P**.

  Поверніть кермо до спрацьовування блокування.

- Замкніть автомобіль кнопкою 🔒 на радіопульті дистанційного керування.

  Активуйте систему запобігання викраденню автомобіля ⇨ 33.

- Вентилятори охолодження двигуна можуть запрацювати після вимкнення двигуна ⇨ 205.

Обережно

Після роботи двигуна на великих обертах або з великим навантаженням перш ніж вимкнути його, потрібно проїхати коротку відстань із невеликим навантаженням або ввімкнути нейтральну передачу приблизно на 30 секунд, щоб захистити турбонагнітач.

Обережно

При дуже низькій температурі навколишнього повітря тривалість роботи двигуна на холостих обертах не може перевищувати 5 хвилин, інакше двигун може вийти з ладу.

Ключі, замки ⇨ 21, консервування автомобіля на тривалий період часу ⇨ 204.

Ключі, дверцята та вікна

Ключі, замки **21**
Ключі 21
Радіопульт дистанційного керування 22
Система електронного ключа 23
Внесені в пам'ять параметри .. 25
Центральний замок 25
Затримка блокування 29
Автоматичне блокування 29
Замки для захисту від доступу дітей 31
Дверцята **31**
Багажне відділення 31
Безпека автомобіля **32**
Система запобігання викраденню автомобіля 32
Система запобігання викраденню автомобіля 33
Імобілайзер 35
Зовнішні дзеркала **35**
Випукла форма 35
Регулювання за допомогою електропривода 35
Складані дзеркала 36
Дзеркала з підігрівом 36
Внутрішні дзеркала **37**
Система зменшення засліплювальної дії світла вручну 37
Система автоматичного зменшення засліплювальної дії світла 37
Вікна **37**
Лобове скло 37
Вікна з ручним приводом 38
Вікна з електропідйомниками 38
Заднє вікно з підігрівом 39
Сонцезахисні козирки 39
Дах **40**
Люк 40

Ключі, замки

Ключі

Обережно
Не чіпляйте важкі або громіздкі предмети до ключа запалювання.

Запасні ключі

Номер ключа позначено на знімному ярлику.

Номер ключа потрібно вказати під час замовлення запасних ключів, оскільки він є компонентом системи іммобілайзера.

Замки ⇨ 244, центральний замок ⇨ 25, запуск двигуна ⇨ 156.

Дистанційне керування ⇨ 22.

Електронний ключ ⇨ 23.

Кодовий номер перехідника для колісних гайок вказано на картці. Його потрібно назвати, замовляючи новий перехідник ключа.

Складний ключ

Натисніть кнопку, щоб його розкласти. Щоб скласти ключ, спочатку натисніть кнопку.

Радіопульт дистанційного керування

Функції, якими можна керувати за допомогою кнопок радіопульта дистанційного керування:

- центральний замок ⇨ 25
- система запобігання викраденню автомобіля ⇨ 32
- система сигналізації для запобігання викраденню автомобіля ⇨ 33

Радіус дії радіопульта дистанційного керування становить, приблизно, 30 метрів. Зовнішні перешкоди можуть призвести до зменшення радіуса дії. Справність пульта підтверджують ліхтарі аварійної сигналізації.

Поводьтеся з пультом обережно, захищайте його від вологи та високих температур, а також уникайте зайвого використання.

Заміна батареї радіопульта дистанційного керування

Замініть батарею одразу після зменшення радіусу дії.

Акумулятори не належать до побутових відходів. Їх потрібно здати на утилізацію до відповідних приймальних пунктів.

Розкладіть ключ і відчиніть блок. Замініть батарею (тип батареї CR 2032), беручи до уваги її положення під час установлення. Зачиніть блок і здійсніть синхронізацію.

Синхронізація радіопульта дистанційного керування

Після заміни батареї розблокуйте дверцята, вставивши ключ в замок запалення. Пульт ДК радіо синхронізується при ввімкненні запалення.

Помилка

Якщо центральний замок не працює від радіопульта дистанційного керування, причиною цього може бути:

- Відстань до автомобіля більше за радіус дії пульта.
- Занизький заряд батареї.
- Часте і багаторазове використання пульта ДК за межами радіусу дії, після чого потрібна повторна синхронізацію.
- Перевантаження центрального замка шляхом частого використання, надходження живлення переривається на короткий період часу.
- Інтерференція радіохвиль більшої потужності від інших джерел.

Система електронного ключа

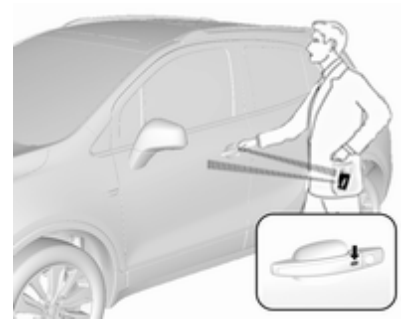

Призначена для керування без використання ключа такими функціями й компонентами:

- центральний замок ⇨ 25
- запуск двигуна ⇨ 156

Електронний ключ просто повинен бути на тілі водія.

Електронний ключ може також виконувати функції радіопульта дистанційного керування ⇨ 22.

Поводьтеся з пультом обережно, захищайте його від вологи та високих температур, а також уникайте зайвого використання.

Примітка
Не кладіть електронний ключ у багажне відділення чи перед інформаційним дисплеєм.

Заміна батареї в електронному ключі

Замініть батарею, як тільки система більше не працює належним чином або діапазон її дії зменшився. На необхідність заміни батареї радіопульта дистанційного керування вказує повідомлення у центрі інформації для водія ⇨ 117.

Акумулятори не належать до побутових відходів. Їх потрібно здати на утилізацію до відповідних приймальних пунктів.

Спосіб заміни:

1. Натисніть кнопку на задній стороні електронного ключа й вийміть лезо ключа з корпусу.

2. Щоб відкрити корпус, вставте в нього лезо ключа приблизно на 6 мм і поверніть ключ. Якщо вставити лезо ключа глибше, можна пошкодити корпус.
3. Вийміть батарейку і вставте нову. Використовуйте батарейки CR 2032 або аналогічні. Під час встановлення батарейки слідкуйте за її положенням.
4. Закрийте корпус і вставте лезо ключа.

Акумулятори не належать до побутових відходів. Їх потрібно здати на утилізацію до відповідних приймальних пунктів.

Синхронізація електронного ключа

Синхронізація електронного ключа автоматично відбувається щоразу при запуску двигуна.

Помилка

Якщо центральний замок не вмикається або двигун не вдається запустити, причина може бути в одному з наведеного нижче:

- Несправність електронного ключа.
- Електронний ключ знаходиться поза зоною прийому.
- Занизький заряд батареї.
- Перевантаження центрального замка шляхом частого використання, надходження живлення переривається на короткий період часу.
- Інтерференція радіохвиль більшої потужності від інших джерел.

Щоб усунути причину несправності, змініть положення електронного ключа.

Відмикання вручну ⇨ 25.

Внесені в пам’ять параметри

Щоразу при вимиканні запалювання радіопульт дистанційного керування або електронний ключ автоматично можуть запам'ятовувати такі параметри:

- освітлення
- Інформаційно-розважальна система
- центральний замок
- параметри комфортного режиму

Це відбувається за умови, що в індивідуальних налаштуваннях інформаційного дисплея увімкнений параметр **Personalization by driver (Персоналізація водієм)**. Ці параметри необхідно налаштувати для кожного використовуваного пульта дистанційного керування або електронного ключа.

Персоналізація автомобіля ⇨ 119.

Центральний замок

Розблоковує та блокує дверцята, багажне відділення та кришку заливної горловини паливного баку.

Ручка на внутрішній дверній ручці розблоковує відповідні дверцята. Якщо потягнути ручку знову, дверцята відчиняться.

Примітка
У випадку ДТП, під час якого спрацьовують подушки безпеки чи перенатягувачі пасків безпеки, автомобіль автоматично розблоковується.

Примітка
Невдовзі після розблокування дверцят за допомогою пульта дистанційного керування вони знову автоматично блокуються, якщо не було відкриті. Це відбувається за умови, що відповідний параметр було увімкнено в меню персоналізації автомобіля ⇨ 119.

Дистанційне керування

Відмикання

Натисніть 🔓.

Режим відмикання можна встановити в меню персоналізації автомобіля на інформаційному дисплеї. Можна вибрати один із двох режимів:

- Після натискання 🔓 один раз відмикаються всі дверцята, багажне відділення та кришка горловини паливного бака.
- Якщо натиснути 🔓 один раз, відімкнуться лише дверцята водія, багажне відділення та кришка горловини паливного бака. Щоб розблокувати всі дверцята, двічі натисніть 🔓.

Потрібні параметри можна вибрати в меню налаштувань на інформаційному дисплеї. Персоналізація автомобіля ⇨ 119.

Цей параметр можна зберегти для пульта дистанційного керування, що використовується. Внесені в пам’ять налаштування ⇨ 25.

Замкнення

Зачинення дверцят, багажного відділення та кришки заливної горловини паливного баку.

Натисніть 🔒.

Якщо дверцята водія зачинені неправильно, центральний замок не працюватиме.

Підтвердження

Дії з центральним замком підтверджуються ліхтарями аварійної сигналізації. Це відбувається за умови, що відповідний параметр було увімкнено в меню персоналізації автомобіля ⇨ 119.

Користування системою електронного ключа

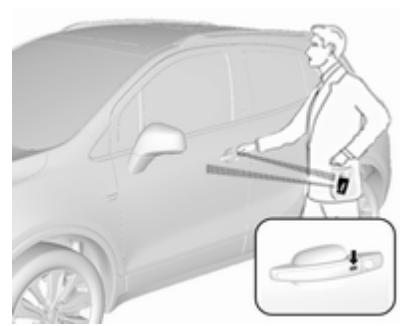

Електронний ключ має бути ззовні автомобіля з відповідної сторони на відстані приблизно один метр від потрібних дверцят.

Відмикання

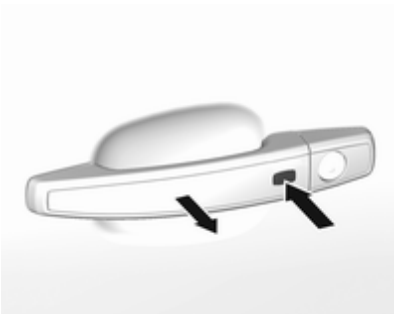

Натисніть кнопку на зовнішній ручці відповідних дверцят і потягніть за ручку.

Режим відмикання можна встановити в меню персоналізації автомобіля на інформаційному дисплеї. Можна вибрати один із двох режимів:

- Якщо натиснути кнопку один раз на зовнішній ручці будь-яких дверцят, буде відімкнено всі дверцята, багажне відділення та кришку горловини паливного бака.
- Якщо натиснути кнопку один раз на зовнішній ручці дверцят водія, буде відімкнено лише дверцята водія, багажне відділення та кришку горловини паливного бака. Щоб відімкнути всі дверцята, натисніть кнопку двічі.

Цей параметр можна змінити в меню налаштувань на інформаційному дисплеї. Персоналізація автомобіля ⇨ 119.

Замкнення

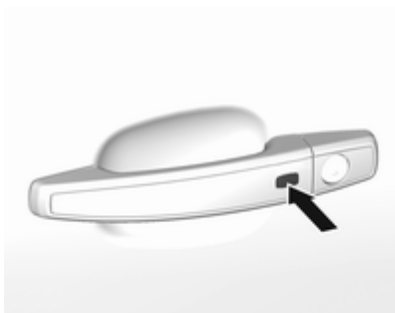

Натисніть кнопку на зовнішній ручці дверцят.

Замкнуться всі дверцята, багажне відділення та кришка горловини паливного бака.

Система виконує замикання за таких умов:

- Після відмикання минуло принаймні п'ять секунд.
- Протягом п’яти секунд було двічі натиснуто кнопку на зовнішній ручці дверцят, щоб відімкнути автомобіль.
- Одні з дверцят було відчинено, а тепер усі дверцята зачинено.

Якщо дверцята водія погано зачинено або електронний ключ залишився в салоні автомобіля чи запалювання не було вимкнено, замкнути автомобіль не вдасться.

Якщо увімкнути запалювання, коли всередині автомобіля є два чи декілька електронних ключів, дверцята замкнуться, навіть якщо один з ключів знаходиться поза автомобілем.

Відмикання та відкриття багажника

Коли електронний ключ знаходиться в межах радіусу дії, двері багажного відділення можна відімкнути кнопкою, яка знаходиться під молдингом дверей багажного відділення.

Використання кнопок на електронному ключі

Центральним замком можна також керувати за допомогою кнопок на електронному ключі.

Щоб відімкнути, натисніть 🔓.

Щоб замкнути дверцята, натисніть 🔒.

Дистанційне керування ⇨ 25.

Пасивне замикання

Автоматичне блокування ⇨ 29.

Підтвердження

Дії з центральним замком підтверджуються ліхтарями аварійної сигналізації. Це відбувається за умови, що відповідний параметр було увімкнено в меню персоналізації автомобіля ⇨ 119.

Кнопки центрального замка

За допомогою цих кнопок на вимикачі, який знаходиться на панелі дверцят водія, можна замикати й відмикати з салону автомобіля всі дверцята, багажне відділення та кришку заливної горловини паливного бака.

Щоб замкнути дверцята, натисніть 🔒.

Щоб відімкнути, натисніть 🔓.

Використання ключа в разі несправності центрального замка

У разі несправності, наприклад, внаслідок розряджання автомобільного акумулятора або батарейки пульта дистанційного керування чи електронного ключа, дверцята водія можна замкнути та відімкнути механічним ключем.

Відмикання вручну

Вставте ключ в отвір замка і поверніть його, щоб відчинити дверцята водія вручну.

Щоб відчинити інші дверцята, двічі потягніть за ручку з внутрішнього боку дверцят або натисніть 🔓 на панелі дверцят водія. Багажне відділення і кришка горловини паливного бака, скоріше за все, залишаться замкненими.

Система захисту автомобіля від викрадення вимикається при ввімкненні запалення.

Замикання вручну

Натисніть кнопки дверних замків всіх дверцят, за винятком водійських або натисніть 🔒 на панелі дверцят водія. Потім закрийте дверцята водія і замкніть їх іззовні за допомогою ключа. Двері багажного відділення і кришка горловини паливного бака, скоріше за все, залишаться не замкненими.

Затримка блокування

Ця система затримує замикання дверцят і включення системи запобігання викраденню автомобіля на п'ять секунд, коли для замкнення автомобіля використовується електричний замок, або радіопульт дистанційного керування.

Це можна змінити в налаштуваннях автомобіля.

Персоналізація автомобіля ⇨ 119.

ON: при натисканні кнопки замикання центрального замка лунають три звукові сигнали, які сповіщають про ввімкнення затримки замикання.

Двері замкнуться лише через п'ять секунд після зачинення останніх дверцят. Можна тимчасово відмінити затримку замикання. Для цього слід натиснути кнопку центрального замка, або кнопку на радіопульті дистанційного керування.

OFF: при натисканні вимикача електричного замка, або кнопки 🔒 на радіопульті дистанційного керування двері замикаються одразу.

Автоматичне блокування

Автоматичне блокування після початку руху

Цю функцію безпеки можна налаштувати для автоматичного замикання усіх дверцят, вантажного відсіку та кришки

паливнозаливної горловини після початку руху та перевищення певної порогової швидкості.

Коли після поїздки автомобіль зупиняється, він автоматично відмикається одразу після виймання ключа із замка запалювання, або відмикається за допомогою системи електронного ключа після вимкнення запалювання.

Увімкнути й вимкнути автоматичне блокування можна в меню налаштувань на інформаційному дисплеї.

Інформаційний дисплей ⇨ 114.

Персоналізація автомобіля ⇨ 119.

Цей параметр можна зберегти для пульта дистанційного керування електронного ключа, що використовуються ⇨ 25.

Автоматичне блокування після розблокування

Цю функцію безпеки можна налаштувати на автоматичне замикання всіх дверцят, багажного відділення та кришки горловини паливного бака невдовзі після їх відімкнення з пульта дистанційного керування або за допомогою електронного ключа, якщо жодна з дверцят не відкривалася.

Увімкнути й вимкнути автоматичне блокування можна в меню налаштувань на інформаційному дисплеї.

Інформаційний дисплей ⇨ 114.

Персоналізація автомобіля ⇨ 119.

Цей параметр можна зберегти для пульта дистанційного керування електронного ключа, що використовуються ⇨ 25.

Пасивне замикання

У автомобілях із системою електронного ключа ця функція автоматично замикає автомобіль через декілька секунд за умови, що електронний ключ в салоні вже виявлено, всі дверцята зачинені й електронний ключ знаходиться зовні автомобіля.

Якщо електронний ключ залишається в автомобілі або ще не вимкнуто запалювання, пасивне замикання заборонене.

Якщо увімкнути запалювання, коли всередині автомобіля є два чи декілька електронних ключів, автомобіль буде замкнутий, навіть якщо один з ключів знаходиться поза автомобілем.

Функцію пасивного замикання можна вимкнути, натискаючи протягом декількох секунд кнопку 🔓, коли одні з дверцят відчинені. Вона не діятиме, доки не буде натиснута кнопку 🔒 або не ввімкнуте запалювання.

Увімкнути й вимкнути пасивне блокування можна в меню налаштувань на інформаційному дисплеї.

Інформаційний дисплей ⇨ 114.

Персоналізація автомобіля ⇨ 119.

Цей параметр можна зберегти для електронного ключа, що використовується ⇨ 25.

Замки для захисту від доступу дітей

⚠ Попередження

Використовуйте замки для захисту від доступу дітей завжди, коли діти займають задні сидіння.

Ключем або викруткою, яка підходить для цього, поверніть замок для захисту від доступу дітей у задніх дверцятах у горизонтальне положення. Дверцята не можна відчинити зсередини. Для дезактивації поверніть замок для захисту від доступу дітей у вертикальне положення.

Дверцята

Багажне відділення

Багажник

Відкривання

Після розблокування натисніть сенсорний перемикач та відчиніть багажник.

Зачинення

Використовуйте одну із зовнішніх ручок.

Не натискайте сенсорний перемикач або емблему марки під час закриття багажника, оскільки внаслідок цього його буде знову розблоковано.

Центральний замок ⇨ 25.

Загальні поради щодо використання багажника

⚠ Небезпека

Забороняється рухатися з відчиненими або нещільно зачиненими дверима багажного відділення, наприклад, під час транспортування громіздких предметів, оскільки токсичні вихлопні гази, які неможливо ідентифікувати візуально чи по запаху, можуть потрапити в автомобіль. Це може призвести до втрати свідомості або смерті.

Обережно

Перед тим як відкрити двері багажного відділення, упевніться в тому, що над ними немає жодних перешкод, наприклад гаражних дверей. Завжди перевіряйте зони над та позаду багажника на наявність перешкод.

Примітка
Установлення аксесуарів певної ваги на багажник може негативно вплинути на його здатність залишатися відчиненим.

Безпека автомобіля

Система запобігання викраденню автомобіля

⚠ Попередження

Не використовуйте систему, якщо в автомобілі є люди! Дверцята не можна розблокувати зсередини.

Система блокує всі дверцята. Усі дверцята мають бути зачиненими, інакше систему не можна буде активувати.

Внаслідок відчинення автомобіля вимикається механічна система запобігання викраденню автомобіля. Це неможливо з центральною блокувальною кнопкою.

Активування

Натисніть 🔒 на радіопульті дистанційного керування двічі протягом п'яти секунд.

Система запобігання викраденню автомобіля

Система запобігання викраденню автомобіля поєднана із системою блокування автомобіля.

Вона контролює:

- дверцята, багажне відділення, капот
- система запалювання

Розблокування автомобіля дезактивує обидві системи одночасно.

Активація

Усі дверцята мають бути зачинені, а електронний ключ системи електронного ключа має бути зовні автомобіля. Інакше систему буде неможливо увімкнути.

- Радіопульт дистанційного керування: вмикається автоматично через 30 секунд після замикання автомобіля натискання кнопки 🔒 (один раз).
- Система електронного ключа: вмикається автоматично через 30 секунд після замикання автомобіля натисканням кнопки на зовнішній ручці однієї з дверей автомобіля.
- Радіопульт дистанційного керування або електронний ключ: безпосередньо подвійним натискання кнопки 🔒 протягом п'яти секунд.
- Система електронного ключа з увімкненою функцією пасивного замикання: вмикається невдовзі після пасивного замикання.

Примітка
Зміни в салоні автомобіля, зокрема, відчинені вікна і наявність чохлів, можуть погіршити функціонування системи моніторингу пасажирського відділення.

Індикатор стану

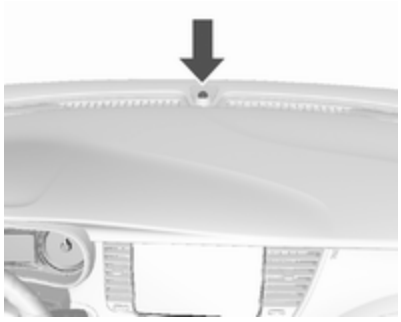

Індикатор стану вмонтовано в датчик на верхній частині панелі приладів.

Стан під час перших 30 секунд після активації системи запобігання викраденню автомобіля:

Індикатор світиться	:	перевірка, уповільнення спрацювання
Індикатор швидко мигає	:	дверцята, багажник або капот зачинені не повністю або сталася помилка системи

Стан після спрацювання системи:

Індикатор мигає : система працює повільно

У випадку виникнення несправностей зверніться по допомогу до майстерні.

Дезактивація

Радіопульт дистанційного керування: Якщо автомобіль відімкнути натисненням кнопки 🔓, систему запобігання викраденню автомобіля буде вимкнено.

Система електронного ключа: Система запобігання викраденню автомобіля вимикається після відмикання автомобіля натисканням кнопки на зовнішній ручці будь-яких дверцят.

Електронний ключ має бути ззовні автомобіля з відповідної сторони на відстані приблизно один метр від потрібних дверцят.

У разі відмикання дверцят водія ключем або кнопкою центрального замка в салоні система не вимикається.

Аварійний сигнал

Сигнал тривоги можна вимкнути натисканням будь-якої кнопки на радіопульті дистанційного керування чи ввімкненням запалювання.

Систему запобігання викраденню автомобіля можна вимкнути, натиснувши 🔒 або ввімкнувши запалювання.

Імобілайзер

Систему встановлено у вимикач запалення. Вона перевіряє, чи може автомобіль запуститися за допомогою ключа, що використовується.

Імобілайзер активується автоматично після того, як ключ буде вийнято із вимикача запалення.

Якщо контрольний індикатор 🔒 мигає під час вмикання запалення, значить у системі виникла несправність; двигун не можна запустити. Вимкніть систему запалення, а потім повторіть спробу запуску.

Якщо контрольний індикатор продовжує мигати, спробуйте запустити двигун із використанням запасного ключа та зверніться по допомогу до майстерні.

Примітка
Імобілайзер не блокує дверцята. Ви повинні завжди блокувати автомобіль після виходу з нього та вмикати систему запобігання викраденню ⇨ 25, ⇨ 33.

Контрольний індикатор 🔒 ⇨ 107.

Зовнішні дзеркала

Випукла форма

Випукле зовнішнє дзеркало має асферичну ділянку, що зменшує мертві зони. Завдяки формі дзеркала об'єкти відображаються меншими, що впливатиме на здатність коректно оцінювати відстані.

Регулювання за допомогою електропривода

Виберіть потрібне зовнішнє дзеркало, повернувши регулятор вліво (L) чи вправо (R). Потім поверніть регулятор, щоб відрегулювати дзеркало.

У положенні **0** не можна вибрати жодне дзеркало.

Складані дзеркала

Складання вручну

Задля безпеки пішоходів зовнішні дзеркала змінюють своє звичайне положення, автоматично повертаючись назовні від значного удару. Змінюйте положення дзеркал, злегка натискаючи його корпус.

Електричне складання

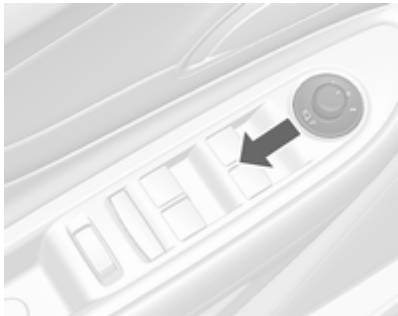

Поверніть регулятор до **0**, потім натисніть регулятор назад. Обидва зовнішніх дзеркала будуть складені.

Повторно натисніть регулятор назад знову - обидва зовнішніх дзеркала повернуться у початкове положення.

Дзеркала з підігрівом

Для керування використовується кнопка ⊞.

Підігрів функціонує, коли працює двигун, і вимикається автоматично через короткий проміжок часу.

Внутрішні дзеркала

Система зменшення засліплювальної дії світла вручну

Щоб зменшити засліплювальну дію світла, поверніть важіль на зворотному боці корпусу дзеркала.

Система автоматичного зменшення засліплювальної дії світла

Засліплювальна дія світла автомобілів, які рухаються ззаду, вночі автоматично знижується.

Вікна

Лобове скло

Наліпки на лобовому склі

Не розташовуйте наліпки - наприклад, наліпки оплати платних доріг чи подібні речі у ділянці внутрішнього дзеркала заднього огляду. Інакше зона розпізнавання датчика та ділянка огляду камери у корпусі дзеркала може бути обмежена.

Заміна лобового скла

Обережно
Якщо автомобіль обладнано датчиком камери переднього огляду для систем допомоги водію, дуже важливо, щоб будь-яка заміна лобового скла виконувалась точно відповідно до вимог Opel. В іншому випадку належна робота цих систем може порушитись, унаслідок чого зростає ризик

непередбачуваної поведінки таких систем або відображення ними випадкових повідомлень.

Вікна з ручним приводом

Вікна в дверцятах відчиняються та зачиняються ручками склопідйомників.

Вікна з електропідйомниками

⚠ Попередження

Будьте обережні під час користування вікнами з електропідйомниками. Існує ризик отримання травми, особливо це стосується дітей.

Якщо на задньому сидінні є діти, ввімкніть систему захисту від дітей для вікон з електропідйомниками.

Уважно стежте за вікнами під час їх зачинення. Переконайтеся, що нічого не застрягло в них під час руху.

Увімкніть запалювання для використання вікон із електропідйомниками.

Використовуйте перемикач для відповідного вікна, натискаючи, щоб відчинити, чи тягнучи до себе, щоб зачинити.

Плавне піднімання чи опускання до першого фіксатора: вікно рухається вниз або вгору, поки застосовується перемикач.

Піднімання чи опускання до другого фіксатора, а потім відпускання: вікно рухається угору чи вниз автоматично при ввімкненій функції безпеки. Щоб зупинити рух, потягніть перемикач один раз у тому ж напрямку.

Функція безпеки

Якщо під час автоматичного зачинення скло зустрічає опір всередині вікна, зачинення одразу зупиняється та вікно знову відчиняється.

Вимкнення функції безпеки

При ускладненому зачиненні через мороз чи подібні перешкоди увімкніть запалювання, потягніть вимикач до першого положення і утримуйте його в цьому положенні. Вікно рухається вгору без активації функції безпеки. Щоб зупинити рух, відпустіть перемикач.

Система захисту від дітей для задніх вікон

Натисніть ⊠, щоб вимкнути електропідйомники задніх вікон.

Щоб активувати електропідйомники, повторно натисніть ⊠.

Перевантаження

Якщо вікна часто відчиняються чи зачиняються протягом коротких інтервалів часу, вони вимикаються на деякий час.

Ініціалізація електропідйомників вікон

Якщо вікна не можна зачинити автоматично (наприклад, після відключення акумуляторної батареї автомобіля), активуйте електроніку вікон наступним чином:

1. Зачиніть дверцята.
2. Увімкніть запалювання.
3. Потягніть перемикач і не відпускайте, доки вікно не зачиниться, після чого утримуйте перемикач ще протягом двох секунд.
4. Повторіть цей крок для кожного вікна.

Заднє вікно з підігрівом

Для керування використовується кнопка ⊞.

Світлодіод у кнопці вказує на її активний стан.

Підігрів функціонує, коли працює двигун, і вимикається автоматично через короткий проміжок часу.

Сонцезахисні козирки

Сонцезахисні козирки можна скласти чи повернути на бік, щоб запобігти засліпленню.

Кришки дзеркал у сонцезахисних козирках необхідно закривати під час руху.

Якщо сонцезахисні козирки мають підсвічування косметичного дзеркала, лампа засвітиться під час відкриття кришки дзеркала.

Дах

Люк

⚠ Попередження

Будьте обережні під час користування люком. Існує ризик отримання травм, зокрема для дітей.

Уважно стежте за рухомими деталями під час їх руху. Переконайтеся, що нічого не перешкоджає їх руху.

Увімкніть запалення для використання люка.

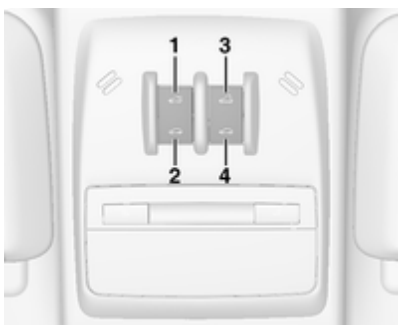

Відкриття та зачинення

Злегка натисніть вимикач **1** або **2** до першого фіксатора: люк відкривається чи закривається у відповідь на застосування перемикача.

Сильніше натисніть вимикач **1** або **2** до другого фіксатора, після чого відпустіть перемикач: люк відчиняється чи зачиняється автоматично з активованою функцією безпеки. Щоб зупинити рух люка, натисніть перемикач ще раз.

Підняття чи зачинення

Натисніть вимикач **3** або **4**: люк автоматично піднімається чи зачиняється з активованою функцією безпеки.

Якщо люк піднято, його можна відчинити натисканням на вимикач **1**.

Штора

Штора керується вручну.

Штора зачиняється чи відчиняється ковзанням.

Коли люк відчинений, штора завжди відчинена.

На ущільнювальній прокладці люка в даху або ж у канавці може збиратися бруд і сміття, що може спричинити шум чи проблеми в роботі люка, або ж забити систему відведення води. Періодично відчиняйте люк в даху і виймайте будь-які перешкоди чи сміття. Протирайте ущільнювач люка і даху чистою тканиною, змоченою у м'якому водному розчині миючого засобу. Не усувайте змащення з люка.

Загальні поради

Функція безпеки

Якщо під час автоматичного зачинення люк наштовхується на опір, його рух відразу припиняється, після чого люк відкривається.

Вимкнення функції безпеки

У випадку складнощів із закриттям через паморозь чи подібні перешкоди, натисніть і утримуйте вимикач **2**. Люк закривається без функції безпеки. Щоб зупинити рух, відпустіть перемикач.

Ініціалізація після переривання живлення

Після переривання живлення керування даховим люком може бути обмежене. Проведіть ініціалізацію системи в автомайстерні.

Сидіння, підголівники

Підголівники **42**
Передні сидіння **43**
Положення сидіння 43
Регулювання сидінь 44
Підігрів сидінь 46
Паски безпеки **47**
Пасок безпеки з кріпленням в трьох точках 48
Система подушок безпеки **50**
Система фронтальних подушок безпеки 54
Система бокових подушок безпеки 54
Система надувних шторок безпеки 55
Дезактивація подушок безпеки 56
Дитячі автокрісла **57**
Місця встановлення дитячого автокрісла 61
Дитячі автокрісла ISOFIX 64
Отвори кріплення Top-tether . . 65

Підголівники

Положення

⚠ Попередження

Їздіть лише зі встановленим у правильне положення підголівником.

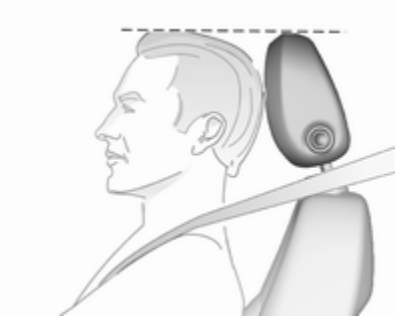

Верхня частина підголівників має знаходитися на рівні маківки. Якщо це неможливо, для дуже високих людей установіть підголівники в максимально високе положення, а для низьких людей – у найнижче.

Регулювання

Підголівники на передніх сидіннях

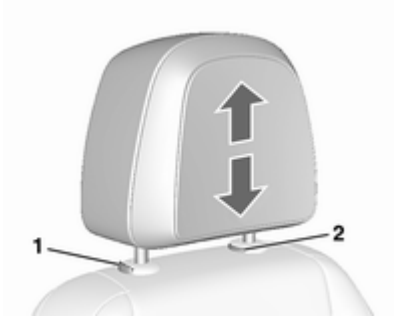

Регулювання висоти

Потягніть підголівник угору.

Щоб опустити підголівник, натисніть затискач (1) і проштовхніть підголівник униз.

Знімання

Підніміть підголівник на повну висоту.

Натисніть затискач (1) і (2) одночасно.

Потягніть підголівник угору.

Регулювання положення по горизонталі

Щоб відрегулювати у горизонтальному напрямку, потягніть за підголівник вперед. Він фіксується у трьох положеннях.

Щоб повернути підголівник у крайнє заднє положення, потягніть його вперед до упору та відпустіть.

Підголівники на задніх сидіннях

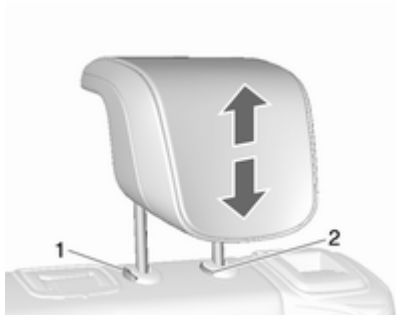

Регулювання висоти

Потягніть підголівник угору.

Щоб опустити підголівник, натисніть затискач (1) і проштовхніть підголівник униз.

Усунення

Підніміть підголівник на повну висоту.

Натисніть затискач (1) і (2) одночасно.

Потягніть підголівник угору.

Передні сидіння

Положення сидіння

⚠ Попередження

Рухайтеся лише з правильно відрегульованими сидіннями.

⚠ Небезпека

Не сідайте ближче 25 см від керма, щоб подушка безпеки розкрилася безпечно.

⚠ Попередження

Забороняється регулювати сидіння під час руху, оскільки вони можуть рухатися неконтрольовано.

⚠ Попередження

Нічого не кладіть під сидіння.

- Сідайте на сидіння, максимально притискаючи тіло до спинки. Відрегулюйте відстань між сидінням і педалями таким чином, щоб під час повного натискання на педалі ноги були злегка зігнуті. Посуньте сидіння пасажира якомога далі назад.
- Установіть сидіння настільки високо, щоб мати чіткий огляд з усіх сторін і всіх приладів відображення. Між головою та оббивкою стелі повинен бути проміжок мінімум в одну руку.

  Стегна повинні вільно розташовуватися на сидінні, не втискаючись у нього.
- Сідайте на сидіння, максимально притискаючи плечі до спинки. Установіть спинку так, щоб ви могли легко дістати кермо злегка зігнутими руками. Намагайтеся не відривати плечі від спинки сидіння під час обертання керма. Не відхиляйте спинку надто далеко назад. Рекомендоване максимальне відхилення становить приблизно 25°.
- Відрегулюйте сидіння й кермо таким чином, щоб зап'ясток лежав зверху керма, рука була повністю випростана, а плечі притиснуті до спинки сидіння.
- Відрегулюйте кермо ⇨ 86.
- Відрегулюйте підголівник ⇨ 42.
- Відрегулюйте висоту паска безпеки ⇨ 48.
- Відрегулюйте підтримку стегон таким чином, щоб між краєм сидіння та коліном залишився простір приблизно у два пальці.
- Відрегулюйте поперекову опору, щоб вона підтримувала природну форму хребта.

Регулювання сидінь

Керуйте автомобілем тільки із зафіксованими сидіннями та спинками.

Регулювання в поздовжньому напрямку

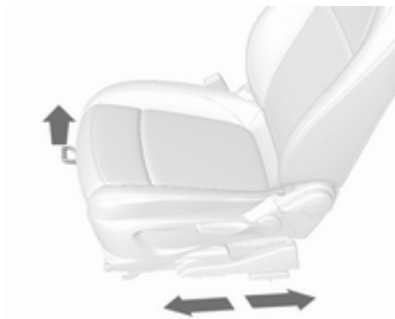

Потягніть до себе ручку, посуньте сидіння, відпустіть ручку. Щоб сидіння надійно зафіксувалося у виставленому положенні, спробуйте перемістити його вперед, а потім назад.

Нахил спинки

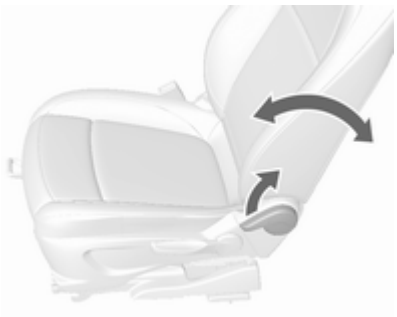

Потягніть до себе важіль, відрегулюйте нахил і відпустіть важіль. Зачекайте, доки спинка сидіння зі звуком не стане на місце.

Висота сидіння

Хід накачування важеля

угору : сидіння вище
донизу : сидіння нижче

Нахил сидіння

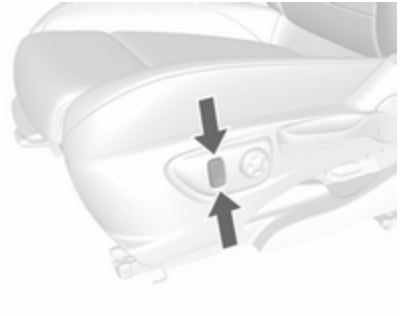

Натисніть перемикач

угору : передній кінець вище
униз : передній кінець нижче

Поперекова опора

Щоб відрегулювати поперекову опору відповідно до власних потреб, скористайтеся перемикачем регулювання в чотирьох напрямках.

Пересування опори вгору та вниз: натисніть перемикач угору чи вниз.

Збільшення та зменшення опори: натисніть перемикач уперед або назад.

Регульована опора стегон

Потягніть важіль і посуньте опору стегон.

Підігрів сидінь

Відрегулюйте підігрів до потрібного значення, натиснувши кнопку для відповідного сидіння один або кілька разів. Вибране налаштування відображається індикатором у кнопці.

Людям із чутливою шкірою не рекомендується використовувати найвищий рівень підігріву протягом тривалого періоду.

Підігрів сидінь працює при увімкненому двигуні, а також під час дії функції Autostop.

Система стоп-старт ⇨ 158.

Паски безпеки

Паски безпеки блокуються під час різкого прискорення чи уповільнення руху автомобіля з метою утримання пасажирів на сидіннях. Завдяки цьому ризик отримання травми значно знижується.

⚠ Попередження

Перед кожною поїздкою пристібайте паски безпеки.

У випадку ДТП особи, які не користуються пасками безпеки, наражають на небезпеку як себе, так і інших пасажирів автомобіля.

Паски безпеки призначені для використання лише однією людиною одночасно. Дитяче автокрісло ⇨ 57.

Періодично перевіряйте всі частини системи пасків безпеки на наявність пошкоджень та забруднень, а також на належну дію.

Пошкоджені компоненти потрібно замінити. Після ДТП паски та їх натягувачі потрібно замінити в майстерні.

Примітка
Переконайтеся, що паски не пошкоджені взуттям або предметами з гострими кінцями чи не застрягли. Не допускайте потрапляння бруду в натягувачі пасків безпеки.

Система нагадування про непристебнутий пасок безпеки ⇨ 103.

Обмежувач сили пасків

На передніх сидіннях навантаження на тіло зменшено завдяки поступовому відпусканню паска під час зіткнення.

Натягувачі пасків

У випадку лобового зіткнення чи зіткнення з автомобілем, який рухається ззаду, паски на передньому сидінні обтягуються.

⚠ Попередження

Неправильне поводження з пасками безпеки (наприклад, зняття чи налаштування) може призвести до активації натягувачів.

При спрацюванні натягувачів пасків безпеки вмикається контрольний індикатор і світиться постійним світлом ⇨ 104.

Натягувачі, що спрацювали, потрібно замінити в майстерні. Натягувачі пасків безпеки можуть спрацювати лише один раз.

Примітка
Не встановлюйте та не прикріплюйте аксесуари чи інші предмети, які можуть перешкоджати роботі переднатягувачів пасків безпеки. Забороняється вносити будь-які зміни до компонентів переднатягувачів пасків безпеки. Унаслідок цього дозвіл на експлуатацію автомобіля буде скасовано.

Пасок безпеки з кріпленням в трьох точках

Застібання

Витягніть пасок із переднатягувача, протягніть його через тіло та вставте язичок защіпки в пряжку.

Регулярно посилюйте щільність поясного паска безпеки під час водіння, натягуючи плечовий пасок.

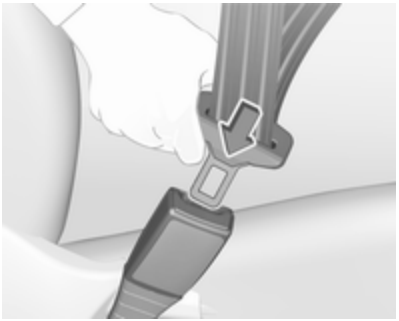

Вільний або звисаючий одяг перешкоджає щільному розміщенню паска. Не розташовуйте між тілом і паском предмети, зокрема, сумки чи мобільні телефони.

⚠ Попередження

Пасок не повинен проходити через важкі чи крихкі предмети в кишенях вашого одягу.

Регулювання висоти

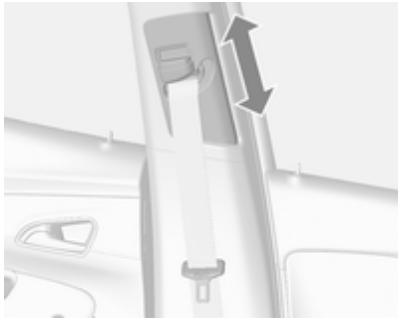

1. Плавно витягніть пасок.
2. Посуньте регулятор довжини вгору або натисніть кнопку, щоб від'єднати його, і зсуньте регулятор довжини донизу.

Відрегулюйте висоту таким чином, щоб пасок проходив через плече. Він не повинен проходити через горло чи плече з передпліччям.

⚠ Попередження

Не регулюйте положення паска під час водіння.

Розстібання

Для відпускання паска натисніть червону кнопку на пряжці.

Паски безпеки на задніх сидіннях

Пасок безпеки для заднього центрального сидіння можна витягнути із переднатягувача лише, якщо спинка зафіксована у вертикальному положенні.

Використання паска безпеки під час вагітності

⚠ Попередження

Поясний пасок безпеки повинен бути встановлений максимально низько через таз, щоб запобігти тиску на черевну порожнину.

Система подушок безпеки

Система подушок безпеки складається з ряду окремих систем, кількість яких залежить від комплектації вашого автомобіля.

У разі потреби подушки безпеки розкриваються протягом мілісекунд. Вони також спускаються настільки швидко, що в більшості випадків за цим важко прослідкувати під час зіткнення.

⚠ Попередження

Система подушок безпеки розгортає подушки безпеки в режимі вибуху – ремонтні роботи після їх спрацьовування має проводити лише кваліфікований спеціаліст.

⚠ Попередження

Встановлення додаткового обладнання, яке змінює конструкцію кузова, системи бамперів, а також висоту автомобіля, метал його передньої чи бокової частини, може заважати належній роботі системи подушок безпеки. На роботу системи подушок безпеки також може впливати змінення будь-яких деталей передніх сидінь, пасків безпеки, чутливо-діагностичного модуля подушок безпеки, керма, панелі приладів, внутрішнього ущільнення дверцят включно з динаміками, модулів будь-яких подушок безпеки, стелі або оздоблення стійок, передніх датчиків, датчиків бокових ударів, а також електропроводки подушок безпеки.

Примітка
Електроніка систем подушок безпеки та системи керування натягувачами пасків безпеки розташована на центральній консолі. Забороняється класти будь-які магнітні предмети в цій області.

Забороняється прикріплювати будь-які предмети на кришки подушок безпеки чи накривати їх іншими матеріалами. Пошкоджені кришки потрібно замінювати на станції технічного обслуговування.

Кожна подушка безпеки спрацьовує лише одного разу. Заміну подушок безпеки, що спрацювали, потрібно проводити у майстерні. Окрім цього, можливо, потрібно буде виконати заміну керма, панелі приладів, частин обшивки, ущільнювачів дверцят, ручок та сидінь.

Забороняється вносити будь-які зміни до системи подушок безпеки, оскільки дозвіл на експлуатацію автомобіля буде скасовано.

Контрольний індикатор для систем подушок безпеки ⇨ 104.

Дитячі автокрісла на сидінні переднього пасажира з системами подушок безпеки

Попередження згідно з ECE R94.02:

EN: NEVER use a rearward-facing child restraint on a seat protected by an ACTIVE AIRBAG in front of it; DEATH or SERIOUS INJURY to the CHILD can occur.

DE: Nach hinten gerichtete Kindersitze NIEMALS auf einem Sitz verwenden, der durch einen davor befindlichen AKTIVEN AIRBAG geschützt ist, da dies den TOD oder SCHWERE VERLETZUNGEN DES KINDES zur Folge haben kann.

FR: NE JAMAIS utiliser un siège d'enfant orienté vers l'arrière sur un siège protégé par un COUSSIN GONFLABLE ACTIF placé devant lui, sous peine d'infliger des BLESSURES GRAVES, voire MORTELLES à l'ENFANT.

ES: NUNCA utilice un sistema de retención infantil orientado hacia atrás en un asiento protegido por un AIRBAG FRONTAL ACTIVO. Peligro de MUERTE o LESIONES GRAVES para el NIÑO.

RU: ЗАПРЕЩАЕТСЯ устанавливать детское удерживающее устройство лицом назад на сиденье автомобиля, оборудованном фронтальной подушкой безопасности, если ПОДУШКА НЕ ОТКЛЮЧЕНА! Это может привести к СМЕРТИ или СЕРЬЕЗНЫМ ТРАВМАМ РЕБЕНКА.

NL: Gebruik NOOIT een achterwaarts gericht kinderzitje op een stoel met een ACTIEVE AIRBAG ervoor, om DODELIJK of ERNSTIG LETSEL van het KIND te voorkomen.

DA: Brug ALDRIG en bagudvendt autostol på et forsæde med AKTIV AIRBAG, BARNET kan komme i LIVSFARE eller komme ALVORLIGT TIL SKADE.

SV: Använd ALDRIG en bakåtvänd barnstol på ett säte som skyddas med en framförvarande AKTIV AIRBAG. DÖDSFALL eller ALLVARLIGA SKADOR kan drabba BARNET.

FI: ÄLÄ KOSKAAN sijoita taaksepäin suunnattua lasten turvaistuinta istuimelle, jonka edessä on AKTIIVINEN TURVATYYNY, LAPSI VOI KUOLLA tai VAMMAUTUA VAKAVASTI.

NO: Bakovervendt barnesikringsutstyr må ALDRI brukes på et sete med AKTIV KOLLISJONSPUTE foran, da det kan føre til at BARNET utsettes for LIVSFARE og fare for ALVORLIGE SKADER.

PT: NUNCA use um sistema de retenção para crianças voltado para trás num banco protegido com um AIRBAG ACTIVO na frente do mesmo, poderá ocorrer a PERDA DE VIDA ou FERIMENTOS GRAVES na CRIANÇA.

IT: Non usare mai un sistema di sicurezza per bambini rivolto all'indietro su un sedile protetto da AIRBAG ATTIVO di fronte ad esso: pericolo di MORTE o LESIONI GRAVI per il BAMBINO!

EL: ΠΟΤΕ μη χρησιμοποιείτε παιδικό κάθισμα ασφαλείας με φορά προς τα πίσω σε κάθισμα που προστατεύεται από μετωπικό ΕΝΕΡΓΟ ΑΕΡΟΣΑΚΟ, διότι το παιδί μπορεί να υποστεί ΘΑΝΑΣΙΜΟ ή ΣΟΒΑΡΟ ΤΡΑΥΜΑΤΙΣΜΟ.

PL: NIE WOLNO montować fotelika dziecięcego zwróconego tyłem do kierunku jazdy na fotelu, przed którym znajduje się WŁĄCZONA PODUSZKA POWIETRZNA. Niezastosowanie się do tego zalecenia może być przyczyną ŚMIERCI lub POWAŻNYCH OBRAŻEŃ u DZIECKA.

TR: Arkaya bakan bir çocuk emniyet sistemini KESİNLİKLE önünde bir AKTİF HAVA YASTIĞI ile korunmakta olan bir koltukta kullanmayınız. ÇOCUK ÖLEBİLİR veya AĞIR ŞEKİLDE YARALANABİLİR.

UK: НІКОЛИ не використовуйте систему безпеки для дітей, що встановлюється обличчям назад, на сидінні з УВІМКНЕНОЮ ПОДУШКОЮ БЕЗПЕКИ, інакше це може призвести до СМЕРТІ чи СЕРЙОЗНОГО ТРАВМУВАННЯ ДИТИНИ.

HU: SOHA ne használjon hátrafelé néző biztonsági gyerekülést előlről AKTÍV LÉGZSÁKKAL védett ülésen, mert a GYERMEK HALÁLÁT vagy KOMOLY SÉRÜLÉSÉT okozhatja.

HR: NIKADA nemojte koristiti sustav zadržavanja za djecu okrenut prema natrag na sjedalu s AKTIVNIM ZRAČNIM JASTUKOM ispred njega, to bi moglo dovesti do SMRTI ili OZBILJNJIH OZLJEDA za DIJETE.

SL: NIKOLI ne nameščajte otroškega varnostnega sedeža, obrnjenega v nasprotni smeri vožnje, na sedež z

AKTIVNO ČELNO ZRAČNO BLAZINO, saj pri tem obstaja nevarnost RESNIH ali SMRTNIH POŠKODB za OTROKA.

SR: NIKADA ne koristiti bezbednosni sistem za decu u kome su deca okrenuta unazad na sedištu sa AKTIVNIM VAZDUŠNIM JASTUKOM ispred sedišta zato što DETE može da NASTRADA ili da se TEŠKO POVREDI.

MK: НИКОГАШ не користете детско седиште свртено наназад на седиште заштитено со АКТИВНО ВОЗДУШНО ПЕРНИЧЕ пред него, затоа што детето може ДА ЗАГИНЕ или да биде ТЕШКО ПОВРЕДЕНО.

BG: НИКОГА не използвайте детска седалка, гледаща назад, върху седалка, която е защитена чрез АКТИВНА ВЪЗДУШНА ВЪЗГЛАВНИЦА пред нея - може да се стигне до СМЪРТ или СЕРИОЗНО НАРАНЯВАНЕ на ДЕТЕТО.

RO: Nu utilizați NICIODATĂ un scaun pentru copil îndreptat spre partea din spate a mașinii pe un scaun protejat de un AIRBAG ACTIV în fața sa; acest lucru poate duce la DECESUL sau VĂTĂMAREA GRAVĂ a COPILULUI.

CS: NIKDY nepoužívejte dětský zádržný systém instalovaný proti směru jízdy na sedadle, které je chráněno před sedadlem AKTIVNÍM AIRBAGEM. Mohlo by dojít k VÁŽNÉMU PORANĚNÍ nebo ÚMRTÍ DÍTĚTE.

SK: NIKDY nepoužívajte detskú sedačku otočenú vzad na sedadle chránenom AKTÍVNYM AIRBAGOM, pretože môže dôjsť k SMRTI alebo VÁŽNYM ZRANENIAM DIEŤAŤA.

LT: JOKIU BŪDU nemontuokite atgal atgręžtos vaiko tvirtinimo sistemos sėdynėje, prieš kurią įrengta AKTYVI ORO PAGALVĖ, nes VAIKAS GALI ŽŪTI arba RIMTAI SUSIŽALOTI.

LV: NEKĀDĀ GADĪJUMĀ neizmantojiet uz aizmuguri vērstu bērnu sēdeklīti sēdvietā, kas tiek aizsargāta ar tās priekšā uzstādītu AKTĪVU DROŠĪBAS SPILVENU, jo pretējā gadījumā BĒRNS var gūt SMAGAS TRAUMAS vai IET BOJĀ.

ET: ÄRGE kasutage tahapoole suunatud lapseturvaistet istmel, mille ees on AKTIIVSE TURVAPADJAGA kaitstud iste, sest see võib põhjustada LAPSE SURMA või TÕSISE VIGASTUSE.

MT: QATT tuża trażżin għat-tfal li jħares lejn in-naħa ta' wara fuq sit protett b'AIRBAG ATTIV quddiemu; dan jista' jikkawża l-MEWT jew ĠRIEĦI SERJI lit-TFAL.

GA:Ná húsáid srian sábháilteachta linbh cúil RIAMH ar shuíochán a bhfuil mála aeir ag feidhmiú os a chomhair. Tá baol BÁIS nó GORTÚ DONA don PHÁISTE ag baint leis.

До попередження згідно з нормами ECE R94.02 з міркувань безпеки додано попередження про заборону встановлювати дитячі автокрісла, призначені для встановлення в напрямку руху автомобіля, на пасажирському сидінні з увімкненою подушкою безпеки.

⚠ Небезпека

Не використовуйте систему безпеки для дітей на сидінні пасажира з увімкненою передньою подушкою безпеки.

Попереджувальна табличка розташована на обох боках сонцезахисного козирка переднього пасажира.

Вимкнення подушок безпеки ⇨ 56.

Система фронтальних подушок безпеки

Система фронтальних подушок безпеки складається з однієї подушки безпеки в кермі та однієї в панелі приладів з боку переднього пасажира. Про наявність таких подушок свідчить надпис **AIRBAG** (подушка безпеки).

Система фронтальних подушок безпеки спрацьовує в разі лобового зіткнення певної складності. Система запалення повинна бути увімкненою.

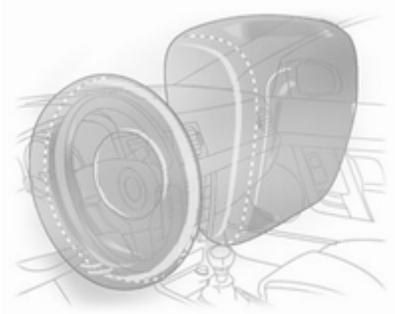

Надуті подушки безпеки пом'якшують силу удару, значно знижуючи ризик отримання травми верхньої частини тіла та голови пасажирів на передніх сидіннях.

⚠ Попередження

Оптимальний захист забезпечується лише тоді, коли сидіння знаходиться в правильному положенні.

Положення сидіння ⇨ 43.

В області спрацювання подушки безпеки не повинно бути перешкод.

Належним чином розташуйте пасок безпеки та надійно пристебніть його. Подушка безпеки гарантує захист лише в разі дотримання цих вимог.

Система бокових подушок безпеки

Система бокових подушок безпеки складається з подушки безпеки в кожній спинці передніх сидінь. Наявність таких подушок визначається наявністю слова **AIRBAG**.

Система бокових подушок безпеки спрацьовує в разі бокового зіткнення певної складності. Система запалювання повинна бути увімкненою.

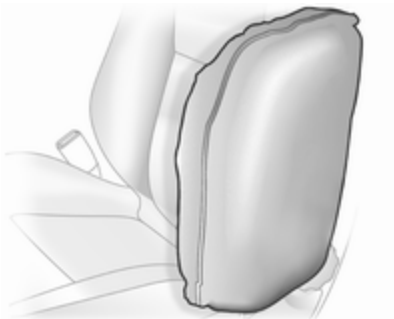

Надуті подушки безпеки пом'якшують силу удару, значно знижуючи ризик отримання травми верхньої частини тіла та тазу в разі бокового зіткнення.

⚠ Попередження

В області спрацювання подушки безпеки не повинно бути перешкод.

Примітка

Використовуйте лише ті захисні чохли, які було схвалено для використання з автомобілем. Будьте уважні, щоб не накрити подушки безпеки.

Система надувних шторок безпеки

Система надувних шторок безпеки складається з подушок безпеки, вмонтованих в раму даху з кожного боку. Наявність такої системи визначається за словом **AIRBAG** на стійках даху.

Надувні шторки безпеки спрацьовують у разі бокового зіткнення певної складності. Система запалення повинна бути увімкненою.

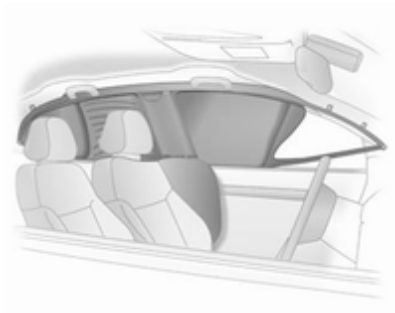

Надуті шторки безпеки пом'якшують силу удару, значно знижуючи ризик отримання травми голови в разі бокового зіткнення.

⚠ Попередження

В області спрацювання подушки безпеки не повинно бути перешкод.

На гачки, умонтовані в дах, можна вішати лише неважкі предмети одягу без плічок. Не тримайте в цьому одязі жодні предмети.

Дезактивація подушок безпеки

Якщо на передньому сидінні планується встановити дитяче сидіння, подушка безпеки має бути вимкнена. Бокові подушки безпеки, надувні шторки безпеки, переднатягувачі пасків безпеки та всі системи подушок безпеки водія залишатимуться активними.

Систему подушок безпеки переднього пасажира можна вимкнути за допомогою перемикача з ключем, який знаходиться на панелі інструментів з боку пасажира.

Використовуйте ключ запалення для вибору положення:

- OFF : фронтальні подушки безпеки пасажира дезактивовані та не спрацюють у випадку зіткнення. Контрольний індикатор OFF на центральній консолі засвічується і світиться постійним світлом. Систему безпеки для дітей можна встановити за схемою **Місця встановлення систем безпеки для дітей** ⇨ 61. Дорослим особам займати переднє сидіння забороняється.
- ON : фронтальні подушки безпеки пасажира активовані. Заборонено встановлювати систему безпеки для дітей.

⚠ Небезпека

Існує ризик загибелі дитини, якщо одночасно використовуються система безпеки для дітей і система

подушок безпеки для переднього пасажирського сидіння.

Існує ризик загибелі дорослого, коли систему подушок безпеки для переднього пасажирського сидіння дезактивовано.

Якщо контрольний індикатор OFF вимкнено, у разі зіткнення спрацює фронтальна система подушок безпеки пасажира.

Змініть стан лише тоді, коли автомобіль стоятиме на місці з вимкненою системою запалення.

Стан залишається ввімкненим до наступної зміни.

Контрольний індикатор для дезактивації подушки безпеки ⇨ 104.

Дитячі автокрісла

Рекомендуємо використовувати дитяче автокрісло Opel, розроблену спеціально для цього автомобіля.

Коли використовується дитяче автокрісло, зверніть увагу на наведені нижче інструкції з використання та встановлення, а також на інструкції, що надаються із дитячим автокріслом.

Завжди дотримуйтеся місцевих або національних нормативів. У деяких країнах використання дитячих автокрісел на певних сидіннях забороняється.

⚠ Попередження

Якщо система безпеки для дітей використовується на передньому пасажирському сидінні, необхідно дезактивувати подушку безпеки для цього сидіння, оскільки існує

ризик отримання смертельної травми дитиною внаслідок спрацювання подушок безпеки.

Це особливо стосується повернутих назад систем безпеки для дітей, які використовуються на передньому пасажирському сидінні.

Вимкнення подушок безпеки ⇨ 56.

Наліпка подушки безпеки ⇨ 50.

Можна використовувати такі способи кріплення дитячих автокрісел:

- Кронштейни ISOFIX
- Скоба для верхнього пасочка

Дитячі автокрісла ISOFIX

Передбачено два варіанти встановлення дитячих автокрісел ISOFIX:

- Встановлення дитячих автокрісел ISOFIX без постійної напрямної
- Встановлення дитячих автокрісел ISOFIX із постійною напрямною

Встановлення дитячих автокрісел ISOFIX без постійної напрямної

Установіть схвалені для автомобіля ISOFIX дитячі автокрісла ISOFIX на монтажні кронштейни. Місця для встановлення дитячих автокрісел ISOFIX позначено в таблиці абревіатурою IL.

Монтажні кронштейни ISOFIX позначено на ярлику на спинці сидіння.

Встановлення дитячих автокрісел ISOFIX із постійною напрямною

Автомобіль може бути устаткований напрямними попереду скоб кріплення, щоб полегшити установку дитячого автокрісла.

Кришки напрямних повертаються назад автоматично під час закріплення дитячого автокрісла.

Скоби для верхніх ремінців

Залежно від обладнання, яке може встановлюватися в автомобілі для деяких ринків, автомобіль може мати два або три отвори для кріплення.

Скоби для верхнього ремінця (Top-Tether) позначені символом для дитячого сидіння.

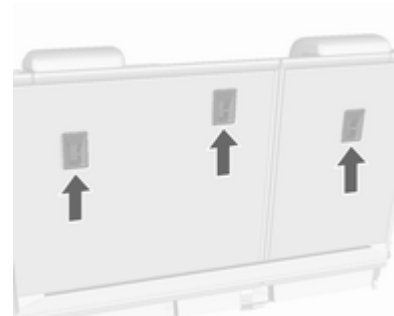

Для дитячих автокрісел, відмінних від системи ISOFIX, ремінець Top-Tether прив’язується до скоб Top-Tether. Пасок повинен проходити між двома напрямними валиками підголівника.

Дитячі автокрісла системи ISOFIX закріплюються ремінцем Top-Tether на скоби Top-Tether, а також на кронштейни ISOFIX. Пасок повинен проходити між двома напрямними валиками підголівника.

Місця для встановлення дитячих автокрісел ISOFIX універсальної категорії позначено в таблиці абревіатурою IUF.

Вибір правильної системи

Задні сидіння - найзручніше місце для встановлення дитячого автокрісла.

Перебуваючи в автомобілі, ваша дитина повинна бути повернутою обличчям до задньої частини автомобіля. Слід дотримуватися цієї застороги до досягнення дитиною максимально старшого віку. Завдяки цьому в разі зіткнення спинний хребет дитини, який є досить слабким, зазнає мінімального навантаження.

Придатними для використання є дитячі автокрісла, які відповідають чинним постановам Європейської економічної комісії ООН. Див. місцеві нормативи та постанови щодо обов'язкового використання дитячих автокрісел.

Переконайтеся, що встановлюване дитяче автокрісло сумісне з типом автомобіля.

Перевірте, чи в правильному місці в автомобілі встановлено дитяче автокрісло. Див. наведені нижче таблиці.

Слідкуйте за тим, щоб діти заходили в автомобіль і виходили з нього лише з протилежної до руху транспорту сторони.

Коли дитяче автокрісло не використовується, зафіксуйте її паском безпеки чи зніміть з автомобіля.

Примітка
Забороняється наклеювати будь-які об'єкти на системи безпеки для дітей та накривати їх іншими матеріалами.

Систему безпеки для дітей, яка спрацювала під час ДТП, потрібно замінити.

Місця встановлення дитячого автокрісла

Допустимі параметри для встановлення дитячого сидіння безпеки

Вагова категорія	На передньому пасажирському сидінні: активована подушка безпеки	На передньому пасажирському сидінні: дезактивована подушка безпеки	На задніх зовнішніх сидіннях	На задньому центральному сидінні
Група 0: до 10 кг	X	U[1]	U[2]	U[2]
Група 0+: до 13 кг	X	U[1]	U[2]	U[2]
Група I: від 9 до 18 кг	X	U[1]	U[2]	U[2]
Група II: від 15 до 25 кг	X	X	U[2]	U[2]
Група III: від 22 до 36 кг	X	X	U[2]	U[2]

[1] : якщо дитяче автокрісло встановлено за допомогою паска безпеки з кріпленням у трьох точках, установіть сидіння в найвище положення й переконайтеся, що пасок безпеки протягнуто вперед від верхньої точки кріплення. Відрегулюйте нахил спинок настільки близько до вертикального положення, наскільки це необхідно, щоб пересвідчитися в тому, що пасок безпеки щільно натягнутий з боку пряжки.

[2] : підніміть підголівник у найвище положення. Якщо підголівник заважає належному встановленню дитячого автокрісла, зніміть його ⇨ 42.

U : універсальна придатність у поєднанні з паском безпеки з кріпленням у трьох точках.

X : у цій категорії не дозволено використовувати жодні дитячі автокрісла.

Допустимі параметри для встановлення дитячого автокрісла з кріпленнями ISOFIX

Вагова категорія	Категорія розміру	Кріплення	На передньому пасажирському сидінні	На задніх зовнішніх сидіннях	На задньому центральному сидінні
Група 0: до 10 кг	E	ISO/R1	X	IL[1]	X
Група 0+: до 13 кг	E	ISO/R1	X	IL[1]	X
	D	ISO/R2	X	IL[1]	X
	C	ISO/R3	X	IL[1]	X
Група I: від 9 до 18 кг	D	ISO/R2	X	IL[1]	X
	C	ISO/R3	X	IL[1]	X
	B	ISO/F2	X	IL, IUF	X
	B1	ISO/F2X	X	IL, IUF	X
	A	ISO/F3	X	IL, IUF	X
Група II: від 15 до 25 кг			X	IL	X
Група III: від 22 до 36 кг			X	IL	X

[1] : пересуньте сидіння переднього пасажира якомога далі вперед або відрегулюйте нахил спинки переднього сидіння настільки, наскільки це потрібно, щоб спинка переднього сидіння не заважала дитячому автокріслу.

IL : підходить для систем безпеки типу ISOFIX категорій "для автомобілів певних типів", "обмежене використання" або "напівуніверсальна". Система безпеки ISOFIX має бути затверджена для певного типу автомобіля.

IUF : підходить для дитячих автокрісел ISOFIX універсальної категорії, що встановлюються в напрямку руху автомобіля та схвалені для використання в цій ваговій категорії.

X : для цієї вагової категорії не схвалено жодного дитячого автокрісла ISOFIX.

Категорія розміру та тип дитячого автокрісла ISOFIX

A - ISO/F3	:	дитяче автокрісло, що встановлюється в напрямку руху автомобіля, для дітей із крупною будовою тіла у ваговій категорії від 9 до 18 кг
B - ISO/F2	:	дитяче автокрісло, що встановлюється у напрямку руху автомобіля, для дітей невеликого зросту у ваговій категорії від 9 до 18 кг
B1 - ISO/F2X	:	дитяче автокрісло, що встановлюється у напрямку руху автомобіля, для дітей невеликого зросту у ваговій категорії від 9 до 18 кг
C - ISO/R3	:	дитяче автокрісло, що встановлюється проти напрямку руху автомобіля, для дітей із крупною будовою тіла у ваговій категорії до 18 кг
D - ISO/R2	:	дитяче автокрісло, що встановлюється проти напрямку руху автомобіля, для дітей невеликого зросту у ваговій категорії до 18 кг
E - ISO/R1	:	дитяче автокрісло, що встановлюється проти напрямку руху автомобіля, для дітей молодшого віку у ваговій категорії до 13 кг

Дитячі автокрісла ISOFIX

Встановлення дитячого автокрісла ISOFIX без постійної напрямної

Установіть схвалені для автомобіля ISOFIX дитячі автокрісла ISOFIX на монтажні кронштейни. Місця для встановлення дитячих автокрісел ISOFIX позначено в таблиці абревіатурою IL.

Монтажні кронштейни ISOFIX позначено на ярлику на спинці сидіння.

Встановлення дитячого автокрісла ISOFIX з постійною напрямною

Автомобіль може бути устаткований напрямними попереду скоб кріплення, щоб полегшити установку дитячого автокрісла.

Кришки напрямних повертаються назад автоматично під час закріплення дитячого автокрісла.

Отвори кріплення Top-tether

Залежно від обладнання, яке може встановлюватися в автомобілі для деяких ринків, автомобіль може мати два або три отвори для кріплення.

Отвори кріплення Top-tether позначено символом дитячого автокрісла .

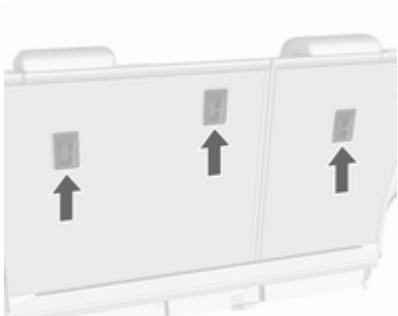

Для систем безпеки, окрім ISOFIX, закріпіть ремінець Top-Tether до отворів кріплення Top-Tether. Пасок повинен проходити між двома напрямними валиками підголівника.

Для дитячих автокрісел ISOFIX закріпіть ремінець Top-Tether до отворів кріплення Top-Tether на додаток до кріплень ISOFIX. Пасок повинен проходити між двома напрямними валиками підголівника.

Місця для встановлення дитячих автокрісел ISOFIX універсальної категорії позначено в таблиці абревіатурою IUF.

Зберігання

Відділення для зберігання **66**
Бардачок 66
Підстаканники 67
Відділення для зберігання в передній частині салону 67
Відділення для зберігання під сидіннями 68
Відділення для зберігання у центральній консолі 68
Задня система кріплення 68
Багажне відділення **79**
Кришка багажного відділення 81
Знімна кришка полика для розміщення багажу в задній частині автомобіля 81
Отвори для кріплення 82
Знак аварійної зупинки 82
Медична аптечка 82
Система багажника для даху **83**
Багажник на даху 83
Інформація про завантаження .. **83**

Відділення для зберігання

⚠ Попередження

Не зберігайте важкі чи гострі предмети у відділеннях для зберігання речей. Інакше кришка відділення для зберігання може відкритися, і люди в салоні можуть травмуватися предметами, які можуть вилетіти під час екстреного гальмування, різкої зміни напрямку чи аварії.

Бардачок

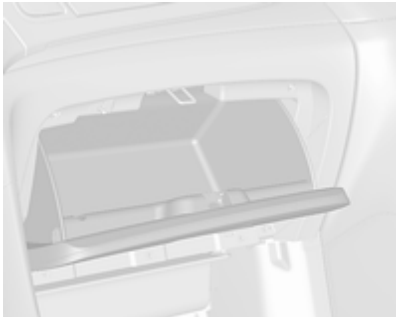

Щоб відкрити, потягніть за рукоятку.

Під час їзди бардачок повинен бути зачиненим.

Підстаканники

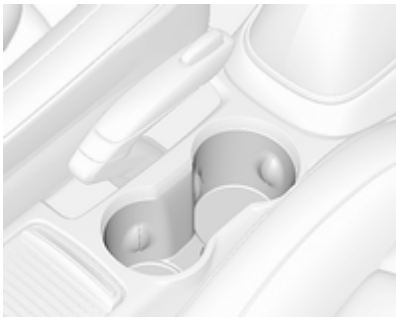

Підсклянники знаходяться на центральній консолі, а також у задній частині передньої консолі.

Для користування підсклянниками заднього сидіння, потягніть за ремінець у підлокітнику заднього сидіння.

Відділення для зберігання в передній частині салону

Відділення для зберігання розташовано біля керма. Щоб відкрити його, потягніть за ручку.

Ще одне відділення для зберігання знаходиться у центральній консолі.

Щоб відкрити його, натисніть кнопку.

Кришки відділень для зберігання речей мають бути закриті під час водіння.

Відділення для зберігання під сидіннями

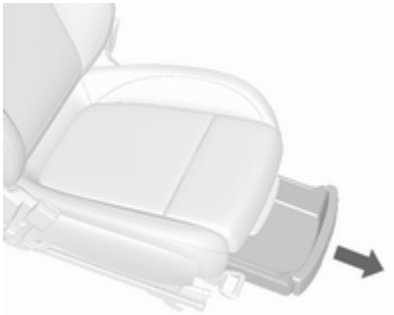

Підніміть шухляду за передню частину та витягніть її назовні. Щоб закрити відділення, проштовхніть його всередину та зафіксуйте на місці.

Відділення для зберігання у центральній консолі

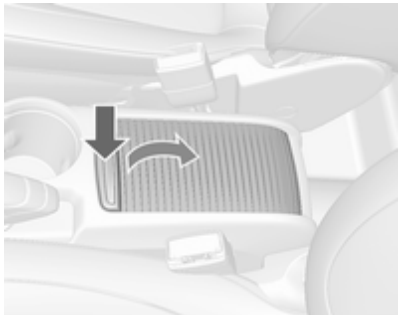

Натисніть кнопку і посуньте кришку назад.

Задня система кріплення

Задня система кріплення для трьох велосипедів

Задня система кріплення багажу (система Flex-Fix) дозволяє закріпити один велосипед на висувному тримачі, об'єднаному з підлогою автомобіля. Можна закріплювати ще два велосипеди на адаптері. Перевезення інших речей заборонено.

Максимальне навантаження задньої системи кріплення становить 60 кг при встановленому адаптері та 30 кг без адаптера.

Таким чином, на задній системі кріплення можна закріплювати велосипед з електроприводом. Максимальне навантаження на один велосипед на адаптері - 20 кг.

Колісна база велосипеда не повинна перевищувати 1,15 м. Інакше велосипед не можна буде надійно закріпити.

Якщо задня система кріплення не використовується, її необхідно знову перемістити всередину підлоги автомобіля.

Перш ніж перевозити велосипеди, переконайтеся, що на них немає деталей, які можуть розхитатися та впасти.

Обережно

Коли задня система кріплення розкладена і автомобіль повністю завантажений, дорожній просвіт автомобіля зменшується.

Ведіть машину обережно, коли дорога має сильний схил чи підйом, або ж коли ви заїжджаєте на рампу, переїжджаєте через нерівності, тощо.

Обережно

Зверніться до велосипедного дилера за консультацією перед кріпленням велосипедів з карбоновими рамами. Велосипеди можуть пошкодитися.

Примітка
Якщо задні ліхтарі встановлено на задній системі кріплення, задні ліхтарі автомобіля вимикаються.

Розширення
Відкрийте багажник.

⚠ Попередження

Переконайтеся, що в зоні висування системи кріплення вантажу, яку розташовано позаду, немає людей, оскільки існує ризик отримання травм.

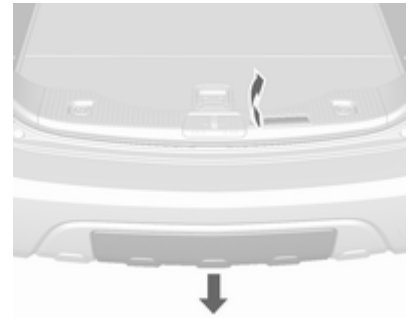

Потягніть важіль відпускання вгору. Задня система кріплення розблоковується та швидко виїжджає з заднього бампера.

Витягуйте систему кріплення до упору, доки не почуєте, що її зафіксовано на місці.

Переконайтеся, що тримач надійно зафіксований на місці, і його неможливо проштовхнути всередину, не потягнувши важіль відпускання.

⚠ Попередження

Установлення елементів багажу дозволено лише в задній системі кріплення (за умови правильного монтажу системи). У разі неправильного монтажу задньої системи кріплення не завантажуйте багаж до системи та перемістіть її назад. Зверніться за допомогою до майстерні.

Розкрийте тримач державного номерного знака

Підніміть тримач номерного знака і складіть його назад.

Перед першим використанням задньої системи кріплення прикріпіть номерний знак.

Розгорніть задні ліхтарі

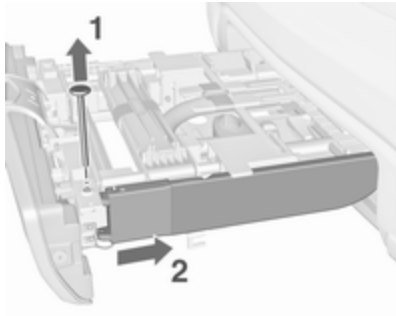

Щоб встановити задні ліхтарі, вийміть обидві шпильки (**1**). Потягніть задні ліхтарі з тримача до себе (**2**) і донизу, а потім поверніть їх убік.

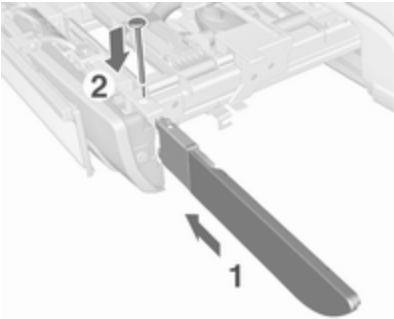

Щоб прикріпити задні ліхтарі, вставте їх у тримач (**1**) і встановіть на місце шпильки (**2**), просунувши їх до кінця.

Розкрийте заглиблення для коліс

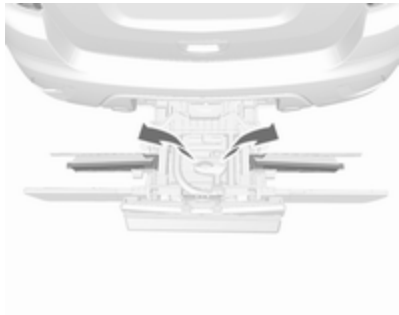

Зніміть ремінець і розкрийте заглиблення для коліс.

Блокування задньої системи кріплення

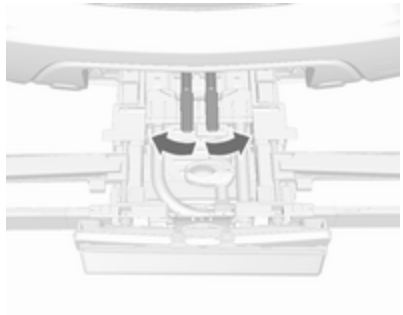

Змініть ремінець і поверніть обидва затискні важелі вбік до кінця.

В іншому випадку безпечне функціонування не гарантується.

Збирання багажника для велосипедів

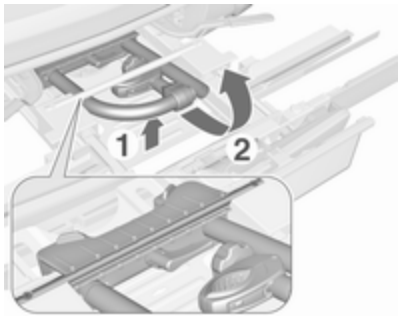

Підніміть велобагажник за задню частину (**1**) та потягніть її назад.

Складіть велобагажник вгору (**2**).

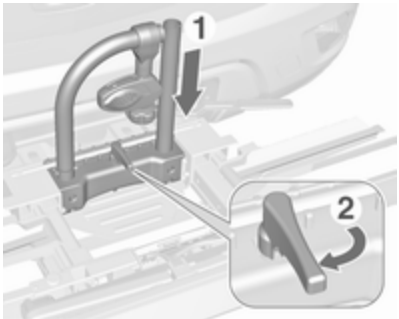

Натисніть на велобагажник (**1**) та поверніть рукоятку (**2**) назад, щоб зафіксувати її.

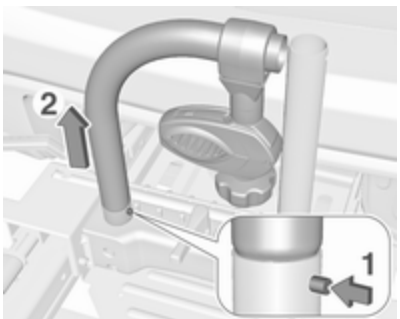

Натисніть кнопку (**1**) і зніміть ліву частину багажника (**2**).

Натисніть кнопку (**1**) і вставте ліву частину багажника у праву частину (**2**).

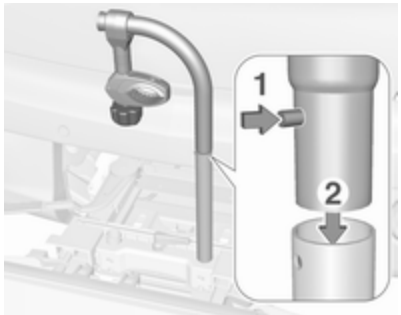

Кріплення велосипеда

1. Проверніть педалі в положення, зображене на ілюстрації та поставте велосипед на заглиблення для коліс.

   Пересвідчіться в тому, що велосипед розташований по центру заглиблень для коліс.

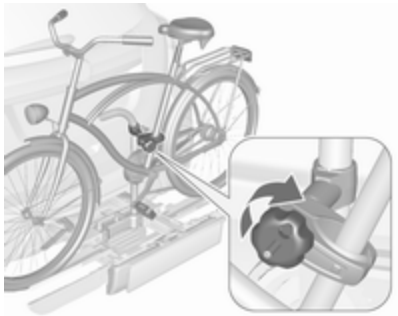

2. Закріпіть короткий кріпильний хомут на рамі велосипеда. Повертайте баранчик фіксатора за годинниковою стрілкою, щоб закріпити його.

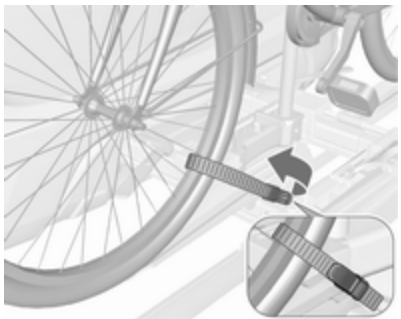

3. Закріпіть обидва колеса велосипеда в нішах для коліс стрічковими утримувачами.
4. Перевірте надійність положення велосипеда.

Обережно
Пересвідчіться в тому, що відстань від велосипеда до автомобіля не менше 5 см. За необхідності ослабте руль і поверніть його боком.

Кріплення адаптера

При перевезенні більше одного велосипеда необхідно зафіксувати адаптер.

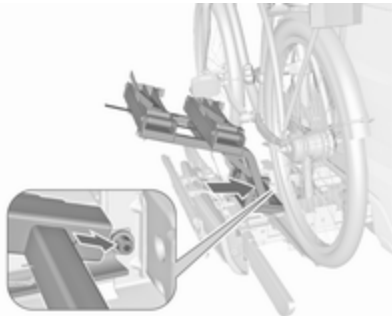

1. Установіть адаптер на задній системі кріплення, як показано на малюнку.

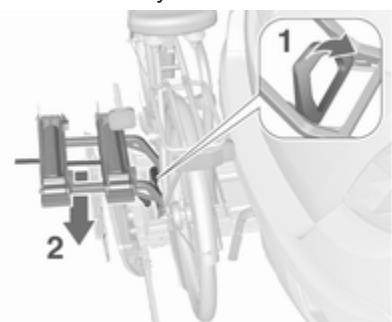

2. Поверніть важіль (**1**) вперед та утримуйте його, а потім опустіть адаптер (**2**) ззаду.
3. Відпустіть важіль та перевірте, чи надійно зафіксований адаптер.

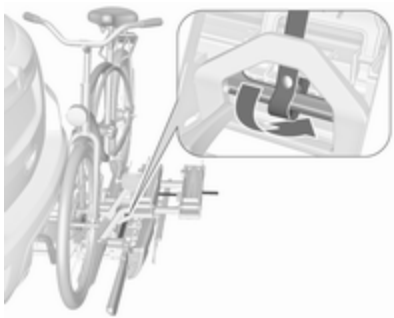

4. Проведіть ремінь, закріплений до адаптера, під важелем під час складання задньої системи кріплення назад. Закріпіть ремінь.

Кріплення додаткових велосипедів

Кріплення додаткових велосипедів виконується аналогічно до першого велосипеда. Окрім цього, дотримуйтеся наведених нижче рекомендацій:

1. Перед закріпленням велосипеда завжди розкривайте заглиблення для коліс для наступного велосипеда, якщо це потрібно.
2. Завжди провертайте педалі у відповідне положення перед закріпленням велосипеда.

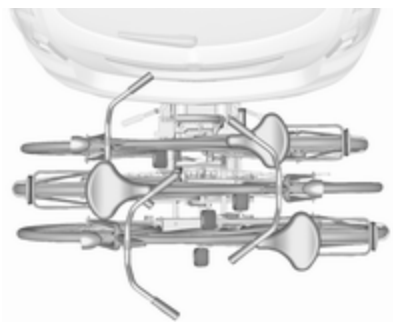

3. Розташовуйте велосипеди на задній системі кріплення у шаховому порядку (рулем ліворуч - рулем праворуч).
4. Встановлюючи велосипед, вирівняйте його зі встановленим раніше. Маточини коліс велосипедів не повинні торкатися одна одної.
5. Закріпіть велосипеди кріпильними хомутами та ременями фіксаторів згідно з інструкціями, наведеними для першого велосипеда. Кріпильні хомути мають фіксуватися паралельно.

   Скористайтеся довгим кріпильним хомутом, щоб закріпити другий велосипед на велобагажнику.

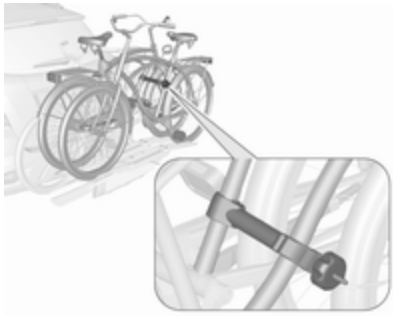

Скористайтеся коротким кріпильним хомутом, щоб закріпити третій велосипед. Хомут має бути зафіксований між рамами другого та третього велосипеда.

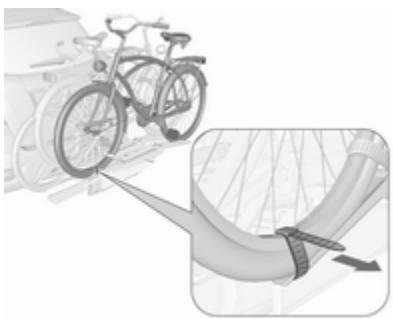

6. Крім цього, зафіксуйте обидва колеса третього велосипеда в нішах для коліс стрічковими утримувачами.

На останньому велосипеді рекомендується встановлювати попереджувальний знак, щоб його було краще видно.

Складіть задню систему кріплення назад

Задня система кріплення може складатися назад, щоб одержати доступ до багажника автомобіля.

- Без встановленого адаптера:

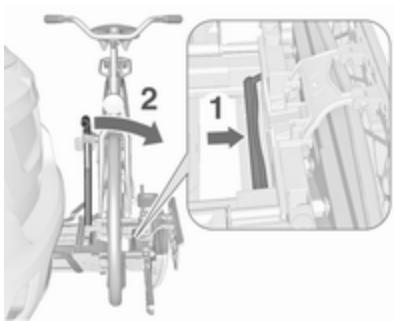

Для розблокування натисніть важіль (**1**) й утримуйте його.

Потягніть велобагажник (**2**) назад, щоб скласти задню систему кріплення.

- Зі встановленим адаптером:

⚠Попередження

Будьте уважні при звільненні задньої системи кріплення, оскільки вона відхилиться назад. Ризик травмування.

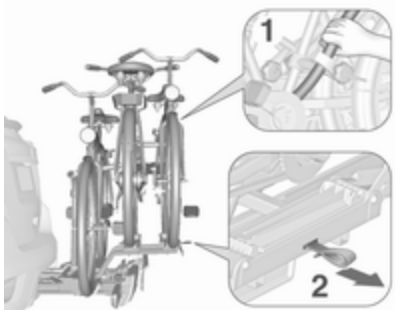

Тримайте раму (**1**) заднього велосипеда однією рукою і потягніть за петлю (**2**), щоб розблокувати його.

Візьміться за задній велосипед обома руками і складіть задню систему кріплення назад.

Щоб покращити видимість, габаритні ліхтарі автомобіля вмикаються, коли задня система кріплення розкладається назад.

⚠Попередження

При складанні задньої системи кріплення вперед переконайтеся, що вона надійно зафіксована.

Зняття велосипедів

Зніміть стрічкові утримувачі з обох шин велосипеда.

Поверніть ручку фіксатора проти годинникової стрілки і зніміть кріпильні хомути.

Зняття адаптера

Зніміть адаптер перед тим, як зняти велосипед з задньої системи кріплення.

1. Закрийте заглиблення для коліс.

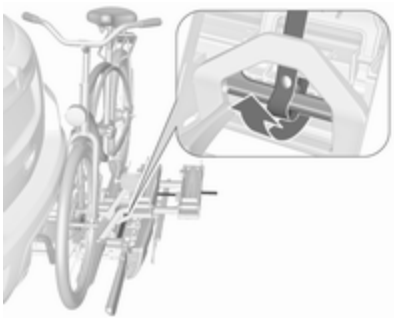

2. Розстібніть ремінь.

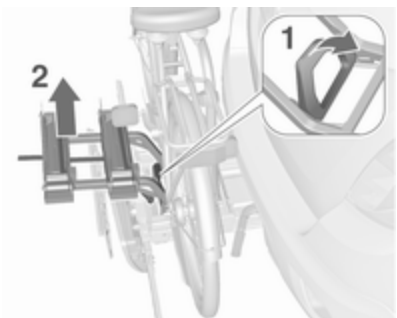

3. Поверніть важіль (**1**) вперед й утримуйте його.
4. Підніміть адаптер (**2**) за задню його частину і зніміть його.

Розбирання багажника для велосипедів

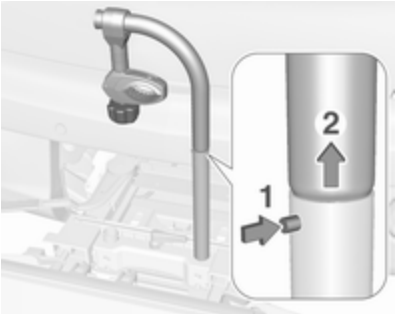

Натисніть кнопку (**1**) та зніміть верхню частину багажника (**2**).

Натисніть кнопку (**1**) і встановіть багажник на місце (**2**).

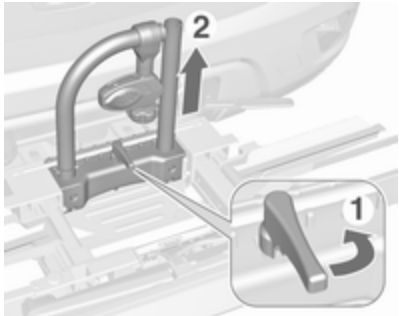

Розташуйте кріпильні хомути, як показано на ілюстрації.

Для розблокування поверніть рукоятку (**1**) убік, а потім підніміть багажник(**2**).

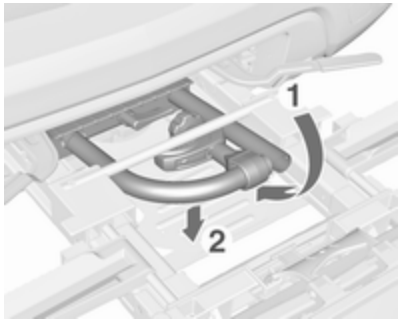

Складіть велобагажник назад, потім посуньте вперед до упору (**1**).

Натисніть на задню частину велобагажника (**2**).

Закрийте заглиблення для коліс

Закрийте заглиблення для коліс. Закріпіть ремінець.

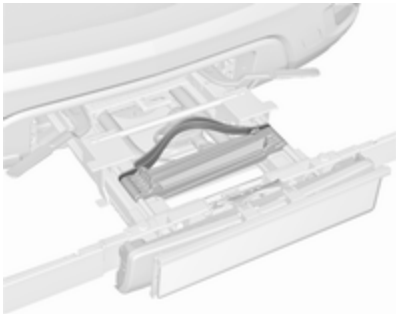

Обережно зберігайте ремінці фіксаторів.

Розблокування задньої системи кріплення велобагажника

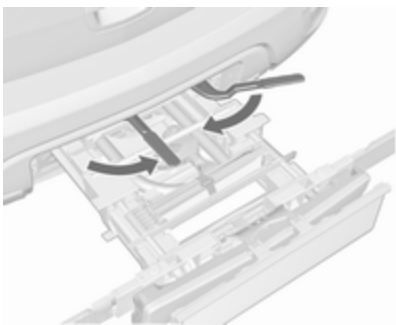

Поверніть обидва хомути фіксаторів всередину до упору. Закріпіть ремінець.

Згорніть задні ліхтарі

Вийміть обидві шпильки. Витягніть задні ліхтарі з тримача і розташуйте їх у положенні для зберігання.

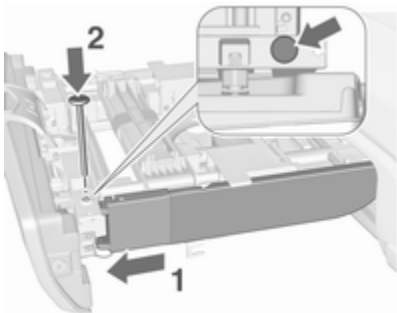

Вставте задні ліхтарі в тримач (1). Вставте шпильки у призначені для них отвори на тримачі і задніх ліхтарях (2).

Примітка
Перевірте, чи задні ліхтарі діють належним чином.

Складіть тримач державного номерного знака

Підніміть тримач номерного знака і складіть його вперед.

Повернення задньої системи кріплення у вихідне положення

Обережно

Слідкуйте за тим, щоб усі складані деталі, такі як ніші для коліс та кріпильні хомути, зберігалися належним чином. В іншому випадку задня система кріплення може пошкодитися, якщо спробувати скласти її.

Підніміть важіль розблокування та утримуйте його в такому положенні. Злегка підніміть систему і посуньте її в бампер до фіксації.

Після цього важіль відпускання має повернутися у вихідне положення.

⚠ Попередження

Якщо систему не вдається встановити належним чином, зверніться на СТО.

Багажне відділення

Подовження багажного відділення

Обережно

Перед складанням спинки заднього сидіння опустіть подушку цього сидіння.

Недотримання цієї вимоги може призвести до пошкодження заднього сидіння.

1. Опустіть підголівники, натискаючи кнопки вивільнення фіксаторів.

Примітка
Щоб забезпечити достатньо місця для подушки заднього сидіння, посуньте спинку переднього сидіння вперед та встановіть її у вертикальне положення.

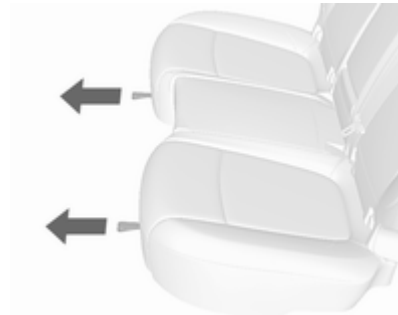

2. Потягніть за петлю під подушкою сидіння та складіть подушку донизу.

3. Потягніть за важіль розблокування у верхній частині спинки.

4. Складіть спинку разом і униз.

5. Покладіть паски безпеки крайніх сидінь в напрямні пасків.

Щоб повернути спинку у вихідне положення, витягніть пасок безпеки з напрямних та підніміть спинку вгору.

Надійно встановіть спинку сидіння в бажаному положенні.

⚠ Попередження

Після розкладання спинок сидінь перевірте, чи надійно вони зафіксовані, перед тим, як рушити. Невиконання цієї інструкції може в разі різкого гальмування чи зіткнення призвести до травмування людей та пошкодження багажу або автомобіля.

Перевірте, чи не затиснуті паски безпеки в замку фіксатора.

Центральний пасок безпеки заднього сидіння може заблокуватися, коли ви піднімете спинку. У цьому випадку дозвольте паску безпеки повністю повернутися у вихідне положення, а потім повторіть операцію.

Якщо пасок безпеки все ще заблокований, складіть подушку сидіння і спробуйте ще раз.

Щоб повернути на місце подушку заднього сидіння, поставте задню частину подушки сидіння у вихідне положення, при цьому переконайтеся в тому, що паски безпеки та пряжки не перекручені і не потрапили під подушку сидіння, потім міцно натисніть на подушку сидіння униз, доки вона не зафіксується.

Обережно

При поверненні спинки задніх сидінь у вертикальне положення, покладіть пасок безпеки та пряжки заднього сидіння між спинкою та подушкою заднього сидіння.

Пересвідчіться в тому, що пасок безпеки та пряжки не затиснуті під подушкою заднього сидіння.

Перевірте, чи паски безпеки не перекручені, не затиснуті спинкою сидіння і знаходяться у правильному положенні.

Кришка багажного відділення

Забороняється класти будь-які предмети на кришку.

Знімання

Відчепіть паски від кришки багажника.

Підніміть кришку за задню частину і посуньте її вгору вперед.

Зніміть кришку.

Кріплення

Установіть кришку в бокові напрямні та складіть.

Причепіть паски до кришки багажника.

Знімна кришка полика для розміщення багажу в задній частині автомобіля

Задня кришка підлоги

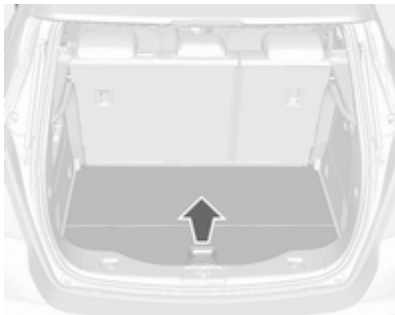

Візьміться за рукоятку і підніміть кришку.

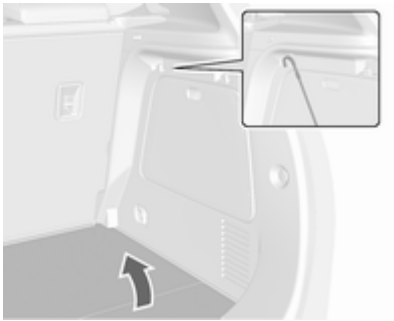

Закріпіть кришку на гачку у боковій стінці.

Отвори для кріплення

Отвори призначено для кріплення предметів за допомогою пасків або сітки для багажу, щоб запобігти їх ковзанню.

Знак аварійної зупинки

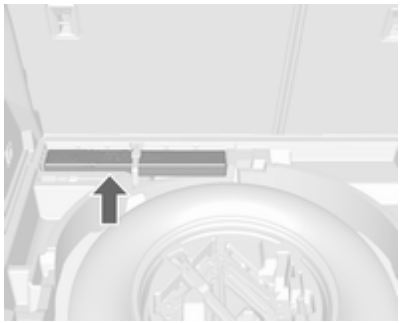

Зберігайте знак аварійної зупинки під кришкою підлоги багажного відділення. Зафіксуйте його паском.

Медична аптечка

Аптечка повинна зберігатися в спеціальному відділенні на лівій боковій стінці багажного відділення.

Система багажника для даху

Багажник на даху

Багажник має бокові рейки, закріплені на даху.

Із міркувань безпеки та з метою уникнення пошкодження даху рекомендується використовувати багажник для даху, схвалений для автомобіля. Щоб отримати детальнішу інформацію, зверніться на станцію технічного обслуговування.

Інформація про завантаження

- Важкі предмети в багажному відділенні потрібно розташовувати ближче до спинок сидінь. Переконайтеся, що спинки надійно зафіксовано. Якщо ви розташовуєте предмети один на одному, то важчі предмети повинні бути знизу.
- Зафіксуйте предмети за допомогою пасків із комплекту отворів для кріплення ⇨ 82.
- Зафіксуйте предмети в багажному відділенні, щоб запобігти їх ковзанню.
- Під час транспортування предметів у багажному відділенні спинки задніх сидінь не повинні бути нахилені вперед.
- Вантаж не повинен виступати над верхнім краєм спинок.
- Забороняється класти будь-які предмети на кришку багажного відділення чи панель приладів, а також закривати датчик на верхній частині панелі приладів.
- Вантаж не повинен перешкоджати роботі педалей, стоянкового гальма та перемикача передач або обмежувати свободу рухів водія. Не розміщуйте в салоні незафіксовані предмети.
- Забороняється їздити з відчиненим багажним відділенням.

⚠ Попередження

Завжди слід перевіряти, чи надійно складено багаж в автомобілі. Якщо речі ненадійно закріплені в салоні, вони можуть зірватися з місця і призвести до отримання травми або ж пошкодити інші речі чи автомобіль.

- Вантажопідйомність – це різниця між допустимою повною масою автомобіля (див. маркувальну табличку

⇨ 252) та спорядженою масою ЕС.

Щоб розрахувати вантажопідйомність, уведіть дані для свого автомобіля в таблицю мас на початку цього посібника.

Споряджена маса відповідно за стандартів ЄС включає масу водія (68 кг), масу вантажу (7 кг) та масу всіх рідин (за умови заповнення паливного баку на 90%).

Додаткове обладнання та аксесуари збільшують споряджену масу.

- Водіння з вантажем на даху підвищує чутливість автомобіля до зустрічного вітру, а також ускладнює управління автомобілем через те, що піднімається центр його ваги. Рівномірно розкладіть вантаж і правильно зафіксуйте його за допомогою пасків. Відрегулюйте тиск шин і виберіть швидкість відповідно до ступеня завантаженості автомобіля. Часто перевіряйте та підтягуйте паски.

  Не перевищуйте швидкість 120 км/год.

- Допустиме навантаження на дах становить 75 кг. Навантаження на дах обчислюється сумарним показником ваги багажника та вантажу.

Прилади та органи управління

Органи управління **86**
Регулювання керма 86
Засоби керування на кермі 86
Кермо з підігрівом 87
Звуковий сигнал 87
Система промивки/чищення лобового скла 87
Система промивки/чищення заднього скла 89
Зовнішня температура 90
Годинник 90
Розетки 92
Сигнальні лампи, датчики та індикатори **93**
Спідометр 93
Лічильник загального пробігу 94
Лічильник щоденного пробігу 94
Тахометр 95
Датчик рівня пального 95
Селектор палива 95
Датчик температури охолоджуючої рідини двигуна 97
Дисплей обслуговування 97
Контрольні індикатори 98
Указівник повороту 103
Система нагадування про непристебнутий пасок безпеки 103
Подушка безпеки та переднатягувачі пасків безпеки 104
Дезактивація подушок безпеки 104
Система зарядки 104
Індикатор несправності 105
Система гальм і зчеплення ... 105
Анти-блокувальна система гальм (ABS) 105
Перемикання передач 105
Система контролю за спуском 105
Система попередження про виїзд за межі смуги руху 106
Електронна система курсової стійкості вимкнена 106
Електронна система курсової стійкості та протибуксовочна гальмівна система 106
Протибуксовочна гальмівна система вимкнена 106
Попередній прогрів 106
Система контролю тиску в шинах 106
Тиск мастила в двигуні 107
Низький рівень пального 107
Імобілайзер 107
Зовнішнє світло 108
Дальнє світло 108
Помічник дальнього світла 108
Адаптивне переднє освітлення 108
Протитуманна фара 108
Задні протитуманні фари 108
Круїз-контроль 108
Автомобіль попереду 108
Обмежувач швидкості 109
Допоміжна система визначення дорожніх знаків . 109
Дверцята відчинені 109
Інформаційні дисплеї **109**
Центр інформації для водіїв . 109
Інформаційний дисплей 114
Повідомлення автомобіля **117**
Попереджувальні звукові сигнали 117
Заряд батареї 118
Персоналізація автомобіля **119**

Телематичні служби **124**
OnStar 124
ERA GLONASS 129

Органи управління

Регулювання керма

Розблокуйте важіль, відрегулюйте кермо, потім натисніть на важіль і переконайтеся, що він повністю заблокований.

Не регулюйте кермо під час руху та у випадку, коли воно заблоковане.

Засоби керування на кермі

За допомогою елементів на кермі можна керувати інформаційно-розважальною системою та круїз-контролем.

Для отримання подальшої інформації див. посібник інформаційно-розважальної системи.

Круїз-контроль ⇨ 174

Кермо з підігрівом

Щоб увімкнути підігрів, натисніть ♨. Активація вказується індикатором у кнопці.

Підігрів працює, коли ввімкнено двигун.

Звуковий сигнал

Натисніть 📯.

Система промивки/ чищення лобового скла

Очисник лобового скла

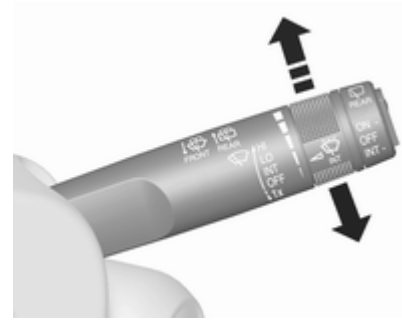

HI : швидко
LO : повільно
INT : очищення через установлений інтервал або автоматичне очищення в разі спрацювання датчика дощу
OFF : вимкнено

Щоб здійснити один оберт при вимкнених очисниках скла, перемістіть важіль донизу в позицію **1x**.

Забороняється користуватися, коли лобове скло обмерзло.

Вимкніть очисники.

Регульований інтервал роботи очисника

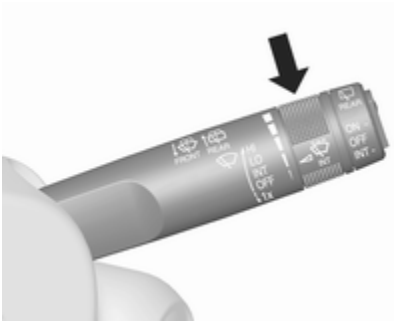

Важіль очисника в положенні **INT**.

Поверніть колесо регулятора, щоб відрегулювати інтервал промивки:

короткий інтервал	: поверніть колесо регулятора вгору
довгий інтервал	: поверніть колесо регулятора донизу

Автоматичне чищення за допомогою датчика дощу

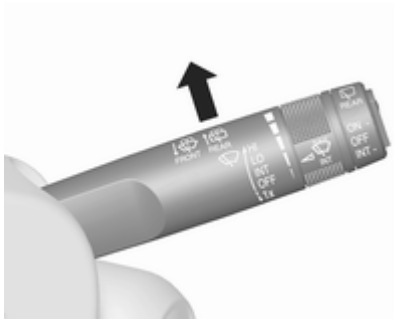

INT : автоматичне чищення за допомогою датчика дощу

Датчик дощу визначає кількість води на лобовому склі та автоматично регулює частоту роботи очисників вітрового скла.

Регульована чутливість датчика дощу

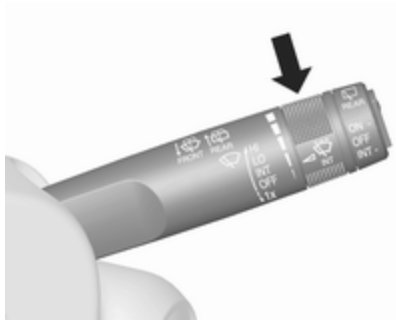

Поверніть колесо регулятора, щоб відрегулювати чутливість:

низька чутливість	: поверніть колесо регулятора донизу
висока чутливість	: поверніть колесо регулятора вгору

Підтримуйте чистоту датчика, запобігаючи потраплянню на нього пилу, бруду та льоду.

Омивач лобового скла

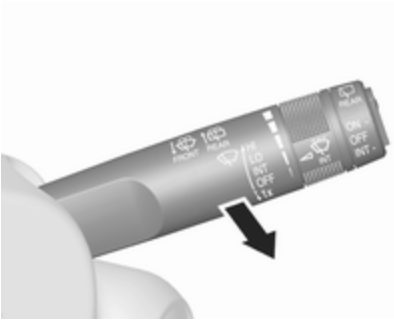

Потягніть до себе важіль. Промивна рідина розпилюється на вітровому склі, після чого очисник витирає її за кілька рухів.

Рідина в бачку омивача ⇨ 209

Система промивки/ чищення заднього скла

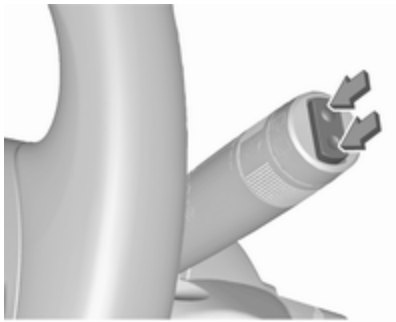

Натисніть кулісний перемикач, щоб активувати очисник заднього скла:

верхній вимикач	:	безперервна робота
нижній вимикач	:	повторно-короткочасний режим роботи
середнє положення	:	вимкнено

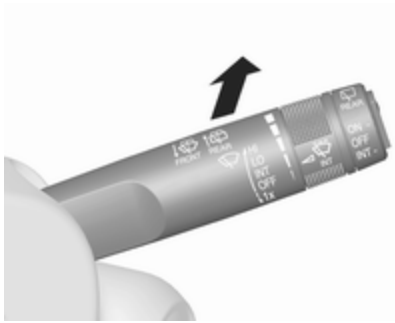

Натисніть важіль. Промивна рідина розпилюється на задньому склі, після чого очисник витирає її за кілька рухів.

Забороняється користуватися, коли заднє скло обмерзло.

Вимкніть очисники.

Після ввімкнення очисника лобового скла та вибору задньої передачі автоматично вмикається очисник заднього скла.

Активація чи дезактивація цієї функції може бути змінена в меню **Settings (Налаштування)** на інформаційному дисплеї.

Рідина в бачку омивача ⇨ 209

Персоналізація автомобіля ⇨ 119.

Зовнішня температура

Падіння температури вказується негайно, а її підвищення - через деякий час.

Якщо зовнішня температура знижується до 0,5 °C, в інформаційному центрі для водія з'являється попередження.

⚠ Попередження
Поверхня дороги вже може бути покрита льодом, навіть якщо дисплей вказує кілька градусів вище 0 °C.

Годинник

Дата та час відображаються на інформаційному дисплеї.

Інформаційний дисплей ⇨ 114.

Графічний інформаційний дисплей

Натисніть **MENU**, щоб відкрити відповідне меню.

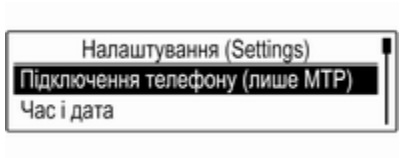

Виберіть **Час і дата**.

Указати час

Виберіть **Встановити час**, щоб перейти до відповідного підменю.

Виберіть **Автовст.** в нижній частині екрана. Виберіть **Увімк. - RDS** або **Вимк. (вручну)**.

Якщо вибрано **Вимк. (вручну)**, вкажіть години й хвилини.

Щоб вибрати формат часу, натисніть кілька разів екранну кнопку **12-24 год** в нижній частині екрана.

Якщо вибрано 12-годинний формат, відображається третій стовпчик для вибору параметра AM/PM (До/після полудня). Виберіть потрібний пункт.

Указати дату

Виберіть **Встановити дату**, щоб перейти до відповідного підменю.

Виберіть **Автовст.** в нижній частині екрана. Виберіть **Увімк. - RDS** або **Вимк. (вручну)**.

Якщо вибрано **Вимк. (вручну)**, вкажіть потрібну дату.

7" Кольоровий інформаційний дисплей

Натисніть ⌂ і виберіть **Параметри**.

Оберіть **Час і дата**, щоб вивести на екран відповідне підменю.

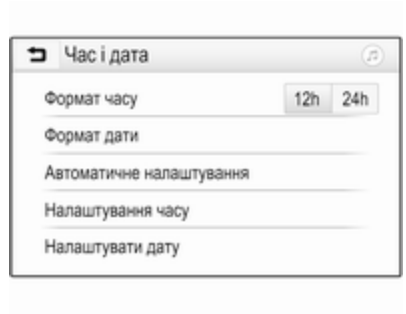

Формат часу

Щоб обрати потрібний формат часу, натисніть екранну кнопку **12 год** або **24 год**.

Формат дати

Щоб обрати потрібний формат дати, виберіть **Формат дати**, а потім виберіть потрібний варіант у підменю.

Автоматичне налаштування

Щоб обрати режим встановлення часу й дати - автоматичний чи ручний - виберіть **Автоматичне налаштування**.

Якщо час і дату потрібно встановлювати автоматично, виберіть **Увімк. - RDS**.

Якщо час і дату потрібно встановлювати вручну, виберіть **Вимк. - вручну**. Якщо для параметра **Автоматичне налаштування** обрано значення **Вимк. - вручну**, у підменю відображаються пункти **Налаштування часу** і **Налаштувати дату**.

Указати час і дату

Щоб встановити потрібний час і дату, виберіть **Налаштування часу** або **Налаштувати дату**.

Щоб вибрати потрібні значення, натискайте **+** і **-**.

8" Кольоровий інформаційний дисплей

Натисніть ⌂ і виберіть значок **Налаштув.**.

Виберіть **Час і дата**.

Встановлення часу

Виберіть **Встановити час**, щоб перейти до відповідного підменю.

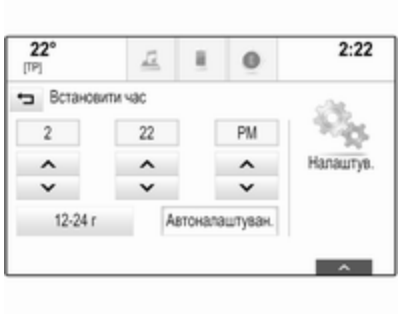

Виберіть **Автоналаштуван.** в нижній частині екрана. Виберіть **Увімкнене - RDS** або **Вимкнений - вручну**.

Якщо вибрано **Вимкнений - вручну**, вкажіть години й хвилини, натискаючи ∧ і ∨.

Щоб вибрати формат часу, натисніть **12-24 г** на екрані праворуч.

Якщо вибрати формат 12-hour (12 год.), відображається третій стовпчик для параметра AM/PM (До/після полудня). Виберіть потрібний пункт.

Налаштування дати

Виберіть **Встановити дату**, щоб перейти до відповідного підменю.

Примітка
Коли дата налаштовується автоматично, цей пункт меню відсутній.

Виберіть **Автоналаштуван.** в нижній частині екрана. Виберіть **Увімкнене - RDS** або **Вимкнений - вручну**.

Якщо вибрано **Вимкнений - вручну**, вкажіть дату, натискаючи ∧ і ∨.

Показати годинник

Виберіть **Показати годинник**, щоб перейти до відповідного підменю.

Щоб вимкнути відображення в меню цифрового годинника, виберіть **Вимк.**.

Розетки

Розетка з напругою 12 В розташована в передній консолі під кришкою. Щоб відкрити його, натисніть кнопку.

У задній центральній консолі може знаходиться ще одна розетка напругою 12 В.

Забороняється перевищувати максимальне споживання енергії в 120 Вт.

У деяких варіантах обладнання автомобіля є розетка на 230 В у задній центральній консолі.

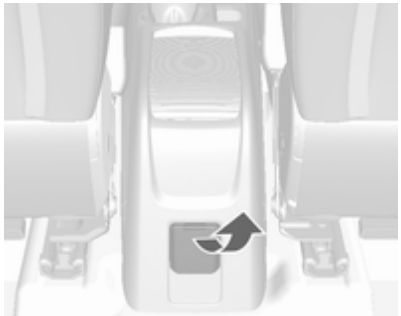

Споживання електроенергії не має перевищувати 150 Вт.

Коли система запалювання вимкнена, розетка не діє.

Окрім того, розетка дезактивується за низького заряду акумуляторної батареї.

Електричні аксесуари, які підключаються, повинні відповідати вимогам електромагнітної сумісності, визначеним у DIN VDE 40 839.

Обережно

Не підключайте будь-які прилади живлення, наприклад, зарядні пристрої або акумулятори.

Забороняється використовувати вилки, розмір яких не відповідає розеткам в автомобілі.

Сигнальні лампи, датчики та індикатори

Спідометр

Указує швидкість автомобіля.

Лічильник загального пробігу

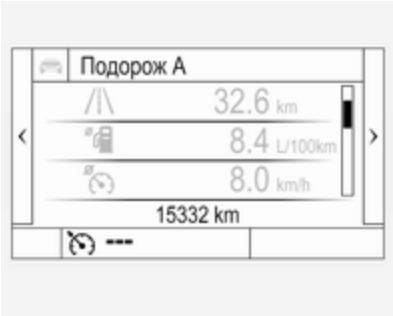

Зареєстрована загальна відстань відображається в кілометрах.

Лічильник щоденного пробігу

На сторінці бортового комп'ютера відображається зареєстрована відстань, пройдена автомобілем після останнього скидання показників.

Лічильник пробігу рахує відстань до 9999 км, а потім його показники скидаються до нуля.

Для різних поїздок можна вибрати дві сторінки лічильників щоденного пробігу.

Панель приладів середнього рівня

Виберіть /i\ кнопкою **Menu** на важелі перемикання сигналів повороту. Поверніть коліщатко регулятора і виберіть /i\1 або /i\ 2. Лічильник щоденного пробігу можна скинути окремо для кожної поїздки, натиснувши на кілька секунд **SET/CLR** на важелі перемикання сигналів повороту, коли відкрито відповідне меню.

Панель приладів вищого рівня

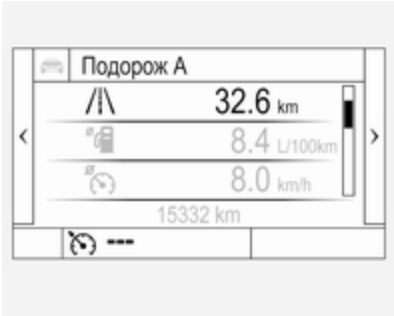

Для вибору сторінки **Інфо i** натисніть **Menu**. Виберіть сторінку **Подор. A** або **Подор. B** поворотом коліщатка регулятора на важелі перемикання сигналів повороту.

Лічильник щоденного пробігу можна скинути окремо для кожної поїздки, натиснувши на кілька секунд **SET/CLR** на важелі перемикання сигналів повороту, коли відкрито відповідне меню.

Центр інформації водія ⇨ 109.

Тахометр

Вказує швидкість роботи двигуна.

Вибирайте оптимальні оберти двигуна для кожної передачі.

Обережно
Положення стрілки в червоній небезпечній зоні означає, що перевищено максимально допустиму кількість обертів двигуна. Двигун перебуває під ризиком.

Датчик рівня пального

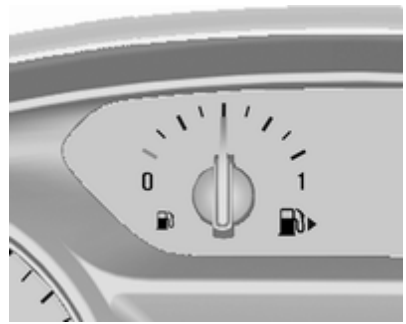

Показує рівень пального в баку чи газовому балоні (залежно від режиму роботи).

Стрілкою показано, з якого боку автомобіля знаходиться кришка горловини паливного бака.

Контрольний індикатор ⛽ світиться, якщо рівень пального в баку є низьким. Якщо датчик миготить, поповніть рівень пального негайно.

Під час роботи на скрапленому газі система автоматично переключається на роботу на бензині при випорожненні газового бака ⇨ 95.

Забороняється їздити з порожнім паливним баком.

Оскільки в баку залишається пальне, кількість долитого пального може бути меншою, ніж указана ємність баку.

Селектор палива

Щоб перемкнутися з бензину на скраплений газ і навпаки, натисніть **LPG**. Індикатор у кнопці показує поточний режим роботи.

Світлодіодний індикатор вимкнено	:	робота на бензині
Індикатор блимає	:	перевіряється наявність умов для переходу на зріджений газ. Світиться, якщо виконуються необхідні умови.
Індикатор світиться	:	робота на скрапленому газі
Індикатор блимне п'ять разів і згасне	:	балон скрапленого газу порожній або виникла несправність у системі скрапленого газу. В інформаційному центрі водія відобразиться повідомлення.

Якщо паливний бак порожній, двигун не запуститься.

Вибраний режим пального збережеться й відновиться під час наступного циклу запалювання, якщо для цього будуть відповідні умови.

Як тільки у баках закінчиться скраплений газ, автоматично активується режим бензину, доки не буде вимкнено запалювання.

Під час автоматичного перемикання з бензину на газ може спостерігатися короткочасна втрата тяглової потужності двигуна.

Кожні шість місяців необхідно повністю спустошувати бак для бензину, доки контрольний індикатор ⛽ не почне світитися, після чого слід поповнити рівень пального в баку. Це допомагає підтримувати якість повітря та функціональність системи роботи на бензині.

Періодично заливайте повний бак пального, щоб запобігти появі в ньому корозії.

Паливо для роботи автомобіля на скрапленому газі ⇨ 193.

Помилки та шляхи усунення

Якщо режим роботи на газі не можливий, перевірте наступні параметри:

- Чи достатньо скрапленого газу у баку?
- Чи достатньо бензину для запуску двигуна?

При екстремальних температурах у поєднанні з газовою сумішшю для переходу системи з бензину на газ може знадобитися більше часу.

У екстремальних умовах система також може перейти назад у режим роботи на бензині, якщо мінімальні вимоги не будуть виконані. Якщо є можливість, можна вручну перемкнутися на використання скрапленого газу.

У випадку виникнення усіх інших несправностей звертайтеся по допомогу на станцію технічного обслуговування.

Обережно

Для забезпечення безпеки та збереження гарантії системи LPG ремонт та налаштування системи може проводитися тільки кваліфікованими спеціалістами.

Скраплений газ має специфічний запах, то ж будь-які течі можна легко визначити.

⚠ Попередження

Якщо ви відчуваєте запах газу в автомобілі або безпосередньо поруч із ним, негайно переключіть паливну систему в режим роботи на бензині. Забороняється палити. Жодного відкритого полум'я чи джерел вогню.

Якщо запах газу все ще відчувається, не запускайте двигун. Для усунення несправності зверніться до майстерні.

При використанні підземних парковок виконуйте інструкції оператора та вимоги місцевого законодавства.

Примітка
У випадку аварії вимкніть запалення і фари.

Датчик температури охолоджуючої рідини двигуна

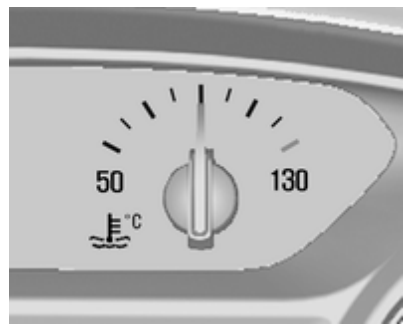

Відображає температуру охолоджувальної рідини.

50	:	робочої температури двигуна ще не досягнуто
цент-ральна область	:	нормальна робоча температура
130	:	температура надто висока

Обережно

Якщо температура охолоджуючої рідини двигуна є надто високою, зупиніть автомобіль, вимкніть двигун. Надвисока темепратура становить небезпеку для двигуна. Перевірте рівень охолоджуючої рідини.

Дисплей обслуговування

Система контролю терміну служби моторного мастила надає інформацію про те, коли слід замінити мастило та фільтр. Залежно від умов їзди, вказаний інтервал, через який потрібно замінити мастило, може істотно відрізнятися.

У центрі інформації для водія відображається меню терміну служби мастила ⇨ 109.

На дисплеї середнього рівня виберіть **меню настройок** 🚗, натиснувши **MENU** на важелі перемикання сигналів повороту. Виберіть сторінку **Remaining Oil Life (Тривалість терміну служби масла)** поворотом коліщатка регулятора.

На дисплеї вищого рівня виберіть **меню інформації i**, натиснувши **MENU** на важелі перемикання сигналів повороту. Виберіть сторінку **Термін експлуатації мастила** поворотом коліщатка регулятора.

Час, що залишився до закінчення терміну служби мастила, зазначається в процентах.

Скидання показників

Щоб скинути показники, на кілька секунд натисніть **SET/CLR** на важелі перемикання сигналів повороту. Сторінка терміну експлуатації мастила має бути активною. Система запалення має бути увімкненою, але двигун запускати не потрібно.

Щоб забезпечити відображення точних даних, після кожної заміни масла потрібно скидати параметри системи. Зверніться по допомогу до майстерні.

Чергове технічне обслуговування

Коли система визначить, що термін служби мастила зменшився, в інформаційному центрі водія відобразиться попереджувальне повідомлення. Виконайте заміну мастила та фільтра у майстерні протягом тижня або через 500 км (залежно від того, що настане першим).

Центр інформації водія ⇨ 109.

Інформація про обслуговування ⇨ 248.

Контрольні індикатори

Описані контрольні індикатори доступні не для всіх автомобілів. Опис стосується всіх версій приладів. У залежності від устаткування автомобіля розташування контрольних

індикаторів може відрізнятися. Після ввімкнення системи запалення в якості перевірки функціональності на короткий проміжок часу загориться більшість контрольних індикаторів.

Кольори контрольних індикаторів означають:

червоний	:	небезпека, важливе нагадування
жовтий	:	попередження, інформація, несправність
зелений	:	підтвердження активації
синій	:	підтвердження активації
білий	:	підтвердження активації

Контрольні індикатори в панелі приладів

Автомобіль може мати один з двох варіантів панелі приладів в залежності від модифікації моделі:

Панель приладів середнього рівня

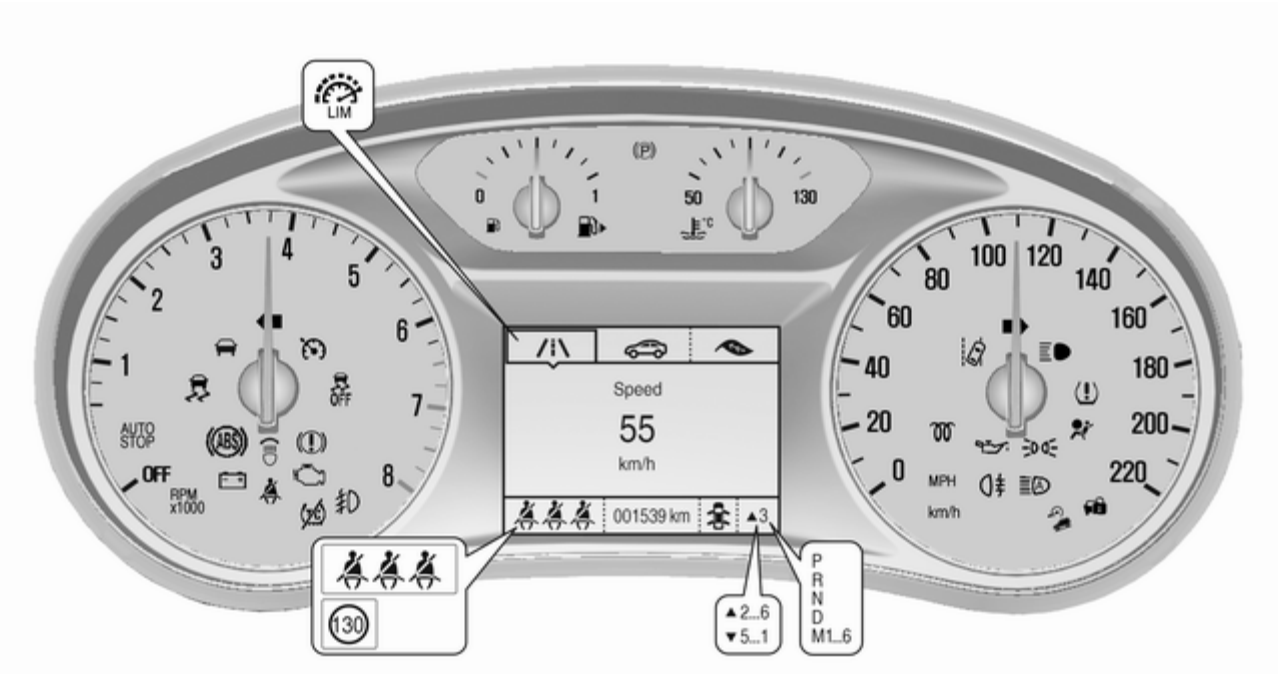

Панель приладів вищого рівня

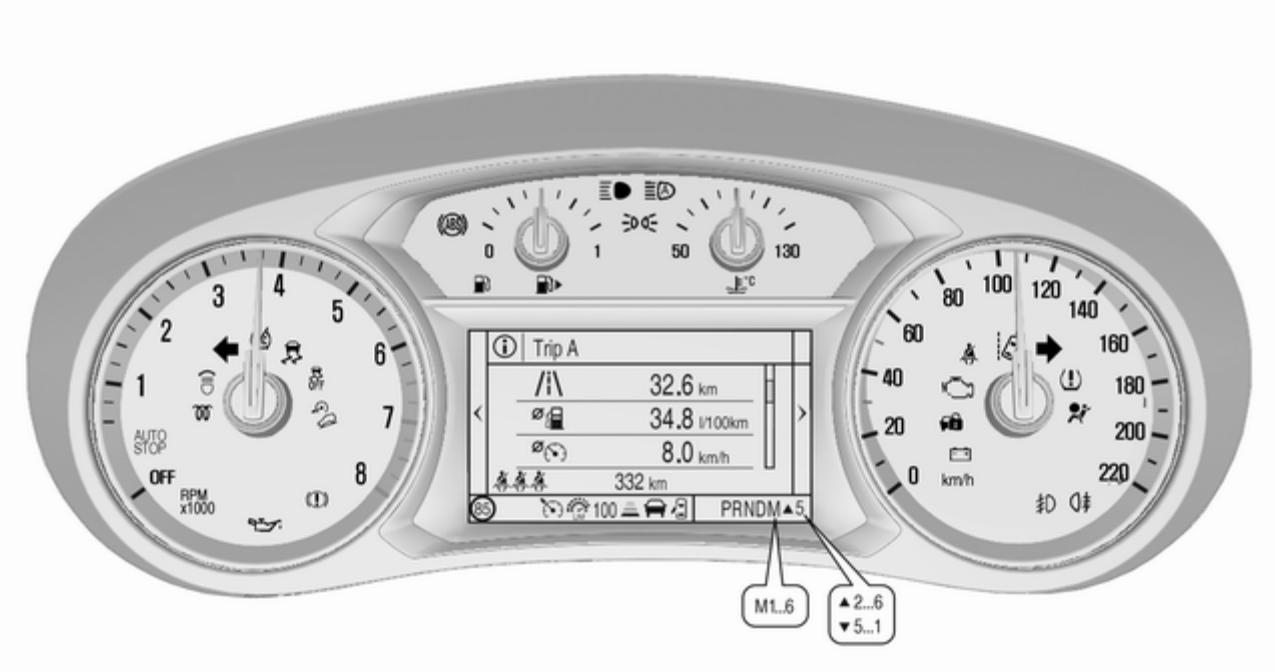

Контрольні індикатори в центральній панелі

Огляд

- Указівник повороту ⇨ 103
- Система нагадування про непристебнутий пасок безпеки, водій ⇨ 103
- Система нагадування про непристебнутий пасок безпеки, пасажир на передньому сидінні ⇨ 103
- Подушка безпеки та натягувачі пасків безпеки ⇨ 104
- / Вимкнення подушок безпеки ⇨ 104
- Система заряджання ⇨ 104
- Індикатор несправності ⇨ 105
- Система гальм і зчеплення ⇨ 105
- Анти-блокувальна система гальм (ABS) ⇨ 105
- ▲ Перемикання передач ⇨ 105
- Система контролю спуску на схилах ⇨ 105
- Система попередження про виїзд за межі смуги руху ⇨ 106
- Електронну систему курсової стійкості вимкнено ⇨ 106
- Електронна система курсової стійкості та протибуксовочна гальмівна система ⇨ 106
- Протибуксовочну гальмівну систему вимкнено ⇨ 106
- Попереднє прогрівання ⇨ 106
- Система контролю тиску в шинах ⇨ 106
- Тиск мастила в двигуні ⇨ 107
- Низький рівень пального ⇨ 107
- Імобілайзер ⇨ 107
- Зовнішні освітлювальні прилади ⇨ 108
- Дальнє світло ⇨ 108
- Система керування дальнім світлом ⇨ 108
- Система адаптивного світла фар ⇨ 108
- Протитуманна фара ⇨ 108
- Задня протитуманна фара ⇨ 108
- Круїз-контроль ⇨ 108
- Автомобіль попереду ⇨ 108
- Обмежувач швидкості ⇨ 109

Допоміжна система визначення дорожніх знаків ⇨ 109

Дверцята відчинені ⇨ 109

Указівник повороту

⇦⇨ світиться чи миготить зеленим.

Світиться протягом короткого проміжку часу

Ліхтарі стоянкового освітлення ввімкнено.

Блимає

Вказівник повороту чи ліхтарі аварійної сигналізації ввімкнено.

Швидко миготить: несправність указівника повороту чи відповідного запобіжника, несправність указівника повороту на причепі.

Заміна лампи ⇨ 213, запобіжники ⇨ 217.

Вказівники повороту ⇨ 139.

Система нагадування про непристебнутий пасок безпеки

Система нагадування про непристебнутий пасок безпеки на передніх сидіннях

- індикатор для сидіння водія на панелі приладів, світиться або блимає червоним світлом.

2 для переднього сидіння пасажира світиться чи миготить червоним на центральній консолі коли сидіння зайняте.

Світиться

Після ввімкнення системи запалювання, доки пасок безпеки не буде пристебнуто.

Блимає

Після запуску двигуна до моменту, коли буде пристебнуто пасок безпеки.

Стан пасків безпеки задніх сидінь (автомобілі з дисплеєм середнього рівня)

після запуску двигуна світиться або блимає білим чи сірим кольором в інформаційному центрі водія.

Світиться білим

Пасок безпеки відстебнутий.

Світиться тьмяно

Пасок безпеки пристебнутий.

Блимає білим чи сірим кольором

Пристебнутий пасок безпеки відстебнуто.

Пристібування паска безпеки ⇨ 48.

Стан пасків безпеки задніх сидінь (автомобілі з дисплеєм верхнього рівня)

після запуску двигуна світиться зеленим або сірим або блимає жовтим кольором в інформаційному центрі водія.

Світиться тьмяно

Пасок безпеки відстебнутий.

Світиться зеленим
Пасок безпеки пристебнутий.

Миготить жовтим
Пристебнутий пасок безпеки відстебнуто.

Пристібування паска безпеки ⇨ 48.

Подушка безпеки та переднатягувачі пасків безпеки

світиться червоним.

Коли вмикається система запалення, контрольний індикатор світиться кілька секунд. Якщо він не світиться, не гасне через декілька секунд чи світиться під час руху автомобіля, це свідчить про несправність у системі подушок безпеки. Зверніться по допомогу до майстерні. Подушки безпеки та переднатягувачі пасків безпеки можуть не спрацювати у випадку ДТП.

Розгортання переднатягувачів пасків безпеки чи подушок безпеки позначається безперервним горінням .

⚠Попередження

Для усунення несправності негайно зверніться до майстерні.

Переднатягувачі пасків безпеки, система подушок безпеки ⇨ 47, ⇨ 50.

Дезактивація подушок безпеки

світиться жовтим.

Подушка безпеки для переднього пасажирського сидіння активована.

світиться жовтим.

Подушка безпеки для переднього пасажирського сидіння вимкнена ⇨ 56.

⚠Небезпека

Існує ризик загибелі дитини під час одночасного використання системи безпеки для дітей і системи подушок безпеки переднього пасажира.

Існує ризик загибелі дорослого, коли система подушок безпеки переднього пасажира дезактивована.

Система зарядки

світиться червоним.

Світиться, коли система запалення ввімкнена, і гасне незабаром після запуску двигуна.

Світиться, коли двигун працює

Зупиніться, вимкніть двигун. Акумулятор не заряджається. Охолодження двигуна може бути перерваним. Можливо, знизилася ефективність сервопристрою гальм. Зверніться по допомогу до майстерні.

Індикатор несправності

світиться або блимає жовтим.

Світиться, коли система запалення ввімкнена, і гасне незабаром після запуску двигуна.

Світиться, коли двигун працює

Несправність у системі зниження токсичності вихлопів. Допустимі межі токсичності вихлопу можуть бути перевищені. Негайно зверніться по допомогу до майстерні.

Миготить, коли двигун працює

Несправність, яка може призвести до пошкодження каталізатора. Зменшуйте навантаження на педаль акселератора, доки індикатор не перестане миготіти. Негайно зверніться по допомогу до майстерні.

Система гальм і зчеплення

світиться червоним.

Занизькі рівні гальмівної рідини та рідини гідроприводу зчеплення (стоянкове гальмо відпущене) ⇨ 210.

⚠ Попередження
Зупиніться. Не продовжуйте подорож. Зверніться до майстерні.

Світиться після ввімкнення системи запалювання, якщо застосовано ручне стоянкове гальмо ⇨ 170.

Анти-блокувальна система гальм (ABS)

світиться жовтим.

Світиться протягом кількох секунд після ввімкнення системи запалення. Система готова для роботи, коли контрольний індикатор гасне.

Якщо контрольний індикатор не гасне через кілька секунд або якщо він горить під час їзди, це свідчить про несправність системи ABS.

Гальмівна система залишається в робочому стані, але без регулювання ABS.

Антиблокувальна система гальм ⇨ 169.

Перемикання передач

Коли задля економії пального рекомендується перейти на вищу або нижчу передачу, на екрані відображається ▲ або ▼ разом із номером рекомендованої передачі.

Система контролю за спуском

світиться чи миготить зеленим.

Світиться зеленим

Система готова до роботи.

Миготить зеленим світлом

Система працює.

Система попередження про виїзд за межі смуги руху

засвічується зеленим чи миготить жовтим.

Світиться зеленим

Система ввімкнена та готова до роботи.

Миготить жовтим

Система розпізнає незаплановану зміну смуги руху.

Система попередження про виїзд за межі смуги руху ⇨ 189.

Електронна система курсової стійкості вимкнена

світиться жовтим.

Система вимкнена.

Електронна система курсової стійкості та протибуксовочна гальмівна система

світиться або блимає жовтим.

Світиться

У системі виявлено несправність. Можлива безперервна їзда. Проте стійкість їзди може погіршитися, що залежить від стану дорожнього покриття.

Для усунення несправності зверніться до майстерні.

Блимає

Система активно працює. Ефективна потужність двигуна може знизитися, і автомобіль може незначною мірою автоматично гальмувати.

Система курсової стійкості ⇨ 172, Система контролю тяги ⇨ 171.

Протибуксовочна гальмівна система вимкнена

світиться жовтим.

Система вимкнена.

Попередній прогрів

світиться жовтим.

Увімкнено попередній прогрів дизельного двигуна. Активується лише, коли температура зовні є низькою.

Система контролю тиску в шинах

світиться або блимає жовтим.

Світиться

Втрата тиску в шинах. Негайно зупиніться та перевірте тиск у шинах.

Блимає

Несправність системи чи встановлено шину без датчика тиску (наприклад, запасне колесо). Через 60 - 90 секунд контрольний індикатор постійно світиться. Зверніться до майстерні.

Система контролю тиску повітря в шинах ⇨ 225.

Тиск мастила в двигуні

🛢 світиться червоним.

Світиться, коли система запалення ввімкнена, і гасне незабаром після запуску двигуна.

Світиться, коли двигун працює

Обережно

Змащення двигуна може припинитися. Це може призвести до пошкодження двигуна та/чи блокування ведучих коліс.

1. Натисніть педаль зчеплення.
2. Виберіть нейтральну передачу, установіть важіль селектора в положення **N**.
3. Якомога швидше залиште зону інтенсивного руху, не заважаючи іншим автомобілям.
4. Вимкніть запалення.

⚠ Попередження

Коли двигун не працює, для гальмування та керування потрібно значно більше сили. При активній функції Автостоп сервопривід гальм буде працювати.

Не виймайте ключ із замка запалення до тих пір, поки автомобіль не зупиниться, оскільки це може призвести до неочікуваного блокування керма.

Перш ніж звертатися до майстерні, самостійно перевірте рівень масла ⇨ 206.

Низький рівень пального

⛽ світиться чи мигає жовтим.

Світиться

Занадто низький рівень пального в баку.

Блимає

Пальне майже закінчилося. Поповніть рівень пального негайно. Забороняється їздити з порожнім баком.

Заправка ⇨ 193.

Каталітичний нейтралізатор ⇨ 163.

Прокачування системи дизельного пального ⇨ 211.

Імобілайзер

🔒 миготить жовтим.

Несправність у системі імобілайзера Двигун неможливо запустити.

Для усунення несправності зверніться до сервісного центру.

Зовнішнє світло

світиться зеленим.

Зовнішнє освітлення ввімкнено ⇨ 131.

Дальнє світло

світиться синім.

Засвічується при ввімкненому дальньому світлі, під час миготіння дальнім світлом ⇨ 133, або ж коли дальнє світло увімкнено при активній функції помічника використання дальнього світла чи адаптивній системі головного освітлення ⇨ 136.

Помічник дальнього світла

світиться зеленим.

Функцію підтримки дальнього світла активовано ⇨ 136.

Адаптивне переднє освітлення

світиться або блимає жовтим.

Світиться

Адаптивна система головного освітлення потребує обслуговування.

Зверніться по допомогу до майстерні.

Адаптивне переднє освітлення ⇨ 136.

Блимає

Система перемикається на симетричне ближнє світло.

Контрольний індикатор миготить протягом приблизно 4 секунди після ввімкнення системи запалення як нагадування про те, що система була активована ⇨ 134.

Автоматичне регулювання освітлення ⇨ 132.

Протитуманна фара

світиться зеленим.

Передні протитуманні фари ввімкнено ⇨ 139.

Задні протитуманні фари

світиться жовтим.

Задні протитуманні фари ввімкнено ⇨ 140.

Круїз-контроль

світиться білим або зеленим.

Світиться білим

Система увімкнена.

Світиться зеленим

Круїз-контроль увімкнений.

Круїз-контроль ⇨ 174.

Автомобіль попереду

світиться зеленим або жовтим кольором.

Світиться зеленим

У даній смузі попереду система розпізнала автомобіль.

Світиться жовтим

Відстань до автомобіля попереду зменшується до небезпечної або наближення до іншого автомобіля відбувається занадто швидко.

Повідомлення про небезпеку зіткнення спереду ⇨ 178.

Обмежувач швидкості

світиться білим або зеленим.

Світиться білим

Система увімкнена.

Світиться зеленим

Обмежувач швидкості увімкнений. Задана швидкість вказана поруч зі значком .

Обмежувач швидкості ⇨ 176.

Допоміжна система визначення дорожніх знаків

- контрольний індикатор, де відображаються виявлені дорожні знаки.

Допоміжна система визначення дорожніх знаків ⇨ 185.

Дверцята відчинені

світиться червоним.

Дверцята чи багажник відчинено.

Інформаційні дисплеї

Центр інформації для водіїв

Центр інформації для водіїв знаходиться на панелі приладів.

В залежності від модифікації моделі і панелі приладів в якості центру інформації для водія може використовуватися базовий дисплей, дисплей середнього рівня або дисплей вищого рівня.

У центрі інформації для водіїв відображається така інформація відповідно до наявного обладнання:

- загальний пробіг автомобіля та одометр
- інформація про автомобіль
- інформація про подорож/пальне
- інформація про економічні показники під час водіння
- повідомлення автомобіля й попередження
- налаштування автомобіля

Дисплей спрощеної модифікації

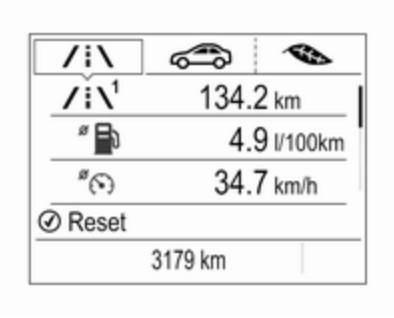

Перелік основних меню:

- Інформація щодо пробігу/рівня пального, яка відображається на сторінці /i\ (див. опис нижче).
- Інформація про автомобіль, яка відображається на сторінці (див. опис нижче).
- Інформація про економічні показники, яка відображається на сторінці (див. опис нижче).

Деякі з функцій, що відображаються на екрані, відрізняються, залежно від того, рухається автомобіль чи стоїть. Крім того, деякі функції діють тільки під час руху автомобіля.

Дисплей вдосконаленої модифікації

Перелік основних меню:

- Інформація про пробіг та рівень пального, яка відображається на сторінці **Відомості** i (див. опис нижче).
- Інформація про автомобіль, яка відображається на сторінці **Опції** (див. опис нижче).

Деякі з функцій, що відображаються на екрані, відрізняються, залежно від того, рухається автомобіль чи стоїть. Крім того, деякі функції діють тільки під час руху автомобіля.

Вибір меню та функцій

Меню та функції можна вибрати за допомогою кнопок на важелі перемикання поворотів.

Натискайте **MENU**, щоб перейти з одного головного меню до іншого чи повернутися з підменю до меню вищого рівня.

Щоб вибрати підменю або ввести число, поверніть коліщатко регулятора.

Для вибору й підтвердження функцій натискайте кнопку **SET/CLR**.

За потреби на екрані центру інформації для водія відображаються спливаючі повідомлення автомобіля та службові повідомлення. Для підтвердження повідомлень натискайте **SET/CLR**. Повідомлення автомобіля ⇨ 117.

Меню інформації про пробіг та рівень пального /i\ або меню інформації i

Далі наведено повний список сторінок, які можна відкривати в меню Info (Інформація). У деяких автомобілях певні функції можуть бути недоступними. На деяких зображеннях певні функції позначаються значками.

Щоб вибрати сторінку, поверніть коліщатко регулятора:

- Лічильник щоденного пробігу 1/2 або A/B
- Середня витрата пального
- Середня швидкість
- Цифрова швидкість
- Пробіг без дозаправки пальним
- Миттєва витрата пального
- Час до заміни мастила
- Тиск у шинах
- Допоміжна система визначення дорожніх знаків
- Дистанція руху
- Таймер

На дисплеї спрощеної модифікації сторінки "Термін експлуатації мастила", "Тиск у шинах", "Допоміжна система визначення дорожніх знаків" і "Дистанція руху" відображаються в меню "Інформація про автомобіль" - для переходу до цього меню виберіть 🚗.

Лічильник щоденного пробігу 1/2 або A/B

На одометрі відображається відстань, пройдена автомобілем після останнього скидання показників.

Лічильник щоденного пробігу реєструє пробіг до 9999 км, після чого відлік знову починається з 0.

Для скидання натисніть **SET/CLR** на кілька секунд.

Вміст сторінок 1/A і 2/B з інформацією лічильника щоденного пробігу можна скидати окремо, коли відповідна сторінка відображається на екрані.

Середня економія пальн.
Відображення середньої витрати пального. Виміри можна обнулити у будь-який час, при цьому обчислення розпочнеться із вихідного значення.

Для скидання натисніть **SET/CLR** на кілька секунд.

Середня швидкість
Відображення середньої швидкості. Показник можна скинути в будь-який час.

Для скидання натисніть **SET/CLR** на кілька секунд.

Цифрова швидкість
Відображення показників поточної швидкості в цифровому форматі.

Пробіг без дозаправки пальним
Пробіг без дозаправки обчислюється з урахуванням поточного рівня та поточної витрати пального. Дисплей показує середні значення.

Після дозаправки пробіг через короткий проміжок часу оновлюється автоматично.

Коли рівень у паливному баку занизький, на екрані відображається повідомлення і засвічується контрольний індикатор ⛽ у датчику рівня пального.

Якщо паливний бак потрібно заправити негайно, відображене попередження не зникає з екрана. Окрім цього, блимає контрольний індикатор ⛽ у датчику рівня пального ⇨ 107.

Instantaneous Fuel Consumption (Миттєве споживання пального)
Відображення миттєвого значення витрати пального.

Remaining Oil Life (Тривалість терміну служби масла)
Відображається розрахунковий термін служби мастила. Число в процентах означає залишок терміну служби моторного мастила ⇨ 97.

Tyre Pressure (Тиск у шинах)
Показує тиск в шинах усіх коліс під час руху ⇨ 225.

Допоміжна система визначення дорожніх знаків
Відображення дорожніх знаків, виявлених на поточній ділянці маршруту ⇨ 185.

Following Distance (Безпечна дистанція)
Показує відстань у секундах до транспортного засобу, який рухається попереду ⇨ 180.

Таймер
Вказівки щодо запуску та зупинки відображаються на екрані дисплея. Для скидання натисніть **SET/CLR**.

- меню інформації про економічні показники

- Основні споживачі
- Тенденція стану економічності
- індекс економічності

На дисплеї вдосконаленої модифікації сторінки "Основні споживачі", "Тенденція економічності" і "Індекс економічності" відображаються в меню "Інформація щодо пробігу/рівня пального" - для переходу до цього меню виберіть **Відомості**.

Top Consumers (Основні споживачі)

Список найбільших увімкнених споживачів, що забезпечують ваш комфорт, позначається у низхідному порядку. Позначається потенціал економії пального.

Якщо поїздки відбуваються нечасто, для збільшення навантаження на двигун автоматично вмикається система підігріву заднього вікна. У такому випадку заднє вікно з підігрівом без втручання водія вказується як один з найбільших споживачів.

Economy Trend (Економічний режим)

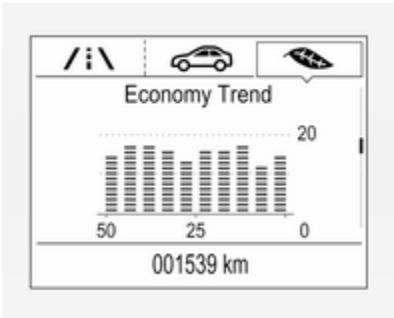

Показує середній рівень споживання для останніх 50 км. Заповнені сегменти позначають споживання з кроком у 5 км і відображають ефект топографії або ж стилю водіння водія на споживання пального.

Індекс економічності

На шкалі економічності показаний поточний рівень витрати пального. Для економії пального використовуйте такий стиль водіння, щоб заповнені сегменти залишатися в межах зони Eco. Що більше сегментів заповнено - тим більше споживання пального.

Водночас вказується середній рівень споживання пального.

Меню інформації про автомобіль або меню настройок

Далі наведено повний список сторінок, які можна відкривати в Меню настройок. У деяких автомобілях певні функції можуть бути недоступними. На деяких зображеннях певні функції позначаються значками.

Виберіть сторінку поворотом коліщатка регулятора, а потім дотримуйтеся вказівок, наведених у підменю:

- Одиниці вимірювання
- Інформаційні сторінки

- Попередження про перевищення швидкості
- Навантаження на шини

Одиниці вимірювання
Під час відображення одиниць вимірювання натисніть кнопку **SET/CLR**. Виберіть одиниці британської або метричної системи коліщатком регулятора. Для підтвердження вибору натисніть **SET/CLR**.

Інформаційні сторінки
Під час відображення інформаційних сторонок натисніть кнопку **SET/CLR**. Буде показаний повний список пунктів меню Info. За допомогою коліщатка регулятора виберіть функції, які потрібно відображати на інформаційній сторінці, і натисніть **SET/CLR** на підтвердження вибору. Вибрані сторінки позначаються прапорцем ✔. Функції, які не відображатимуться, не позначені прапорцем. Див. пункт **Меню Info (Інформація)** вище.

Попередження про перевищення швидкості

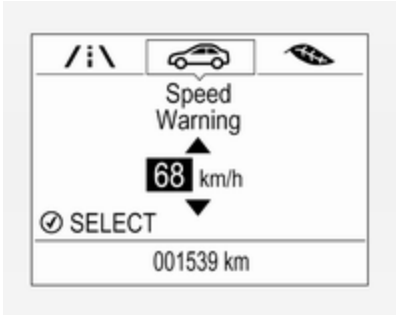

Функція попередження про швидкість попереджає водія про перевищення заданої швидкості.

Для того щоб налаштувати попередження про швидкість, натисніть кнопку **SET/CLR** під час відображення цієї сторінки. Виберіть потрібне значення поворотом коліщатка регулятора. Щоб встановити швидкість, натисніть кнопку **SET/CLR**. Після встановлення швидкості цю функцію можна вимкнути кнопкою **SET/CLR** під час відображення цієї сторінки. В разі перевищення встановленого обмеження швидкості відображається спливаюче повідомлення і лунає звуковий сигнал.

Tyre Load (Навантаження на шину)
Можна вибирати категорію тиску в шинах відповідно до фактичного значення тиску ⇨ 225. Поверніть коліщатко регулятора, щоб вибрати одну з категорій: **Light (Світло)**, **Eco (Eco)** або **Max (Макс.)**.

Для підтвердження вибору категорії натисніть **SET/CLR**.

Інформаційний дисплей

Інформаційний дисплей знаходиться поруч із панеллю приладів.

У залежності від конфігурації автомобіля, він устаткований

- **Графічний інформаційний дисплей**

  або
- **Кольоровий інформаційний дисплей розміром 7"** із сенсорним екраном

або

- **Кольоровий інформаційний дисплей розміром 8"** із сенсорним екраном

На інформаційному дисплеї може відображатися така інформація:

- час ⇨ 90
- зовнішня температура ⇨ 90
- дата ⇨ 90
- Інформаційно-розважальна система (див. опис у посібнику до інформаційно-розважальної системи)
- індикація камери заднього виду ⇨ 183
- індикація вказівок системи допомоги під час паркування ⇨ 181
- навігація (див. опис у посібнику до інформаційно-розважальної системи)
- системні повідомлення
- параметри для персоналізації автомобіля ⇨ 119

Графічний інформаційний дисплей

⏻: увімкнення дисплея.

Щоб перейти до головного меню, натисніть **MENU**.

Щоб вибрати сторінку меню, поверніть **MENU**.

MENU: підтвердження вибору.

BACK: вихід з меню без зміни настройок.

Кольоровий інформаційний дисплей 7"

Вибір меню та параметрів

Доступ до функцій і параметрів можна отримати на дисплеї.

⏻: увімкнення дисплея.

⌂: відображення головної сторінки.

Торкніться значка потрібного меню.

На підтвердження вибору торкніться відповідного значка.

Щоб повернутися до меню вищого рівня, торкніться ⮌.

⌂: повернення до головної сторінки.

Додаткову інформацію див. в Інструкції з експлуатації інформаційно-розважальної системи.

Персоналізація автомобіля ⇨ 119.

Кольоровий інформаційний дисплей 8"

Вибір меню та параметрів

Передбачені три способи керування дисплеєм:

- за допомогою кнопок, розташованих знизу дисплея
- дотиками пальця до сенсорного екрана
- за допомогою функції розпізнавання мовлення

Керування за допомогою кнопок

⏻: увімкнення дисплея.

⌂: відображення головної сторінки.

Щоб вибрати значок меню чи функцію або прокрутити список підменю, поверніть **MENU**.

MENU: підтвердження вибору.

BACK: вихід з меню без зміни настройок.

⌂: повернення до головної сторінки.

Додаткову інформацію див. в Інструкції з експлуатації інформаційно-розважальної системи.

Керування за допомогою сенсорного екрана

Дисплей має бути увімкнений кнопкою ⏻. Щоб вибрати головну сторінку, натисніть ⌂.

Щоб вибрати на екрані значок меню або функцію, торкніться їх пальцем.

Для прокрутки довгого списку підменю вгору/вниз потягніть його пальцем.

На підтвердження вибору певної функції або елемента, торкніться їх пальцем.

⮌ (екранна): вихід з меню без зміни параметрів.

⌂: повернення до головної сторінки.

Додаткову інформацію див. в Інструкції з експлуатації інформаційно-розважальної системи.

Розпізнавання мовлення
Опис міститься в інструкції з експлуатації інформаційно-розважальної системи.

Персоналізація автомобіля ⇨ 119.

Сервісний режим ("Валет")

Доступ деяких водіїв до певних функцій центру інформації для водія або інформаційного дисплею можна обмежити.

Сервісний режим ("Валет") можна ввімкнути й вимкнути в підменю меню **Налаштув.** персоналізації автомобіля.

Персоналізація автомобіля ⇨ 119.

Додаткову інформацію див. в Інструкції з експлуатації інформаційно-розважальної системи.

Повідомлення автомобіля

У більшості випадків повідомлення відображаються в центрі інформації для водія, іноді їх відображення супроводжується попереджувальними звуковими сигналами.

Для підтвердження повідомлення натисніть **SET/CLR** на важелі перемикання сигналів повороту.

Повідомлення автомобіля й службові повідомлення

Повідомлення автомобіля відображаються як текст. Дотримуйтеся інструкцій, наведених у повідомленнях.

Попереджувальні звукові сигнали

Під час запуску двигуна чи водіння

Тільки один попереджувальний сигнал пролунає за один раз.

Попереджувальний сигнал про непристебнутий пас безпеки має пріоритет над будь-яким іншим попереджувальним сигналом.

- Якщо дверцята, двері багажного відділення або капот відкриті.
- Якщо пасок безпеки не пристібнутий.
- Якщо перевищено певну швидкість з увімкненим стоянковим гальмом.

- Якщо досягнуте встановлене обмеження швидкості або можлива межа швидкості.
- Якщо в центрі інформації водія відображається попереджувальне повідомлення.
- Якщо дистанція до автомобіля попереду занадто мала.
- Якщо в салоні автомобіля немає електронного ключа.
- У разі ненавмисної зміни смуги руху.
- Якщо система допомоги під час паркування виявляє об'єкт.
- Якщо виявлено низький рівень пального.

Коли автомобіль припаркований і/чи дверцята водія відчинені

- Із увімкненими зовнішніми ліхтарями.

При спрацюванні автостопу

- При відчиненні дверцят водія.
- Якщо не виконано будь-яку з умов для автоматичного запуску.

Заряд батареї

При розрядженні акумулятора в центрі інформації для водія з'являється попереджувальне повідомлення чи код попередження 174.

1. Негайно вимкніть будь-які споживачі електроенергії, які не є необхідними для безпечного руху, наприклад, підігрів сидінь, обігрів заднього скла чи інші основні споживачі.
2. Зарядіть акумулятор шляхом достатньо тривалої поїздки або ж за допомогою зарядного пристрою.

Попереджувальне повідомлення або код попередження зникнуть після двох послідовних запусків двигуна, які не призведуть до падіння напруги акумулятора.

Якщо акумулятор зарядити не вдається, зверніться до автомайстерні для усунення неполадки.

Персоналізація автомобіля

Змінити параметри й налаштувати роботу автомобіля відповідно до своїх потреб можна на інформаційному дисплеї.

Залежно від обладнання автомобіля та чинних у країні нормативів, деякі описані нижче функції можуть бути відсутніми.

Деякі функції відображаються чи активуються лише за умови ввімкненого двигуна.

Індивідуальні налаштування

Графічний інформаційний дисплей

Натисніть **MENU**, щоб відкрити відповідне меню.

Виберіть **Налаштування (Settings)**, прокрутіть список і виберіть **Налаштування автомобіля (Vehicle Settings)**

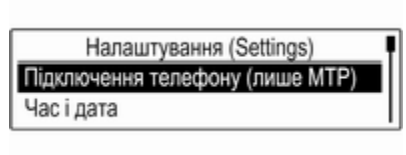

У відповідних підменю можна змінити такі параметри:

Налаштування автомобіля (Vehicle Settings)

- **Клімат і якість повітря**

  Авторегул. швидкості вентилятора: регулювання потоку повітря в кабіні, коли клімат-контроль працює в автоматичному режимі.

  Автопідігрів сидінь: автоматичне ввімкнення підігріву сидінь.

  Автообдування вікон: увімкнення та вимкнення системи автоматичного усунення запотівання.

  Автообдування заднього вікна: автоматичне увімкнення чи вимкнення обігріву заднього скла.

- **Система запобігання зіткненню**

  Допомога під час паркування: увімкнення та вимкнення ультразвукових датчиків.

- **Комфорт і зручність**

  Гучність сигналу попередження: зміна гучності попереджувальних звукових сигналів.

  Персоналізація водієм: увімкнення чи вимкнення функції персоналізації.

  Увімкнення заднього склоочисника під час руху заднім ходом: автоматично вмикає чи вимикає очисник заднього скла після ввімкнення задньої передачі.

- **Освітлення**

  Увімкнення світла для легшого пошуку авто:

  Увімкнення чи вимкнення освітлення під час входу.

  Освітлення під час виходу:

  Увімкнення чи вимкнення і змінення тривалості освітлення під час виходу.

Ліво- чи правосторонній рух: перемикання освітлювальних приладів для лівобічного чи правобічного руху.

Система адаптивного світла фар: зміна налаштувань для функцій світлодіодних фар.

- **Електрозамки дверей**

  Розбл. дв. водія після блок. всіх дв.: увімкнення та вимкнення функції замкнення дверцят, коли відчинено дверцята водія.

  Автоблокування дверей: увімкнення та вимкнення функції автоматичного замкнення дверей після ввімкнення запалювання.

  Замикання дверей із затримкою: увімкнення та вимкнення функції блокування дверцят із затримкою.

- **Дистанційне замкнення, відімкнення та запуск**

  Сигнал фарами під час дистанційного відмикання:

  Увімкнення чи вимкнення спрацьовування ліхтаря аварійної сигналізації під час відмикання.

  Зворотній сигнал замикання: зміна типу реакції на замикання автомобіля.

  Розблокування дверей з пульта: зміна конфігурації для відмикання лише дверцят водія чи всього автомобіля під час відмикання.

  Повторне замкнення дистанційно відімкнутих дверцят: увімкнення чи вимкнення функції автоматичного повторного блокування після відмикання автомобіля без відкривання дверцят.

  Дистанційне керування вікном: увімкнення й вимкнення функції керування вікнами з електропідйомниками за допомогою пульта дистанційного керування.

  Пасивне відмикання дверцят: Зміна конфігурації для відмикання лише дверцят водія чи всього автомобіля під час відмикання.

  Пасивне блокування увімкнення й вимкнення функції пасивного замикання. Коли цю функцію ввімкнено, автомобіль автоматично замикається через декілька секунд після зачинення всіх дверцят (за умови, що електронний ключ не лишився в автомобілі).

  Сигнал: ключ залишено в авто: увімкнення й вимкнення звукового попередження про те, що електронний ключ лишився в автомобілі.

- **Відновити заводські параметри**:

  Скидання всіх параметрів до заводських налаштувань.

- **Режим "паркувальник"**:

  Див. інструкцію з експлуатації інформаційно-розважальної системи.

Індивідуальні налаштування

7" Кольоровий інформаційний дисплей

Натисніть ⌂, виберіть **Параметри**, а потім виберіть на сенсорному екрані **Автомобіль**.

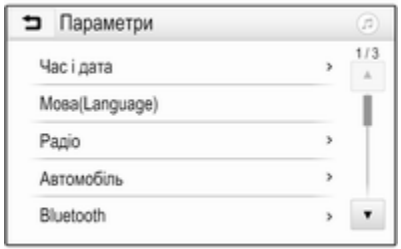

У відповідних підменю можна змінити такі параметри:

Автомобіль

- **Клімат і якість повітря**

  Макс. швидкість автом. вентилятора: регулювання потоку повітря в кабіні, коли клімат-контроль працює в автоматичному режимі.

  Автопідігрівання сидінь: автоматичне ввімкнення підігріву сидінь.

  Автообдування скла: увімкнення та вимкнення системи автоматичного усунення запотівання.

  Автообдування заднього скла: автоматичне увімкнення чи вимкнення обігріву заднього скла.

- **Системи запобігання зіткненню**

  Допомога під час паркування: увімкнення та вимкнення ультразвукових датчиків.

- **Комфорт і зручність**

  Гучність сигналу: зміна гучності попереджувальних звукових сигналів.

  Персоналізація автомобіля водієм: увімкнення чи вимкнення функції персоналізації.

  Автооч.задн.скла при русі задн.ходом: автоматично вмикає чи вимикає очисник заднього скла після ввімкнення задньої передачі.

- **Освітлення**

  Габаритні ліхтарі автомобіля: увімкнення чи вимкнення освітлення під час входу.

  Освітлення під час виходу: увімкнення чи вимкнення і змінення тривалості освітлення під час виходу.

  Ліво- або правосторонній рух: перемикання освітлювальних приладів для лівобічного чи правобічного руху.

  Система адаптивного світла фар: зміна налаштувань для функцій світлодіодних фар.

- **Замки дверцят з електроприводом**

  Відімк.двер.водія після замкн.всіх двер.: увімкнення та вимкнення функції замкнення дверцят, коли відчинено дверцята водія.

  Автозамкнення дверцят: увімкнення та вимкнення функції автоматичного замкнення дверей після ввімкнення запалювання.

Замикання дверей із затримкою: увімкнення та вимкнення функції блокування дверцят із затримкою.

- **Дист. замик., відімк., запуск**

  Сигнал фарами під час дист. відімкнення: увімкнення чи вимкнення спрацьовування ліхтаря аварійної сигналізації під час відмикання.

  Зворотній сигнал замикання: зміна типу реакції на замикання автомобіля.

  Дистанційне відімкнення дверцят: зміна конфігурації для відмикання лише дверцят водія чи всього автомобіля під час відмикання.

  Повт.замкн.дистанційно відімк.двер.: увімкнення чи вимкнення функції автоматичного повторного блокування після відмикання автомобіля без відкривання дверцят.

  Дистанційне керування вікнами: увімкнення й вимкнення функції керування вікнами з електропідйомниками за допомогою пульта дистанційного керування.

  Пасивне відмикання дверцят: Зміна конфігурації для відмикання лише дверцят водія чи всього автомобіля під час відмикання.

  Пасивне замкнення дверцят увімкнення й вимкнення функції пасивного замикання. Коли цю функцію ввімкнено, автомобіль автоматично замикається через декілька секунд після зачинення всіх дверцят (за умови, що електронний ключ не лишився в автомобілі).

  Попер.про залиш.у салоні ключ: увімкнення й вимкнення звукового попередження про те, що електронний ключ лишився в автомобілі.

Індивідуальні налаштування

8" Кольоровий інформаційний дисплей

Натисніть ⌂ і виберіть значок **НАЛАШТУВАН.**.

У відповідних підменю можна змінити такі параметри:

Автомобіль

- **Якість повітря і кондиц.**

  Швидкість вентилятора авто: регулювання потоку повітря в кабіні, коли клімат-контроль працює в автоматичному режимі.

  Автоматичний обігрів сидінь: автоматичне ввімкнення підігріву сидінь.

Автоматичне відпотівання: увімкнення та вимкнення системи автоматичного усунення запотівання.

Автомат. відпотівання заднього скла: автоматичне увімкнення чи вимкнення обігріву заднього скла.

- **Система виявлення небезп. зіткнення**

  Паркувальний асистент: увімкнення та вимкнення ультразвукових датчиків.

- **Комфорт і зручність**

  Гучність попереджув. звуков. сигналу: зміна гучності попереджувальних звукових сигналів.

  Персоналізація водієм: увімкнення чи вимкнення функції персоналізації.

  Автоматич. витир. у зворотн. напрямку: автоматично вмикає чи вимикає очисник заднього скла після ввімкнення задньої передачі.

- **Освітлення**

  Габаритні вогні автомобіля: увімкнення чи вимкнення освітлення під час входу.

  Освітлення при виході: увімкнення чи вимкнення і змінення тривалості освітлення під час виходу.

  Рух справа чи зліва: перемикання освітлювальних приладів для лівобічного чи правобічного руху.

  Адаптивне світло фар: зміна налаштувань для функцій світлодіодних фар.

- **Напруга замків дверей**

  Антиблокування відчинених дверей : увімкнення та вимкнення функції замкнення дверцят, коли відчинено дверцята водія.

  Автоматичне замикання дверей: увімкнення та вимкнення функції автоматичного замкнення дверей після ввімкнення запалювання.

  Замикання дверей із затримкою: увімкнення та вимкнення функції блокування дверцят із затримкою. Коли цю функцію увімкнено, дверцята замикаються тільки тоді, коли всі вони зачинені.

- **Дистанц. зачин., відчинення, запуск**

  Світл. сигнал про дистанц. відчинення: увімкнення чи вимкнення спрацьовування ліхтаря аварійної сигналізації під час відмикання.

  Зворотній сигнал замикання: зміна типу реакції на замикання автомобіля.

  Дистанційне відчинення дверей: зміна конфігурації для відмикання лише дверцят водія чи всього автомобіля під час відмикання.

  Знов зачинити дист. відчинені двері: увімкнення чи вимкнення функції автоматичного повторного блокування після відмикання автомобіля без відкривання дверцят.

Дистанційне керування вікнами: увімкнення й вимкнення функції керування вікнами з електропідйомниками за допомогою пульта дистанційного керування.

Пасивне відмикання дверцят: Зміна конфігурації для відмикання лише дверцят водія чи всього автомобіля під час відмикання.

Пасивне зачинення дверей увімкнення й вимкнення функції пасивного замикання. Коли цю функцію ввімкнено, автомобіль автоматично замикається через декілька секунд після зачинення всіх дверцят (за умови, що електронний ключ не лишився в автомобілі).

Сигн. про залиш.в авт. пульт дист.кер.: увімкнення й вимкнення звукового попередження про те, що електронний ключ лишився в автомобілі.

Телематичні служби

OnStar

OnStar - це допоміжна система засобів персонального зв'язку, до складу якої входить точка доступу до Wi-Fi. Послуги OnStar доступні цілодобово.

Примітка
У деяких країнах служба OnStar недоступна. Щоб отримати детальнішу інформацію, зверніться по допомогу на станцію технічного обслуговування.

Примітка
Щоб служба OnStar була доступною та готовою до роботи, вам потрібна дійсна підписка служби OnStar, справна електроніка автомобіля, мобільний Інтернет і зв’язок із супутником GPS.

Для активації послуг OnStar і створення облікового запису натисніть ⓞ і зверніться до оператора.

Залежно від обладнання автомобіля надаються такі послуги:

- Послуги служби екстреної технічної допомоги в разі поломки автомобіля
- Точка доступу Wi-Fi
- Програма для смартфонів
- Дистанційне керування, а саме, визначення місцезнаходження автомобіля, увімкнення звукового сигналу і ліхтарів, керування центральним замком
- Допомога в разі викрадення автомобіля
- Діагностика автомобіля
- Завантаження розташування

Примітка
Якщо протягом десяти днів не вмикати запалювання автомобіля, модуль OnStar в автомобілі буде вимкнено. Функції, для яких потрібне з’єднання для передачі даних, стануть доступними після ввімкнення запалювання.

Кнопки OnStar

Кнопка конфіденційності

Призначена для ввімкнення та вимкнення передачі даних про місцезнаходження автомобіля: натискайте ⊘, доки не пролунає звукове повідомлення.

Натисніть ⊘, щоб відповісти на виклик оператора або закінчити розмову.

При натисненні ⊘ надається доступ до налаштувань Wi-Fi.

Кнопка запиту обслуговування

При натисненні ON встановлюється зв'язок із оператором.

Кнопка SOS

При натисненні SOS встановлюється терміновий зв'язок із консультантом-фахівцем з екстрених ситуацій.

Індикатор стану

Зелений: Система готова до роботи, передачу даних про місцезнаходження автомобіля увімкнено.

Зелений (блимає): Система здійснює виклик.

Червоний: Виявлено проблему.

Не світиться: Система готова до роботи, передачу даних про місцезнаходження автомобіля вимкнено або система знаходиться у стані очікування.

Короткочасне блимання червоним/зеленим: Передачу даних про місцезнаходження автомобіля вимкнено.

Послуги системи OnStar

Послуги загального призначення

Щоб отримати інформацію, наприклад, про час роботи, об'єктів інфраструктури або про пункти призначення, а також, щоб отримати допомогу в разі поломки автомобіля, пошкодження колеса або потреби у терміновій заправці паливного баку, натисніть ON і зверніться до оператора.

Допомога в екстрених ситуаціях

У разі виникнення екстреної ситуації натисніть SOS й порадьтеся з оператором. Після цього консультант викличе аварійну службу або технічну допомогу до вашого автомобіля.

У разі ДТП зі спрацюванням подушок безпеки або переднатягувачів пасків безпеки, виклик аварійної служби відбувається автоматично. Консультант негайно встановить зв'язок з вашим автомобілем, щоб з'ясувати, яка саме допомога вам потрібна.

Точка доступу Wi-Fi

Точка доступу до Wi-Fi в автомобілі надає доступ до Інтернету за технологією 4G/LTE на максимальній швидкості, передбаченій цим стандартом.

Примітка
У деяких країнах функція точки доступу Wi-Fi недоступна.

Можна підключати не більше семи пристроїв.

Щоб підключити мобільний пристрій до точки доступу до Wi-Fi, виконайте описані нижче дії:

1. Натисніть ⊛ і виберіть на інформаційному дисплеї налаштування Wi-Fi. Це такі налаштування: ім'я точки доступу Wi-Fi (SSID), пароль та тип підключення.
2. Розпочніть пошук мережі Wi-Fi у своєму мобільному пристрої.
3. Виберіть у списку на екрані точку доступу свого автомобіля (SSID).
4. Коли на мобільному пристрої з'явиться запит на введення паролю, уведіть пароль.

Примітка
Щоб змінити ідентифікатор SSID або пароль, натисніть ⊛. Після цього можна розпочати розмову з оператором або ввійти у свій обліковий запис.

Якщо потрібно вимкнути точку доступу до Wi-Fi, натисніть ⊛ і зверніться до оператора.

Програма для смартфону

За допомогою програми для смартфону "myOpel" деякі функції автомобіля можна виконувати дистанційно.

Нижче наведено список доступних функцій:

- Замикання й відмикання автомобіля.
- Вмикання звукового сигналу та ліхтарів аварійної сигналізації.
- Перевірка рівня пального, терміну служби моторного мастила та тиску в шинах (тільки на наявності системи контролю тиску в шинах).
- Надсилання пункту призначення в систему навігації автомобіля (за наявності вбудованої системи навігації).
- Визначення місцезнаходження автомобіля на карті.
- Керування налаштуваннями мережі Wi-Fi.

Щоб скористатися цими функціями, завантажте програму з магазину App Store® або магазину Google Play™.

Пульт дистанційного керування

У разі необхідності зателефонуйте з будь-якого телефону оператору, який може дистанційно керувати певними функціями автомобіля. Номер телефону OnStar можна знайти на веб-сайті відповідної країни.

Нижче наведено список доступних функцій:

- Замикання й відмикання автомобіля.
- Надання інформації про місцезнаходження автомобіля.
- Вмикання звукового сигналу та ліхтарів аварійної сигналізації.

Допомога в разі викрадення автомобіля

У разі викрадення автомобіля повідомте про це відповідні органи влади та зверніться по допомогу до відповідної служби OnStar. Зателефонувати оператору можна з будь-якого телефону. Номер телефону OnStar можна знайти на веб-сайті відповідної країни.

OnStar може надати допомогу у визначенні місцезнаходження й поверненні автомобіля.

Попередження про спрацьовування сигналізації

У разі спрацювання системи запобігання викраденню автомобіля до системи OnStar надсилається повідомлення. Після цього ви отримаєте SMS-повідомлення або повідомлення електронної пошти з інформацією про цей випадок.

Запобігання запуску двигуна

За допомогою сигналів телеуправління система OnStar може запобігти запуску двигуна автомобіля після його вимкнення.

Діагностика за вимогою

У будь-який час можна натиснути ⓞ і звернутися до оператора з проханням виконати поточну діагностику для виявлення проблеми, наприклад, у разі появи повідомлення автомобіля. Залежно від результатів консультант надасть потрібну допомогу.

Звіт про результати діагностики

Автомобіль автоматично передає дані діагностики в систему OnStar, яка щомісяця надсилає електронною поштою звіт власнику автомобіля, а також у вказану ним СТО.

Примітка

У вашому обліковому записі можна вимкнути функцію надсилання сповіщень на станцію технічного обслуговування.

У звіті містяться дані про стан основних робочих систем автомобіля, таких як двигун, трансмісія, подушки безпеки, протиблокувальна система гальм (ABS) тощо. Там також надається інформація про компоненти, які, можливо, потребують технічного обслуговування, та про тиск у шинах (лише за наявності системи контролю тиску в шинах).

Для перегляду більш детальної інформації перейдіть за посиланням у повідомленні електронної пошти й увійдіть в свій обліковий запис.

Завантаження розташування

Потрібний пункт призначення можна завантажити безпосередньо в систему навігації.

Натисніть ⓞ для встановлення зв'язку з оператором і розкажіть йому про цей пункт призначення або об'єкт інфраструктури.

Оператор може знайти будь-яку адресу чи об'єкт інфраструктури і передати пункт призначення безпосередньо у вбудовану систему навігації.

Налаштування системи OnStar

PIN-код системи OnStar

Для отримання повного доступу до всіх послуг OnStar, необхідно знати чотиризначний PIN-код. Особистий PIN-код надається під час першого звернення до оператора.

Щоб змінити PIN-код, натисніть ⓞ для виклику оператора.

Дані облікового запису

Абоненти системи OnStar мають облікові записи де зберігаються всі їхні дані. Якщо потрібно внести зміни у дані облікового запису, натисніть ⓞ і зверніться до оператора або увійдіть до свого облікового запису.

Якщо послуги OnStar використовуються в іншому автомобілі, натисніть ⓞ і попросіть перенести обліковий запис в цей автомобіль.

Примітка
У будь-якому випадку, якщо автомобіль здано на утилізацію, продано або передано іншим чином, негайно повідомте службу OnStar про зміни та припиніть надання послуг OnStar на цьому автомобілі.

Місцезнаходження автомобіля

Якщо визначення місцезнаходження автомобіля входить до пакету послуг OnStar, і цю послугу ввімкнено, ці дані передаються в систему. Про передачу цих даних свідчить повідомлення на інформаційному дисплеї.

Щоб увімкнути або вимкнути передачу даних про місцезнаходження автомобіля, натискайте ⓝ, доки не почуєте звукове повідомлення.

У момент вимкнення передачі, а також під час кожного запуску двигуна, індикатор стану короткий час блиматиме червоним і зеленим світлом.

Примітка
Якщо вимкнути передавання координат автомобіля, деякі послуги стануть недоступними.

Примітка
Місцезнаходження автомобіля завжди доступне службі OnStar у разі екстреної ситуації.

Правила захисту конфіденційної інформації можна подивитися у своєму обліковому запису.

Оновлення програмного забезпечення

Система OnStar може дистанційно оновлювати програмне забезпечення без будь-яких повідомлень чи вашої згоди. Такі оновлення здійснюються з міркувань поліпшення або підтримання рівня захисту й безпеки або робочих характеристик автомобіля.

Ці оновлення можуть стосуватися проблем захисту конфіденційної інформації. Правила захисту конфіденційної інформації можна подивитися у своєму обліковому запису.

ERA GLONASS

ERA GLONASS - це служба допомоги в екстрених ситуаціях, яка викликається автоматично або вручну. В разі надзвичайної ситуації центри по екстреним ситуаціям надають потрібну допомогу та інформацію.

У разі ДТП зі спрацюванням подушок безпеки або переднатягувачів пасків безпеки, виклик аварійної служби здійснюється автоматично. Негайно встановлюється зв'язок з оператором, який визначає, яка саме допомога потрібна.

⚠ Небезпека

Ця служба доступна лише на тих ринках, де її використання обумовлене вимогами законодавства. Крім того, функція ручного чи автоматичного виклику служби екстреної допомоги діє за наявності центрів екстреної допомоги та залежить від інфраструктури в країні.

Примітка
Для того щоб система була доступною та готовою до роботи, потрібне діюче електричне обладнання автомобіля, служба мобільного зв'язку і лінія супутникового зв'язку GLONASS. У деяких варіантах комплектації обладнання використовується батарея резервного живлення.

Кнопки керування

Кнопка SOS
Щоб встановити зв'язок зі службою допомоги в екстрених ситуаціях, натисніть, а після підказки, натисніть цю кнопку ще раз.

Кнопка ТЕСТ
Натисніть, щоб скасувати виклик або для обслуговування (лише для технічного персоналу).

Індикатор стану

Система надає голосові повідомлення або змінює колір індикатора.

Зелений : Система знаходиться в стані готовності або в стані очікування відповіді оператора після встановлення зв'язку. В цей час оператор може здійснити зворотний виклик (максимальний час очікування становить приблизно 2 години, запалювання може бути вимкнутим).

Зелений блимаючий : Система набирає номер телефону, передає дані або встановлено голосовий зв'язок.

Червоний : Система завантажується (не більше 15 секунд) після ввімкнення запалювання. Після завантаження колір індикатора змінюється на зелений. Якщо колір індикатора залишається червоним або змінюється з зеленого на червоний, це є ознакою несправності. Зверніться до СТО.

Червоний блимаючий : Виклик неможливий, наприклад, через недоступність мережі мобільного зв'язку.

Червоний/зелений блимаючий : Система в тестовому режимі. Не натискайте кнопки і дочекайтеся завершення.

Не світиться : Система вимкнена.

Примітка

За дуже холодної погоди прогрівання батареї резервного живлення потребує деякого часу. Коли вона в робочому стані, колір світлодіодного індикатора змінюється з червоного на зелений.

Якщо після ввімкнення запалювання індикатор не засвічується, зверніться до СТО.

Освітлення

Зовнішнє освітлення **131**
Вимикач світла 131
Автоматичне регулювання освітлення 132
Дальнє світло 133
Система керування дальнім світлом 133
Мигання фар 134
Регулювання діапазону освітлення фарами 134
Робота фар під час їзди закордоном 134
Освітлення при денному світлі 136
Адаптивне переднє освітлення 136
Ліхтарі аварійної сигналізації 138
Сигнали повороту та зміни смуги руху 139
Передні протитуманні фари .. 139
Задня протитуманна фара 140
Ліхтарі заднього ходу 140
Запотівання кришок фар 140
Освітлення салону **140**
Регулювання освітлення панелі приладів 140
Світильники для читання 141
Освітлення відділення для рукавичок 141
Ліхтарі в сонцезахисних козирках 142
Характерні особливості освітлення **142**
Освітлення під час входу 142
Освітлення виходу 142
Система захисту від розряджання акумуляторної батареї 143

Зовнішнє освітлення

Вимикач світла

Перемикач освітлення:

⏻ : світло вимк.
⇶ : бокові ліхтарі
≣D : ближнє світло

Контрольний індикатор ⇶ ⇨ 108.

Вимикач світла з автоматичним регулюванням освітлення

Перемикач освітлення:

AUTO : автоматичне управління освітленням: зовнішнє освітлення вмикається та вимикається автоматично залежно від зовнішніх умов освітлення

⏻ : увімкнення чи вимкнення автоматичної системи освітлення. Перемикач повертається в положення AUTO

⇶ : бокові ліхтарі

≣D : ближнє світло

Задні ліхтарі

Задні ліхтарі засвічуються разом із ближнім світлом фар та боковими ліхтарями.

Автоматичне регулювання освітлення

Коли функцію автоматичного керування освітленням увімкнено, а двигун працює, система автоматично перемикається на режим освітлення при денному світлі або на режим увімкнення фар, залежно від навколишнього освітлення та даних системи датчиків дощу.

Освітлення при денному світлі. ⇨ 136.

Автоматична активація фар

Під час руху в умовах поганої видимості вмикаються фари.

Крім того, фари вмикаються після кількох циклів роботи очисників лобового скла.

Визначення тунелю

Коли автомобіль в'їжджає в тунель, одразу вмикаються фари.

Адаптивне переднє освітлення ⇨ 136.

Дальнє світло

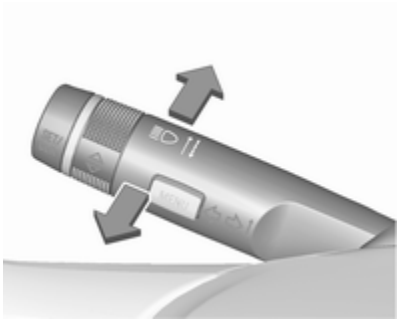

Щоб перемкнутися з ближнього на дальнє світло, натисніть важіль.

Щоб вимкнути дальнє світло, потягніть важіль.

Система керування дальнім світлом ⇨ 136.

Система керування дальнім світлом

Ця функція дає змогу використовувати дальнє світло фар як основний спосіб освітлення вночі, а також коли швидкість автомобіля перевищує 40 км/год.

Автоматичне перемикання на ближнє світло відбувається в таких випадках:

- Камера або датчик на лобовому склі виявляє світло від автомобілів, які рухаються назустріч або попереду.
- Швидкість автомобіля спадає нижче 20 км/год.
- Автомобіль рухається в умовах снігопаду чи туману.
- Автомобіль рухається в межах міста.

Якщо не виявлено жодних обмежень, система перемикає світло на дальнє.

Активація

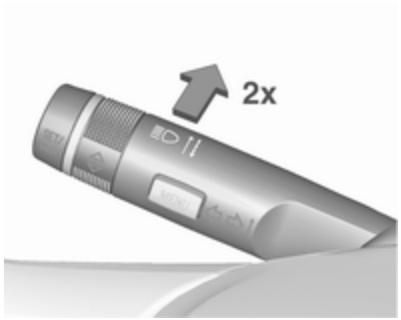

Щоб активувати функцію підтримки дальнього світла, натисніть важіль індикатора двічі. Дальнє світло автоматично вмикається, коли швидкість перевищує 40 км/год.

При активованій системі постійно світиться зелений контрольний індикатор ≣Ⓐ, а синій індикатор ≣D світиться за умови ввімкнення дальнього світла.

Контрольний індикатор ≣Ⓐ ⇨ 108.

Дезактивація

Натисніть важіль індикатора один раз. Вона також вимикається, коли вмикаються передні чи задні протитуманні фари.

Якщо фари вмикаються при ввімкненому дальньому світлі, функція підтримки дальнього світла дезактивується.

Якщо фари вмикаються при вимкненому дальньому світлі, функція помічника дальнього світла залишається ввімкненою.

Під час наступного ввімкнення системи запалення застосовується останній параметр, що використовувався для функції підтримки дальнього світла.

Мигання фар

Щоб увімкнути мигання фар, потягніть важіль.

Якщо потягнути важіль, дальнє світло вимикається.

Адаптивна система головного освітлення зі світлодіодними фарами (AFL-LED) ⇨ 136.

Регулювання діапазону освітлення фарами

Ручне регулювання діапазону освітлення фарами

Щоб адаптувати діапазон освітлення фарами до навантаження автомобіля для запобігання засліпленню: поверніть колесо регулятора в потрібне положення.

0 : передні сидіння зайняті
1 : усі сидіння зайняті
2 : усі сидіння зайняті, а багажник завантажений
3 : сидіння водія зайняте, а багажник завантажений

Автоматичне динамічне вирівнювання фар ⇨ 136.

Робота фар під час їзди закордоном

Асиметричний пучок фар розширює видимість на краю дороги з боку пасажира.

Проте під час подорожування країнами з протилежним напрямком руху слід відповідно відрегулювати фари, щоб уникнути засліплення від зустрічних автомобілів.

Автомобілі з галогенними системами фар

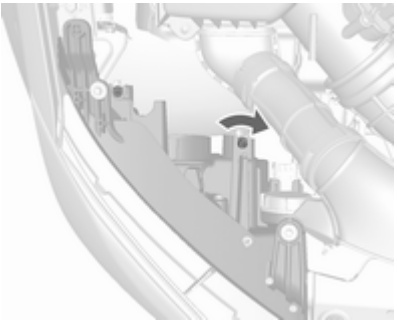

Регулювальні гвинти розташовані над фарами.

Поверніть регулювальний гвинт викруткою на півоберта за годинниковою стрілкою.

Щоб відновити налаштування для лівостороннього руху, поверніть елементи регулювання на корпусах обох фар проти годинникової стрілки на півоберту.

Обережно

Після вимкнення цієї функції перевірте, чи працюють фари належним чином.

Ми рекомендуємо звернутися до автомайстерні.

Автомобілі з системою адаптивного світла фар

1. Ключ у вимикачі запалювання.
2. Потягніть вимикач поворотів та утримуйте його у положенні миготіння фарами.
3. Увімкніть запалювання.
4. Приблизно через п'ять секунд починає блимати контрольний індикатор ⦚, а також лунають звукові сигнали.

В іншій модифікації налаштування фар для руху по протилежній стороні дороги здійснюється в меню персоналізації автомобіля. Виберіть відповідний параметр у **Налаштув.**, ➧ **Автомобіль**.

Персоналізація автомобіля ⇨ 119.

Для нагадування щоразу під час вмикання системи запалювання приблизно чотири секунди блиматиме контрольний індикатор ⦚.

Вимкнення виконується за тією самою процедурою, яку описано вище, але у зворотному порядку. Після вимкнення цієї функції контрольний індикатор ⦚ припинить блимати.

Контрольний індикатор ⦚ ⇨ 108.

Освітлення при денному світлі

Фари денного світла підвищують видимість автомобіля в умовах денного освітлення.

Вони автоматично вмикаються в денний час, коли двигун працює.

Система автоматично перемикає освітлення при денному світлі на світло фар відповідно до стану зовнішнього освітлення. Автоматичне регулювання освітлення ⇨ 132.

Адаптивне переднє освітлення

Адаптивна система головного освітлення діє лише за умови, що для ближнього й дальнього світла використовуються світлодіодні фари. Дальність світла, його розподіл та інтенсивність регулюються залежно від зовнішнього освітлення, типу дороги та дорожньої ситуації.

світлодіодні фари для дальнього та ближнього світла

Світлодіодні фари для дальнього та ближнього світла забезпечують хорошу видимість за будь-яких умов.

Керування ними виконується так само, як галогеновими фарами.

Вмикач освітлення ⇨ 131, фари дальнього світла ⇨ 133, блимання фар ⇨ 134, користування фарами під час поїздок за кордон ⇨ 134.

Автоматичне регулювання освітлення ⇨ 132.

Функції адаптивної системи головного освітлення зі світлодіодними фарами (AFL-LED)

Функції освітлення системи AFL-LED вмикаються автоматично, коли вимикач світла знаходиться в положенні **AUTO**. Перелік функцій системи AFL-LED:

- активні фари
- міське освітлення
- сільське освітлення
- освітлення для руху по автомагістралі
- система керування дальнім світлом
- паркування заднім ходом
- режим ECO
- автоматичне динамічне вирівнювання фар

Віражні фари

На поворотах з обмеженою видимістю чи під час звертання з дороги, залежно від кута керма чи сигналу індикатора, ліворуч або праворуч вмикається додатковий рефлектор, який освітлює дорогу в напрямку руху. Активується на швидкості 70 км/год.

Міське освітлення

Вмикаються автоматично при швидкості нижче 55 км/год.. За наявності зовнішнього розсіяного освітлення обидві активні фари вмикаються зі зниженою інтенсивністю. Світлорозподіл широкий і симетричний.

Сільське освітлення

Активується автоматично на швидкості від 55 до 180 км/год. Промінь світла та яскравість з лівого та правого боків різняться.

Функція підтримки дальнього світла

Ця функція дає змогу використовувати дальнє світло фар як основний спосіб освітлення вночі, а також коли швидкість автомобіля перевищує 40 км/год.

Автоматичне перемикання на ближнє світло відбувається в таких випадках:

- Камера або датчик на лобовому склі виявляє світло від автомобілів, які рухаються назустріч або попереду.
- Швидкість автомобіля спадає нижче 20 км/год.
- Автомобіль рухається в умовах снігопаду чи туману.
- Автомобіль рухається в межах міста.

Якщо не виявлено жодних обмежень, система перемикає світло на дальнє.

Активація

Щоб активувати функцію підтримки дальнього світла, натисніть важіль індикатора двічі. Дальнє світло автоматично вмикається, коли швидкість перевищує 40 км/год.

При активованій системі постійно світиться зелений контрольний індикатор ≣Ⓐ, а синій індикатор ≣D світиться за умови ввімкнення дальнього світла.

Контрольний індикатор ≣Ⓐ ⇨ 108.

Дезактивація
Натисніть важіль індикатора один раз. Вона також вимикається, коли вмикаються передні чи задні протитуманні фари.

Якщо фари вмикаються при ввімкненому дальньому світлі, функція підтримки дальнього світла дезактивується.

Якщо фари вмикаються при вимкненому дальньому світлі, функція помічника дальнього світла залишається ввімкненою.

Під час наступного ввімкнення системи запалення застосовується останній параметр, що використовувався для функції підтримки дальнього світла.

Паркування заднім ходом

Щоб допомогти водієві зорієнтуватися під час паркування, одночасно вмикається кутове освітлення і ліхтар заднього ходу (за умови, що фари світяться і передачу заднього ходу ввімкнено). Вони залишаються ввімкненими деякий час після вимкнення задньої передачі або підвищення швидкості понад 7 км/год на передачі переднього ходу.

Режим Eco

Коли автомобіль зупиняється, наприклад, на світлофорі, для фар вмикається режим енергозбереження.

Автоматичне динамічне вирівнювання фар

Щоб запобігти засліпленню зустрічних автомобілів, автоматично виконується регулювання нахилу світла фар відповідно до кута нахилу автомобіля.

Несправність у системі освітлення AFL-LED

Якщо у системі світлодіодних фар виявляється несправність, засвічується контрольний індикатор і в центрі інформації для водія відображається попередження.

Ліхтарі аварійної сигналізації

Для керування використовується кнопка .

Сигнали повороту та зміни смуги руху

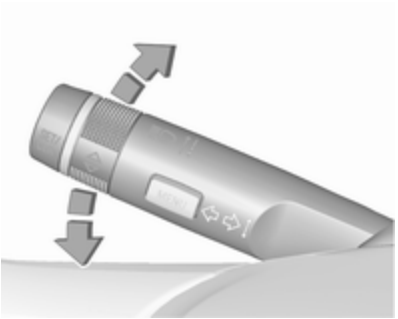

важіль угору : вказівник повороту праворуч

важіль униз : вказівник повороту ліворуч

Під час переміщення важеля відчуваються точки опору.

Якщо важіль перемістити за межі точки опору, активується постійне блимання. Воно вимкнеться після повертання керма в протилежному напрямку або переміщення важеля вручну знову в нейтральне положення.

Тимчасове блимання вмикається, якщо потримати важіль якраз перед точкою опору. Указівники повороту блиматимуть, доки важіль не буде відпущено.

Щоб покажчик спалахнув тричі, натисніть на важіль, не проходячи точку опору.

Коли приєднано причіп, натисніть важіль до точки опору, а потім відпустіть, після чого сигнал повороту блимне шість разів і зміниться частота тону.

Перемістіть важіль до точки опору й потримайте – покажчик блиматиме, доки ви не відпустите важіль.

Передні протитуманні фари

Для керування використовується кнопка ≠D.

Протитуманні фари слід використовувати лише при дуже поганій видимості, наприклад, під час туману або сильного дощу.

Задня протитуманна фара

Для керування використовується кнопка ⌀.

Перемикач світла в положенні **AUTO**: після ввімкнення задніх протитуманних фар автоматично вмикаються фари.

Перемикач світла в положенні ⌀: задні протитуманні фари можна ввімкнути лише з передніми протитуманними фарами.

Ліхтарі заднього ходу

Ліхтарі заднього ходу вмикаються після ввімкнення системи запалення та вибору задньої передачі.

Запотівання кришок фар

Внутрішня частина корпусу фар може запотіти на короткий проміжок часу в умовах вологої та холодної погоди, під час сильного дощу чи після миття. Конденсат швидко зникає. Можна ввімкнути фари, щоб прискорити цей процес.

Освітлення салону

Регулювання освітлення панелі приладів

Яскравість наведених ліхтарів можна відрегулювати, коли ліхтарі салону ввімкнені:

- освітлення панелі приладів
- органи керування на кермі

Поверніть колесо регулятора ⌀ та утримуйте його, доки не буде досягнуто потрібного рівня яскравості.

Освітлення салону

Підсвітка

Передня

Перемістіть кулісний перемикач:

натисніть ✱ : вимк.
⊟ : автоматичне ввімкнення та вимкнення
натисніть ☀ : увімк.

Задня

Перемістіть кулісний перемикач:

| : увімк.
⊟ : автоматичне ввімкнення та вимкнення
○ : вимк.

Світильники для читання

Передні світильники для читання розташовані на консолі над головою.

Натисніть ⚠ і ⚠, щоб увімкнути чи вимкнути кожну лампу.

Освітлення відділення для рукавичок

Засвічується при відкритті бардачка.

Ліхтарі в сонцезахисних козирках

Світяться, коли кришка відчинена.

Характерні особливості освітлення

Освітлення під час входу

Вітальне освітлення

Наступні ліхтарі вмикаються на короткий час при відімкненні автомобіля радіопультом ДК:

- ближнє світло
- бокові ліхтарі
- задні ліхтарі
- освітлення номерного знаку
- освітлення панелі приладів
- лампи освітлення салону

Ця функція працює лише в темряві й допомагає знайти автомобіль.

Увімкнення чи вимкнення цієї функції можна налаштувати в меню налаштувань автомобіля. Персоналізація автомобіля ⇨ 119.

Зазначені нижче ліхтарі вмикаються за умови відчинених дверцят водія:

- підсвічування деяких перемикачів
- деякі ліхтарі салону

Освітлення виходу

Ближнє світло фар та габаритні ліхтарі вимикаються через установлений проміжок часу після виходу із салону автомобіля.

Увімкнення

Увімкнення, вимкнення цієї функції та тривалість освітлення можна налаштувати в меню налаштувань автомобіля. Персоналізація автомобіля ⇨ 119.

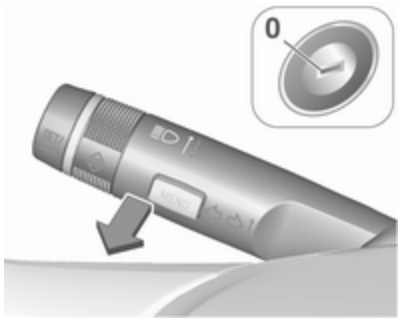

1. Вимкніть запалювання.
2. Вийміть ключ запалювання.
3. Відчиніть дверцята водія.
4. Потягніть важіль перемикання поворотів.
5. Зачиніть дверцята водія.

Якщо дверцята водія не зачинені, ліхтарі вимикаються через декілька секунд.

Освітлення вимикається відразу, якщо важіль перемикання поворотів витягнутий і при цьому відчинені дверцята водія.

Система захисту від розряджання акумуляторної батареї

Щоб запобігти розряджанню батареї після вимкнення системи запалення, деякі ліхтарі в салоні автоматично вимикаються через деякий час.

Клімат-контроль

Системи клімат-контролю **144**
Система обігріву та вентиляції 144
Система кондиціонера 145
Електронна система клімат-контролю 147
Допоміжний обігрівач 149
Повітропроводи **149**
Регульовані повітропроводи . 149
Стаціонарні повітропроводи . 150
Технічне обслуговування **150**
Повітрозабірник 150
Повітряний фільтр 151
Звичайний режим роботи кондиціонера 151
Обслуговування 151

Системи клімат-контролю

Система обігріву та вентиляції

Керує:

- розподіл повітря
- температура
- швидкість вентилятора
- систему запобігання запотіванню та систему розморожування

Підігрів заднього вікна ⇨ 39.

Температура

червоний : обігрівом
синій : охолодженням

Обігрів не буде повністю ефективним, доки двигун не досягне звичайної робочої температури.

Поширення повітря

: до лобового скла та вікон передніх дверцят
: до зони голови
: до ніші для ніг і лобового скла

Можливе встановлення комбінованих параметрів.

Швидкість вентилятора

Відрегулюйте потік повітря вмиканням вентилятора на потрібну швидкість.

Система запобігання запріванню та система розморожування

- Натисніть : автоматично підвищиться швидкість вентилятора, а повітря буде спрямовано на лобове скло.
- Установіть регулятор температури на найвищий рівень.
- Увімкніть підігрів заднього вікна .
- Відчиніть бокові повітропроводи та спрямуйте їх у напрямку вікон дверцят.

Система кондиціонера

Окрім систем підігріву та вентиляції система кондиціонування має елементи керування для:

: функцію охолодження
: функцію рециркуляції повітря

Охолодження

Натисніть , щоб перемкнути на охолодження. Після ввімкнення індикатор у кнопці засвітиться. Охолодження працює лише під час роботи двигуна та вентилятора системи клімат-контролю.

Натисніть знову, щоб вимкнути охолодження.

Як тільки зовнішня температура перевищить вказаний рівень, система кондиціонування повітря почне охолоджувати та висушувати повітря. Тому може утворюватися конденсат і капати з-під днища автомобіля.

Якщо немає потреби в функціях охолодження чи висушування, для економії пального вимкніть систему охолодження. Увімкнення системи охолодження може призвести до того, що функція Автостоп не діятиме.

Система стоп-старт ⇨ 158.

Система рециркуляції повітря

Натисніть , щоб увімкнути режим рециркуляції повітря. Після ввімкнення індикатор у кнопці засвітиться.

Натисніть ще раз, щоб вимкнути режим рециркуляції повітря.

⚠Попередження

Обмін свіжого повітря зменшується в режимі рециркуляції повітря. У режимі роботи без охолодження вологість повітря підвищується, тому вікна можуть запотіти зсередини. Якість повітря пасажирського відділення погіршується, що може спричинити сонливість пасажирів.

За теплої погоди та при дуже високій вологості повітря лобове скло може запотіти ззовні під дією спрямованого на нього холодного повітря. Якщо вітрове скло потіє зовні, увімкніть очисник вітрового скла та вимкніть .

Максимальне охолодження

Відчиніть ненадовго вікно, щоб гаряче повітря могло швидко розсіятися.

- Увімкніть охолодження .
- Система рециркуляції повітря увімкнена.
- Натисніть перемикач поширення повітря .
- Установіть регулятор температури на найнижчий рівень.
- Установіть швидкість вентилятора на найвищий рівень.
- Відчиніть усі повітропроводи.

Система запобігання запотіванню та замерзанню вікон

- Натисніть : автоматично підвищиться швидкість вентилятора, а повітря буде спрямовано на лобове скло.
- Установіть регулятор температури на найвищий рівень.
- Увімкніть підігрів заднього вікна .
- Відчиніть бокові повітропроводи та спрямуйте їх у напрямку вікон дверцят.

Примітка

Якщо натиснути під час роботи двигуна, функція Автостоп не буде спрацьовувати до наступного натискання .

Якщо натиснути , коли вентилятор увімкнуто й працює двигун, функція Автостоп вимкнеться і почне діяти лише після повторного натискання або після вимкнення вентилятора.

Натисненням кнопки під час перебування двигуна в режимі Автостоп його буде запущено автоматично.

Якщо натиснути кнопку , коли вентилятор ввімкнено, а двигун перебуває в режимі Автостоп, двигун запуститься автоматично.

Система стоп-старт ⇨ 158.

Електронна система клімат-контролю

Керує:

- розподіл повітря
- температура
- швидкість вентилятора

AUTO : автоматичний режим
: рециркуляція повітря вручну
: систему запобігання запотіванню та систему розморожування

Підігрів заднього вікна ⇨ 39.

Попередньо вибрана температура регулюється автоматично. У автоматичному режимі швидкість вентилятора та розподіл повітря автоматично регулюють потік повітря.

Систему можна адаптувати вручну за допомогою органів управління поширенням повітря та його потоком.

Кожна зміна параметрів відображається на інформаційному дисплеї протягом кількох секунд.

Електронна система клімат-контролю повністю працює лише, коли працює двигун.

Автоматичний режим AUTO

Базовий параметр для максимального комфорту:

- Кнопка AUTO: автоматичний режим регулювання розподілу повітря та швидкості вентилятора.
- Відчиніть усі повітропроводи.
- Натисніть ❄, щоб перемкнути на охолодження.
- Установіть необхідну температуру.

Попередній вибір температури

Температуру можна встановити на потрібне значення.

Якщо встановлено мінімальну температуру, система клімат-контролю працює на максимальне охолодження.

Якщо встановлено максимальну температуру, система клімат-контролю працює на максимальний підігрів.

Примітка
Якщо для зниження температури й забезпечення комфортних умов у салоні увімкнути систему охолодження, може статися, що функція Автостоп не діятиме або відбудеться автоматичний запуск двигун.

Система стоп-старт ⇨ 158.

Температуру можна налаштовувати окремо для водія і переднього пасажира.

Система запобігання запотіванню та замерзанню вікон

- Натисніть .
- Температура та поширення повітря встановлюються автоматично, і вентилятор працює з високою швидкістю.
- Увімкніть підігрів заднього вікна .
- Щоб повернутися до попереднього режиму, натисніть . Щоб повернутися до автоматичного режиму, натисніть **AUTO**.

Примітка
Якщо натиснути під час роботи двигуна, функція Автостоп не буде спрацьовувати до наступного натискання .

Якщо натиснути , коли вентилятор увімкнуто й працює двигун, функція Автостоп вимкнеться і почне діяти лише після повторного натискання або після вимкнення вентилятора.

Натисненням кнопки під час перебування двигуна в режимі Автостоп його буде запущено автоматично.

Якщо натиснути кнопку , коли вентилятор ввімкнено, а двигун перебуває в режимі Автостоп, двигун запуститься автоматично.

Система стоп-старт ⇨ 158.

Параметри, що встановлюються вручну

Параметри системи клімат-контролю можна змінити, активувавши кнопки та поворотні кнопки зазначеним наведеним нижче чином. Зміна параметра дезактивує автоматичний режим.

Швидкість вентилятора

Вибрана швидкість вентилятора вказується з і номером на дисплеї. Якщо вентилятор вимкнено, також вимикається кондиціонер.

Щоб повернутися до автоматичного режиму: Натисніть **AUTO**.

Поширення повітря , ,

Натисніть відповідну кнопку, щоб виконати бажані налаштування. Після ввімкнення індикатор у кнопці засвітиться.

- : на лобове скло та вікна передніх дверцят (також вмикається кондиціонер для запобігання запотіванню вікон)
- : до зони голови
- : до ніші для ніг і лобового скла

Можливе встановлення комбінованих параметрів.

Повернення до автоматичного поширення повітря: Вимкніть відповідний параметр або натисніть **AUTO**.

Охолодження

Натисніть , щоб перемкнути на охолодження. Після ввімкнення індикатор у кнопці засвітиться. Охолодження працює лише під час роботи двигуна та вентилятора системи клімат-контролю.

Натисніть ☼ знову, щоб вимкнути охолодження.

Система кондиціонера охолоджує та висушує повітря, коли зовнішня температура перевищує вказаний рівень. Тому може утворюватися конденсат і капати з-під днища автомобіля.

Якщо немає потреби в функціях охолодження чи висушування, для економії пального вимкніть систему охолодження. Увімкнене охолодження може запобігти роботі функції Автостоп.

Система стоп-старт ⇨ 158.

У разі вимкнення охолодження на дисплеї з'являється позначка **Eco**.

Режим рециркуляції повітря

Натисніть один раз, щоб активувати ручний режим рециркуляції повітря.

⚠ Попередження

Обмін свіжого повітря зменшується в режимі рециркуляції повітря. У режимі роботи без охолодження вологість повітря підвищується, тому вікна можуть запотіти зсередини. Якість повітря пасажирського відділення погіршується, що може спричинити сонливість пасажирів.

Кондиціонер із вимкненим двигуном

Коли система запалювання вимкнена, залишкове тепло чи холод у системі можна використати для клімат-контролю в пасажирському відділенні.

Допоміжний обігрівач

Обігрівач повітря

Quickheat є допоміжним електрообігрівачем повітря, який автоматично швидше нагріває пасажирське відділення.

Повітропроводи

Регульовані повітропроводи

Коли охолодження активовано, щонайменше один повітропровід має бути відкритим.

Щоб відкрити повітропровід, поверніть колесо регулятора вправо. Відрегулюйте потік повітря, що надходить через повітропровід, повертаючи колесо регулятора в потрібне положення.

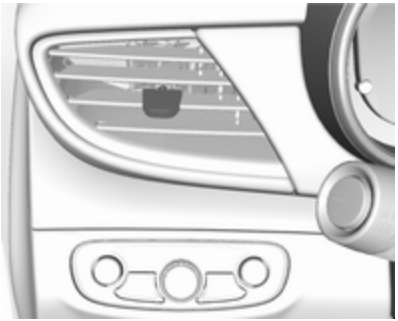

Спрямовуйте потік повітря обертанням жалюзей.

Щоб закрити повітропровід, поверніть колесо регулятора вліво.

⚠Попередження

Не прикріплюйте предмети на заслінки повітропроводів. Існує ризик поранення чи травмування в разі ДТП.

Стаціонарні повітропроводи

Додаткові повітропроводи розташовані під лобовим склом і вікнами дверцят, а також у нішах для ніг.

Технічне обслуговування

Повітрозабірник

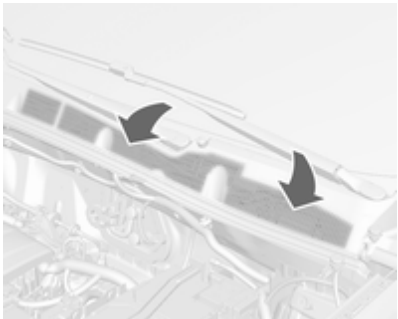

Слідкуйте за чистотою повітрозабірника, розташованого перед лобовим склом у моторному відділенні, щоб забезпечити вільний прохід повітря.

Видаліть будь-яке листя, бруд або сніг.

Повітряний фільтр

Повітряний фільтр видаляє пил, сажу, цвіт і спори з повітря, яке надходить в автомобіль через повітрозабірник.

Звичайний режим роботи кондиціонера

Для забезпечення тривалої ефективної роботи систему охолодження потрібно вмикати на кілька хвилин раз на місяць, незалежно від погоди та пори року. Робота системи охолодження неможлива, якщо зовнішня температура занизька.

Обслуговування

Для оптимального охолодження рекомендується щорічно перевіряти систему клімат-контролю через три роки після початкової реєстрації автомобіля, включаючи:

- перевірка функцій та тиску
- перевірка функцій системи обігріву
- перевірка на наявність протікань
- перевірка приводних ременів
- чищення конденсатора та зливання конденсату з випаровувача
- перевірка потужності

Примітка
Холодоагент R-134a містить фторовані парникові гази.

Керування автомобілем та експлуатація

Поради щодо керування автомобілем **153**
Керування автомобілем 153
Керування кермом 153
Запуск та експлуатація **153**
Обкатка нового автомобіля ... 153
Положення перемикача системи запалення 154
Кнопка живлення 154
Утримання з вимкненим двигуном 156
Запуск двигуна 156
Припинення подачі пального під час перевищення швидкості 158
Система зупинки-запуску 158
Паркування 161
Вихлоп двигуна **162**
Сажовий фільтр 162
Каталізатор 163
Автоматична трансмісія **164**
Дисплей трансмісії 164
Важіль селектора 164
Ручний режим 165
Електронні системи водіння .. 166
Помилка 166
Переривання подачі живлення 166
Механічна трансмісія **167**
Системи приводів **168**
Привід на всі колеса 168
Гальма **169**
Антиблокувальна система гальм 169
Стоянкове гальмо 170
Підсилювач гальм 170
Допоміжна система при старті з місця під гору 170
Системи регулювання плавності ходу **171**
Протибуксовочна гальмівна система 171
Електронна система курсової стійкості 172
Система контролю за спуском 173
Допоміжні системи водія **174**
Круїз-контроль 174
Обмежувач швидкості 176
Повідомлення про небезпеку зіткнення спереду 178
Індикація дистанції попереду 180
Система допомоги під час паркування 181
Камера заднього виду 183
Допомога у розпізнаванні дорожніх знаків 185
Система попередження про виїзд за межі смуги руху 189
Пальне **191**
Пальне для бензинових двигунів 191
Пальне для дизельних двигунів 192
Паливо для роботи на скрапленому газі 193
Поповнення рівня пального . . 193
Витрати пального - викиди CO_2 197
Зчіпний пристрій для причепа . **198**
Загальна інформація 198
Характеристики водіння та поради щодо буксирування . 198
Буксирування причепа 199
Буксирувальне обладнання . . 199

Поради щодо керування автомобілем

Керування автомобілем

Ніколи не котіться при вимкненому двигуні (за винятком функції Автостоп)

У такому разі більшість систем не функціонуватиме (наприклад, сервопристрій гальм, електропідсилювач керма). Рух за таких обставин становить небезпеку для вас і для оточуючих. Під час увімкнення функції Автостоп усі системи функціонуватимуть, але відбудеться контрольоване скорочення зусилля гідропідсилювача та зниження швидкості автомобіля.

Система стоп-старт ⇨ 158.

Педалі

Щоб забезпечити безперешкодний хід педалей, у зоні їх переміщення не повинно бути килимків.

З боку водія використовуйте лише такі килимки, які підходять за розміром та закріплюються фіксаторами.

Керування кермом

Якщо гідропідсилювач перестав працювати через зупинку двигуна або ж збій у системі, автомобіль все ще піддається кермуванню, але для цього може знадобитися більше зусиль.

На інформаційному дисплеї відображатиметься повідомлення автомобіля.

Обережно

Автомобілі з гідропідсилювачем керма:

Якщо повернути кермо до упору й потримати в цьому положенні понад 10 с, система гідропідсилювача керма може вийти з ладу, після чого кермо більше не підсилюватиметься.

Запуск та експлуатація

Обкатка нового автомобіля

Під час перших кількох поїздок уникайте різкого гальмування.

Під час першої поїздки може спостерігатися вихід диму внаслідок випаровування воску та масла із системи вихлопу. Після першої поїздки припаркуйте автомобіль на відкритому повітрі й намагайтеся не вдихати випари.

Під час періоду обкатки витрати пального та моторного масла можуть бути вищими, а очищення сажового фільтра може виконуватися частіше. Функцію Автостоп можна вимкнути, щоб забезпечити зарядження акумулятора.

Дизельний сажовий фільтр ⇨ 162.

Положення перемикача системи запалення

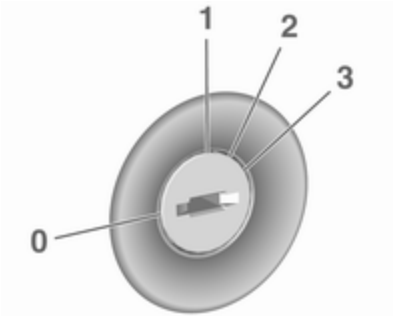

0 : запалювання вимкнено: Якщо перед цим запалювання було ввімкнуте, деякі функції будуть діяти до виймання ключа або до відчинення дверцят водія

1 : режим електроживлення аксесуарів: Блокування керма зняте, діють деякі електричні функції, запалювання вимкнуте

2 : режим увімкненого запалювання: Запалювання увімкнуте, попередній прогрів дизельного двигуна. Засвітяться контрольні індикатори, і можна буде користуватися більшістю електричних функцій

3 : запуск двигуна: Коли розпочнеться процедура запуску, відпустіть ключ

Блокування керма

Вийміть ключ із замка запалювання і поверніть кермо до фіксації.

⚠ Небезпека

В жодному разі не можна виймати ключ із замка запалювання під час руху, оскільки це призведе до блокування керма.

Кнопка живлення

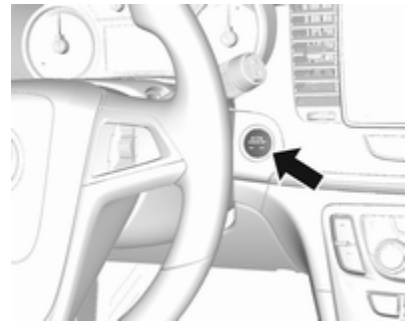

Електронний ключ має бути в салоні автомобіля.

Режим електроживлення аксесуарів
Натисніть **Engine Start/Stop** один раз, не натискаючи при цьому педаль зчеплення чи педаль гальм. Засвітиться жовтий світлодіод у кнопці. Блокування керма зняте, діють деякі електричні функції, запалювання вимкнуте.

Режим увімкненого запалювання
Натискайте **Engine Start/Stop** протягом шести секунд, не натискаючи при цьому педаль

зчеплення чи педаль гальм. Засвітиться зелений світлодіод у кнопці, почнеться попередній прогрів дизельного двигуна. Засвітяться контрольні індикатори, і можна буде користуватися більшістю електричних функцій.

Запуск двигуна
Натисніть педаль зчеплення (механічна трансмісія) або педаль гальм (автоматична трансмісія) і натисніть **Engine Start/Stop** ще раз. Коли розпочнеться процедура запуску, відпустіть кнопку.

Запалення вимкнуто
У будь-якому з режимів або коли автомобіль стоїть з увімкнутим двигуном, натисніть на короткий час **Engine Start/Stop**. Якщо перед цим запалювання було ввімкнуте, деякі функції будуть діяти до відчинення дверцят водія.

Нагальне вимкнення двигуна під час руху
Натискайте **Engine Start/Stop** принаймні дві секунди або двічі короткочасно натисніть протягом п'яти секунд ⇨ 156.

Блокування керма

Блокування керма вмикається автоматично за таких умов:

- Автомобіль стоїть на місці.
- Запалювання вимкнуте.
- Дверцята водія відчинені.

Для розблокування керма відкрийте й закрийте дверцята водія та увімкніть режим живлення приладдя або просто запустіть двигун.

⚠ Попередження

Коли автомобільний акумулятор розряджений, автомобіль не можна буксирувати, запускати двигун шляхом буксирування чи від акумулятора іншого автомобіля, оскільки в такому разі неможливо вимкнути блокування керма.

Експлуатація автомобілів із системою електронного ключа в разі несправності

Якщо електронний ключ вийшов з ладу або батарейка електронного ключа не має достатнього заряду, під час спроби запустити двигун в інформаційному центрі водія може з'явитися повідомлення **No Remote Detected (ДК не виявлено)** або **Replace Battery in Remote Key (Замініть батарейку у ДК ключа)**.

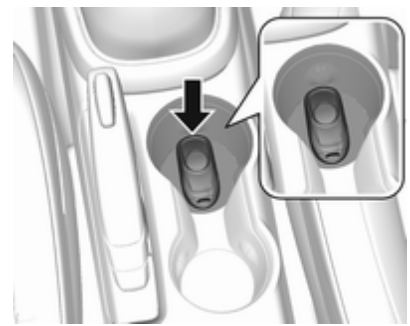

1. Покладіть електронний ключ у передній підстаканник у центральній консолі. Рівно покладіть електронний ключ

посередині відсіку для передавача в поздовжньому напрямку кнопками вгору, як показано на рисунку.

2. Коли автомобіль знаходиться в режимі **P** (паркування) або **N** (нейтраль), натисніть педаль гальм і **Engine Start/Stop**.

Якнайшвидше замініть батарейку в передавачі.

Утримання з вимкненим двигуном

Вказані електронні системи можуть працювати ще десять хвилин після вимкнення запалювання

- Вікна з електропідйомниками
- Люк
- Аудіосистема

Електропідйомники вікон та електропривід люка працюватимуть ще десять хвилин або до відчинення будь-яких дверцят. Радіоприймач працюватиме, коли діє режим увімкненого запалювання або режим живлення приладдя. Після вимкнення запалювання радіоприймач працюватиме ще десять хвилин або до відчинення дверцят водія.

Запуск двигуна

Автомобілі із замком запалювання

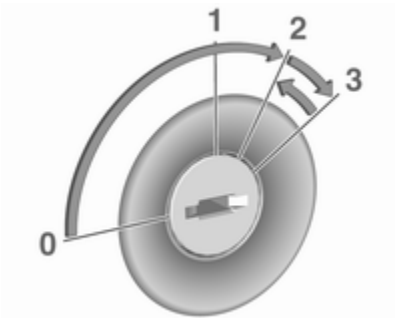

Поверніть ключ у положення **1**, щоб вимкнути блокування керма.

Механічна трансмісія: натисніть педалі зчеплення та гальм.

Автоматична трансмісія: натисніть педаль гальм і перемістіть важіль селектора в положення **P** або **N**.

Не натискайте педаль акселератора.

Дизельні двигуни: поверніть ключ у положення **2** для попереднього прогріву і зачекайте, доки не погасне контрольний індикатор ➿.

Поверніть ключ у положення **3** і відпустіть його. Автоматична система запустить стартер із короткою затримкою, поки працює двигун (див. розділ "Система автоматичного керування стартером").

Механічна трансмісія: для запуску двигуна після спрацювання функції Автостоп слід натиснути педаль зчеплення ⇨ 158.

Автоматична трансмісія: для запуску двигуна після спрацювання функції Автостоп слід відпустити педаль гальм ⇨ 158.

Автомобілі з кнопкою живлення

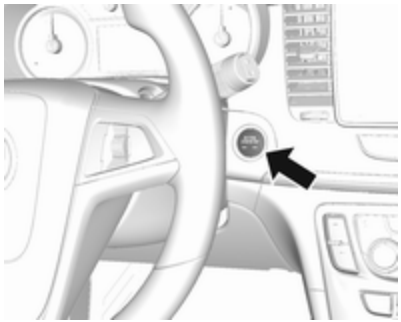

Механічна трансмісія: натисніть педалі зчеплення та гальм.

Автоматична трансмісія: натисніть педаль гальм і перемістіть важіль селектора в положення **P** або **N**.

Не натискайте педаль акселератора.

Натисніть та відпустіть **Engine Start/Stop**: після короткої затримки розпочнеться автоматичне ввімкнення стартера, яке триватиме, доки не запрацює двигун (див. розділ "Система автоматичного керування стартером").

Якщо автомобіль стоїть на місці, перед повторним запуском та вимкнення двигуна натисніть **Engine Start/Stop** ще раз.

Механічна трансмісія: для запуску двигуна після спрацювання функції Автостоп слід натиснути педаль зчеплення ⇨ 158.

Автоматична трансмісія: для запуску двигуна після спрацювання функції Автостоп слід відпустити педаль гальм ⇨ 158.

Розблокування ключа

Деякі автомобілі з АКПП устатковані електронною системою розблокування ключа. Функція розблокування ключа призначена для недопущення вилучення ключа запалювання, якщо важіль КПП не знаходиться в положенні **P**.

Запуск двигуна при низькій температурі

Запуск двигуна без додаткових розігрівачів можливий до -25 °C для дизельних двигунів, а також до -30 °C для бензинових двигунів. Для цього необхідне моторне мастило відповідної в'язкості, відповідний тип пального, вчасно проведене технічне обслуговування й автомобільний акумулятор із достатнім зарядом. При температурі нижче -30 °C автоматична трансмісія потребує розігріву протягом, приблизно, п'яти хвилин. Важіль селектора має бути в положенні **P**.

Обережно
В умовах дуже низької температури двигун не повинен працювати на холостому ходу більше п'яти хвилин, інакше він може вийти з ладу.

Система автоматичного керування стартером

Ця функція керує процедурою запуску двигуна. Водію немає потреби утримувати ключ у положенні **3** або утримувати натиснутою кнопку **Engine Start/Stop**. Після одного застосування система продовжить запуск автоматично з подальшим

запуском двигуна. У зв'язку з виконанням перевірки двигун починає працювати з короткою затримкою.

Двигун може не запуститися з таких причин:

- Педаль зчеплення не натиснуто (механічна трансмісія).
- Не натиснуто педаль гальм або важіль селектора не встановлено в положенні **P** або **N** (автоматична трансмісія).
- Сталася затримка

Розігрів двигуна з турбонагнітачем

Протягом короткого часу після запуску потужність двигуна може бути обмежена, особливо якщо двигун холодний. Обмеження призначене для забезпечення захисту двигуна системою змащування у повному обсязі.

Припинення подачі пального під час перевищення швидкості

Подача пального автоматично припиняється у разі перевищення швидкості, тобто, коли автомобіль рухається з увімкненою передачею, але відпущеною педаллю акселератора.

Залежно від умов руху припинення подавання пального в режимі примусового холостого ходу можна вимкнути.

Система зупинки-запуску

Система стоп-старт допомагає економити пальне та знижувати викиди вихлопних газів. За сприятливих умов система вимикає двигун при зниженні швидкості автомобіля до мінімальної або ж при повній зупинки (наприклад, на світлофорі чи у заторах). Система знову запускає двигун автоматично при натисненні на педаль зчеплення. Датчик акумулятора забезпечує активацію функції Автостоп тільки в тому випадку, коли акумулятор достатньо заряджений для повторного запуску.

Активація

Система стоп-старт може вступати в дію як тільки був запущений двигун, автомобіль розпочав рух і виникли перелічені нижче умови.

Дезактивація

Вимкніть систему стоп-старт вручну, натиснувши Ⓐ. Вимкнення підтверджується згасанням світлодіодного індикатора кнопки.

Автостоп

Якщо автомобіль рухається на малій швидкості або перебуває у нерухомому стані, активуйте функцію Автостоп наведеним нижче способом:

- Натисніть педаль зчеплення.
- Перемістіть важіль селектора в положення нейтральної передачі.
- Відпустіть педаль зчеплення.

Двигун вимикається, при цьому запалювання буде увімкнене.

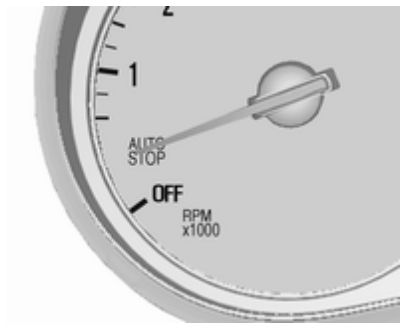

Функція Автостоп позначається стрілкою у положенні **AUTOSTOP** на тахометрі.

Під час спрацювання функції Автостоп опалення, гідропідсилювач та робота гальм будуть зберігати повну функціональність.

Умови спрацювання функції Автостоп

Система стоп-старт перевіряє дію наступних умов:

- Систему стоп-старт не вимкнено вручну.
- Капот повністю зачинено.
- Дверцята водія зачинено, а пасок безпеки водія застібнуто.
- Автомобільний акумулятор справний і має достатній заряд.
- Двигун розігріто.
- Температура охолоджувальної рідини двигуна не занадто висока.
- Температура вихлопів двигуна не така висока, як після їзди з високим навантаженням на двигун.
- Температура навколишнього повітря вища за -5 °C.
- Система клімат-контролю допускає роботу функції Автостоп.
- Вакуум гальмівної системи достатній.

- Функцію самоочищення дизельного сажового фільтра не активовано.
- Автомобіль їхав принаймні зі швидкістю ходи з моменту останньої автоматичної зупинки.

В іншому випадку функція Автостоп залишається в режимі очікування.

Певні налаштування системи клімат-контролю можуть перешкоджати запуску функції Автостоп. Детальну інформацію див. у розділі про систему клімат-контролю ⇨ 145.

Одразу після їзди по шосе функцію Автостоп може бути переведено в режим очікування.

Обкатка нового автомобіля ⇨ 153.

Система захисту автомобільного акумулятора від розряджання

Для забезпечення надійного повторного запуску двигуна в системі стоп-старт реалізовано декілька механізмів захисту акумулятора від розрядження.

Заходи економії електроенергії

Під час роботи функції Автостоп декілька електричних функцій, таких як додатковий електричний обігрівач чи обігрів заднього вікна, вимикаються або ж переводяться в режим економії. Швидкість обертання вентилятора кліматичної системи знижується для економії електроенергії.

Повторний запуск двигуна водієм

Натисніть на педаль зчеплення для повторного запуску двигуна.

Про запуск двигуна свідчить стрілка тахометра, що вказує на холості оберти.

Якщо важіль селектора перемикається з положення нейтральної передачі до натискання на педаль зчеплення, у центрі інформації для водія відображається символ 🔧 та повідомлення.

Повторний запуск двигуна системою стоп-старт

Для автоматичного повторного запуску важіль перемикання повинен знаходитися в нейтральному положенні.

Коли активна функція Автостоп, двигун автоматично запускається системою стоп-старт за однієї з наведених нижче умов:

- Систему стоп-старт вимкнено вручну.
- Відкрито капот.
- Відстібнуто пасок безпеки водія та відчинено дверцята водія.
- Температура двигуна занадто низька.
- Заряд автомобільного акумулятора нижчий за визначений рівень.
- Недостатній вакуум у гальмівній системі.
- Автомобіль рухається принаймні зі швидкістю ходи.

- Система клімат-контролю вимагає запуску двигуна.
- Кондиціонер увімкнено вручну.

Якщо капот закритий не повністю в центрі інформації водія виводиться інформаційне повідомлення.

Якщо до електричної розетки підключений споживач, наприклад, портативний програвач компакт-дисків, під час повторного запуску двигуна може відбутися коротка перерва у живленні.

Паркування

⚠ Попередження

- Забороняється ставити автомобіль на стоянку на легкозаймистій поверхні. Через високу температуру системи виведення вихлопних газів така поверхня може зайнятися.
- Завжди застосовуйте стоянкове гальмо. Під час увімкнення стоянкового гальма не натискайте кнопку розблокування. Застосовуйте максимально щільно на спуску чи підйомі. Щоб зменшити гальмівне зусилля, одночасно натисніть педаль гальм.
- Вимкніть двигун.
- Якщо автомобіль стоїть на рівній поверхні чи підйомі, перш ніж вийняти ключ із замка запалювання, ввімкніть першу передачу або встановіть важіль селектора в положення **P**. На підйомі поверніть передні колеса від бордюру.

  Якщо автомобіль стоїть на схилі, перш ніж вийняти ключ із замка запалювання, ввімкніть задню передачу або встановіть важіль селектора в положення **P**. Поверніть передні колеса до бордюру.
- Закрийте вікна та люк.
- Витягніть ключ із замка запалювання. В автомобілях з автоматичною трансмісією ключ запалювання можна витягнути лише тоді, коли важіль селектора знаходиться у положенні **P**.

  Поверніть кермо до спрацьовування блокування.
- Замкніть автомобіль.
- Активуйте систему запобігання викраденню автомобіля.

Примітка

У випадку спрацювання подушок безпеки двигун автоматично вимикається, якщо через певний час автомобіль зупиняється.

Вихлоп двигуна

⚠Небезпека

Вихлопні гази містять отруйний чадний газ, який є безбарвним та не має запаху і може призвести до смерті під час вдихання.

Якщо вихлопні гази потраплять в салон автомобіля, відчиніть вікна. Для усунення несправності зверніться до майстерні.

Уникайте водіння з відчиненим багажником, у протилежному випадку вихлопні гази потраплять у салон.

Сажовий фільтр

Автоматичне чищення

Система сажового фільтра вбирає шкідливі частки сажі з вихлопних газів. Система включає в себе функцію самоочищення, яка вмикається автоматично під час руху без відображення жодних повідомлень. Чищення фільтра виконується шляхом спалюванням часток сажі за високої температури. Цей процес відбувається автоматично в зазначених умовах їзди та може тривати до 25 хвилин. За нормальних умов цей процес триває від семи до дванадцяти хвилин. Функція Автостоп не доступна і споживання палива може зростати у цей час. Викид запахів і диму під час цього процесу є нормальним.

Система потребує чищення вручну

За певних умов водіння, зокрема під час коротких поїздок, система не може виконати автоматичне очищення.

Якщо фільтр потребує очищення, але попередні умови керування автомобілем не дозволили виконати очищення автоматично, почне світитися індикатор ⚙, а в інформаційному центрі водія відобразиться попереджувальне повідомлення.

Коли сажовий фільтр заповнений, світиться ⚙ і відображається попереджувальне повідомлення. Якомога швидше розпочніть процес чищення.

Коли сажовий фільтр заповнений до максимального рівня, ⚙ блимає і відображається попереджувальне повідомлення. Щоб уникнути пошкодження двигуна, негайно розпочніть чищення.

Запуск чищення вручну

Щоб активувати чищення, продовжуйте рух, підтримуючи оберти двигуна вище 2000 об/хв. За потреби ввімкніть понижену передачу. Після цього починається чищення сажового фільтра.

Найшвидше чищення виконується в умовах високих обертів двигуна та навантаження на нього.

Контрольний індикатор згасає одразу після завершення самоочищення. Продовжуйте рух, доки процес самоочищення не закінчиться.

Обережно

Якщо це можливо, не переривайте процес очищення. Не зупиняйте автомобіль до завершення очищення, інакше його доведеться доставити на СТО для обслуговування або ремонту.

Чищення неможливе

Якщо з будь-якої причини виконати чищення неможливо, засвітиться контрольний індикатор і з'явиться попередження в інформаційному центрі водія. Потужність двигуна може знизитися. Негайно зверніться по допомогу до майстерні.

Каталізатор

Каталізатор зменшує кількість шкідливих речовин у вихлопних газах.

Обережно

Якість пального, яка відрізняється від вказаної на сторінках ⇨ 191, ⇨ 257 може призвести до пошкодження каталізатора чи електроніки.

Неспалений бензин перегріватиме та пошкодить каталізатор. Тому уникайте надмірного використання стартера та руху з порожнім баком. Забороняється запуск двигуна буксируванням.

У випадку перебою запалення, нерівномірної роботи двигуна, зниження його продуктивності чи інших незвичних проблем зверніться до майстерні для усунення причини несправності в якомога стисліші терміни. В аварійній ситуації на деякий час рух можна продовжити, підтримуючи швидкість автомобіля та оберти двигуна на низькому рівні.

Автоматична трансмісія

Автоматична трансмісія дозволяє перемикати передачі автоматично (автоматичний режим) або вручну (ручний режим).

Дисплей трансмісії

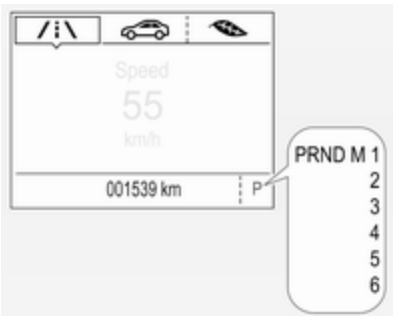

Режим або вибрана передача відображаються в центрі інформації для водія.

У автоматичному режимі використання системи водіння позначається літерою **D**.

У ручному режимі відображається **M** та номер вибраної передачі.

R означає задню передачу.

N означає нейтральне положення.

P означає положення для стоянки.

Важіль селектора

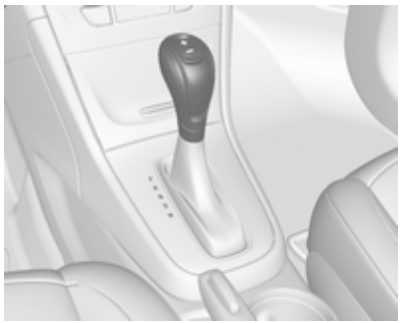

P : положення стоянки, колеса заблоковані, вмикати лише, коли автомобіль стоїть на місці з натиснутим стоянковим гальмом

R : задня передача, вмикати лише тоді, коли автомобіль стоїть на місці

N : нейтральне положення

D : автоматичний режим

M : ручний режим

+ : підвищення передачі в ручному режимі

– : пониження передачі в ручному режимі

Важіль селектора заблокований у положенні **P**, і його можна рухати лише, коли запалення ввімкнено, і педаль гальм натиснуто.

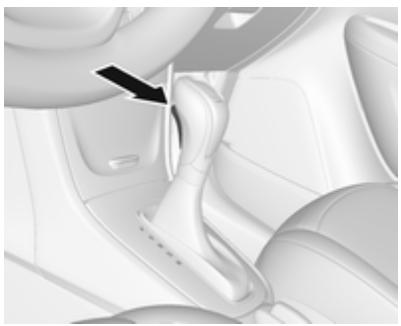

Щоб увімкнути **P** чи **R**, натисніть кнопку розблокування.

Двигун можна запустити лише з важелем у положенні **P** або **N**. Після вибору положення **N** перед

запуском двигуна натисніть педаль гальм або застосуйте стоянкове гальмо.

Не прискорюйтеся під час вмикання передачі. Забороняється натискати педаль акселератора та гальм одночасно.

Коли передача ввімкнена, автомобіль починає повільно рухатися після відпускання гальм.

Гальмування двигуном

Щоб скористатися гальмівним ефектом двигуна, виберіть нижчу передачу в потрібний момент під час спуску (див. ручний режим).

Розгойдування автомобіля

Розгойдування дозволяється лише тоді, коли автомобіль застряг у піску, багні чи снігу. Поставте важіль селектора між **D** і **R** кілька разів. Не давайте повний газ двигуну та уникайте стрімкого прискорення.

Паркування

Застосуйте стоянкове гальмо та ввімкніть **P**.

Ключ запалення можна вийняти лише, коли важіль селектора знаходиться в положенні **P**.

Ручний режим

Пересуньте селектор в положення **M**.

Натисніть кнопку на корпусі селектора:

+ : перемикання на вищу передачу

− : перемикання на нижчу передачу

За вибору вищої передачі під час руху автомобіля на занадто низькій швидкості та в разі вибору нижчої передачі під час їзди на занадто високій швидкості перемикання передачі не виконується. Після цього в центрі інформації водія може відобразитися повідомлення.

У ручному режимі на високих обертах двигуна автоматичне перемикання на вищу передачу не відбувається.

Індикація під час перемикання передач

Коли задля економії пального рекомендується перейти на вищу передачу, відображається значок ▲ разом із цифрою.

Індикація передач відбувається лише в ручному режимі.

Електронні системи водіння

- Після холодного запуску система керування підвищує кількість обертів двигуна, щоб каталізатор швидко дійшов до потрібної температури.
- Функція автоматичного перемикання на нейтральну передачу автоматично перемикає на холостий хід, коли автомобіль стоїть на місці з увімкненою передньою передачею.
- Спеціальні програми автоматично адаптують точки перемикання передач під час руху схилом вгору чи вниз.

Функція настроювання автоматичної трансмісії

Ця функція призначена для настроювання роботи трансмісії під час рівномірного руху та перемикання передач. Вона дозволяє підвищити строк служби трансмісії та забезпечити оптимальну якість перемикання передач протягом усього періоду експлуатації. На перших кілометрах перемикання передач може здаватися незручним, але це нормально. Якість перемикання передач буде поступово поліпшуватися як під час рівномірного руху на кожній з передач, так і з кожним перемиканням передачі.

Перехід на нижчу передачу

Натискання педалі акселератора глибше рівня механізму переходу на нижчу передачу призведе до максимального прискорення, незалежно вибраного режиму водіння. Трансмісія перемикається на нижчу передачу, залежно від швидкості двигуна.

Помилка

У разі несправності в системі в інформаційному центрі водія з’явиться повідомлення. Повідомлення автомобіля ⇨ 117.

Трансмісія більше не перемикається автоматично. Тривала подорож є можливою з ручним перемиканням передач.

Доступна лише найвища передача. Залежно від несправності, в ручному режимі може бути доступна також друга передача. Перемикайте передачу, лише коли автомобіль стоїть на місці.

Для усунення несправності зверніться до майстерні.

Переривання подачі живлення

У випадку переривання подачі живлення важіль селектора не можна перемістити з положення **P**. Ключ запалення не можна витягнути із вимикача.

Якщо акумулятор розряджений, запустіть двигун за допомогою товстого дроту ⇨ 240.

Якщо причиною несправності не є низький заряд акумулятора, відпустіть важіль селектора.

1. Натисніть педаль гальм і, не відпускаючи її, потягніть вгору важіль стоянкового гальма.

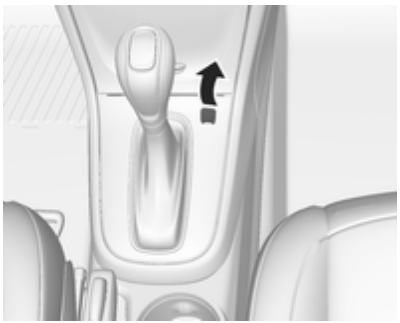

2. Приберіть кришку на панелі тонким предметом, наприклад, викруткою.

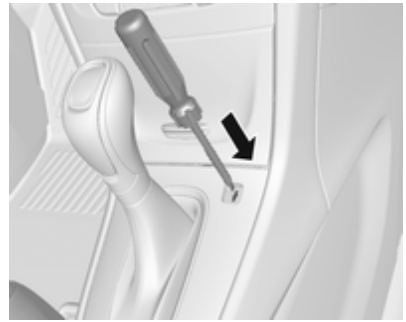

3. Вставте викрутку в отвір якомога глибше.
4. Пересуньте важіль селектора в положення **N**.
5. Витягніть викрутку із отвору.
6. Вставте кришку.
7. Для усунення переривання живлення зверніться до майстерні.

Механічна трансмісія

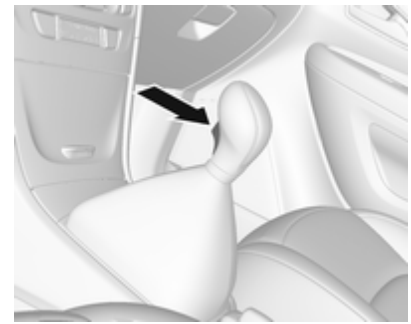

Щоб увімкнути задню передачу, коли автомобіль не рухається, натисніть педаль зчеплення, а потім натисніть кнопку розблокування на важелі селектора та ввімкніть передачу.

Якщо передача не вмикається, установіть важіль у нейтральне положення, відпустіть педаль зчеплення та натисніть її повторно; після цього повторіть вибір передачі.

Не дозволяйте зчепленню прокручуватися без потреби.

Під час роботи повністю натисніть педаль зчеплення. Не використовуйте педаль як підставку для ніг.

Обережно
Не рекомендується керувати автомобілем однією рукою, тримаючи іншу на важелі селектора.

Індикація під час перемикання передач ⇨ 105.

Система стоп-старт ⇨ 158.

Системи приводів

Привід на всі колеса

Система повного приводу (AWD) покращує ходові характеристики та курсову стійкість, а також допомагає досягнути максимально найкращої керованості незалежно від дорожнього покриття. Система є завжди активною та не може бути дезактивована.

Обертальний момент розподіляється поступово між колесами передньої та задньої осей залежно від умов руху. Крім цього, обертальний момент розподіляється між задніми колесами залежно від дорожнього покриття.

Для оптимальної продуктивності системи шини автомобіля не повинні мати різний ступінь спрацювання.

При використанні тимчасового запасного колеса, система повного приводу (AWD) тимчасово блокується.

Під час надмірного буксування система повного приводу також буде тимчасово заблокована для захисту системи від перегріву. Після охолодження системи, функціональність повного приводу буде відновлена.

Вимкнення системи повного приводу буде позначатися повідомленням в центрі інформації водія.

Якщо в центрі інформації водія виводиться сервісне повідомлення чи код попередження S73, це свідчить про збій в роботі системи повного приводу. Зверніться по допомогу до майстерні.

Повідомлення автомобіля ⇨ 117, буксирування автомобіля ⇨ 241.

Гальма

Система гальм містить у собі два незалежні контури гальм.

Якщо контур гальм виходить із ладу, автомобіль можна загальмувати з використанням іншого контуру гальм. Проте ефект гальмування досягається лише тоді, коли педаль гальм натискається міцно. Для цього потрібно застосувати значно більше сили. Гальмівний шлях подовжується. Перед продовженням подорожі зверніться до автомайстерні.

Коли двигун не працює, підтримка сервопристрою гальм зникає, щойно педаль гальм була натиснута раз або два. Ефект гальмування не знижується, але гальмування вимагає значно більших зусиль. Особливо важливо мати це на увазі під час буксирування.

Контрольний індикатор ⇨ 105.

Антиблокувальна система гальм

Анти-блокувальна система гальм (ABS) запобігає блокуванню коліс.

Система ABS починає регулювати тиск гальмування, щойно виникає ймовірність блокування коліс. Автомобіль залишається керованим, навіть під час різкого гальмування.

Про роботу системи ABS свідчить пульсування педалі гальм і шум, викликаний процесом регулювання.

Для оптимального гальмування утримуйте педаль гальм повністю натиснутою протягом усього процесу гальмування, не зважаючи на її пульсування. Не знижуйте тиск на педаль.

Після запуску система виконує самодіагностику, і цей процес часом можна почути.

Контрольний індикатор ⇨ 105.

Адаптивний стоп-сигнал

Під час повного гальмування з активованою системою ABS миготять усі три ліхтарі гальмування.

Помилка

⚠ Попередження

Якщо в системі ABS є несправність, колеса можуть блокуватися через гальмування, яке є більш жорстким, ніж звичайно. Переваги системи ABS більше недоступні. Під час різкого гальмування автомобіль більше не може керуватися та може йти в заніс.

Для усунення несправності зверніться до майстерні.

Стоянкове гальмо

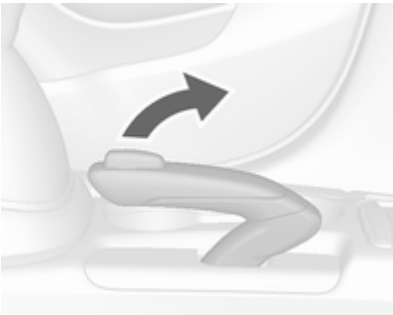

⚠ Попередження

Завжди використовуйте стоянкове гальмо, не натискаючи на кнопку відпускання, та застосовуйте його максимально міцно на спуску чи підйомі.

Щоб відпустити стоянкове гальмо, злегка потягніть важіль угору, натисніть кнопку відпускання та повністю опустіть важіль.

Щоб зменшити зусилля спрацьовування стоянкового гальма, одночасно натисніть педаль гальм.

Контрольний індикатор (!) ⇨ 105.

Підсилювач гальм

Якщо педаль гальм натискається швидко та інтенсивно, автоматично застосовується максимальне гальмівне зусилля (повне гальмування).

Підтримуйте стабільний тиск на педаль гальм до досягнення повного гальмування. Максимальне гальмівне зусилля автоматично зменшується, коли педаль гальм відпускається.

Допоміжна система при старті з місця під гору

Система допомагає запобігти випадковому відкату під час рушання з місця на схилах.

Якщо педаль гальм відпустити після зупинки на схилі, гальма не вимикаються ще протягом двох секунд. Гальма автоматично вимикаються, як тільки автомобіль починає прискорюватися.

Коли функція Автостоп увімкнена, допоміжна система при старті з місця під гору не працює.

Система стоп-старт ⇨ 158.

Системи регулювання плавності ходу

Протибуксовочна гальмівна система

Протибуксовочна гальмівна система (TC) є складовою електронної системи курсової стійкості (ESC) ⇨ 172.

За потреби вона покращує стійкість руху, незалежно від типу дороги чи зчеплення шин із дорогою, запобігаючи при цьому обертанню ведучих коліс.

Щойно ведучі колеса починають обертатися, потужність двигуна зменшується й обертання гальмується індивідуально. Це значно покращує стійкість авто на слизьких дорогах.

Система TC готова до роботи після кожного запуску двигуна, щойно контрольний індикатор ⚠ погасне.

Під час роботи TC блимає ⚠.

⚠ Попередження

Забороняється випробовувати цю спеціальну функцію безпеки, наражаючись на небезпеку під час руху.

Адаптуйте швидкість до дорожніх умов.

Контрольний індикатор ⚠ ⇨ 106.

Дезактивація

Систему TC можна вимкнути, коли ведучі колеса мають обертатися. Для цього натисніть і відпустіть ⚠.

Починає світитися контрольний індикатор ⚠.

Після вимкнення системи TC в інформаційному центрі водія з’явиться повідомлення про стан.

Після вимкнення системи TC система ESC продовжує діяти, але з вищим порогом регулювання.

Система TC знову ввімкнеться, якщо кнопку ⚠ натиснути ще раз. Після повторного ввімкнення системи TC в інформаційному центрі водія з’явиться спливне повідомлення про стан.

Система TC також повторно вмикається наступного разу, коли вмикається система запалення.

Помилка

Коли в системі виникає несправність, контрольний індикатор 🚘 світиться постійно, а в інформаційному центрі водія з'являється повідомлення. Система не працює.

Для усунення несправності зверніться до майстерні.

Електронна система курсової стійкості

Електронна система курсової стійкості (ESC) за потреби покращує стійкість, незалежно від типу дороги чи зчеплення шин із дорогою.

Як тільки автомобіль починає відхилятися від прямого шляху (по причині недостатньої керованості/ занесення на повороті), потужність двигуна знижується, а гальмо застосовується окремо до кожного колеса.

ESC діє разом із протибуксовочною гальмівною системою (TC). Вона запобігає прокручуванню ведучих коліс.

Система ESC готова до роботи після кожного запуску двигуна, щойно контрольний індикатор 🚘 згасне.

Під час роботи ESC блимає 🚘.

⚠ Попередження

Забороняється випробовувати цю спеціальну функцію безпеки, наражаючись на небезпеку під час руху.

Адаптуйте швидкість до дорожніх умов.

Контрольний індикатор 🚘 ⇨ 106.

Дезактивація

Систему ESC можна вимкнути: натискайте 🚘 приблизно п'ять секунд.

Засвітяться контрольні індикатори 🚘 і 🚘.

Система ESC знову ввімкнеться, якщо натиснути кнопку 🚘 ще раз. Якщо систему TC раніше було вимкнено, повторно активуються системи TC та ESC.

Система ESC також повторно активується наступного разу, коли вмикається система запалювання.

Помилка

Коли в системі виникає несправність, контрольний індикатор ⚠ світиться постійно, а в інформаційному центрі водія з'являється повідомлення. Система не працює.

Для усунення несправності зверніться до майстерні.

Система контролю за спуском

Система контролю за спуском (DCS) дає змогу автомобілю їхати на малій швидкості без натискання педалі гальм. Автомобіль автоматично знижуватиме швидкість і залишатиметься на цій швидкості, коли система увімкнена. Під час роботи системи можна відчути певний шум чи вібрацію гальмівної системи.

Обережно

Використовуйте тільки при спуску крутими схилами, якщо подорожуєте по бездоріжжю. Не використовуйте для водіння на звичайних дорожніх поверхнях. Зайве використовування функції DCS - наприклад, для їзди нормальними дорогами, може пошкодити гальмівну систему і функцію ESC.

Активація

Натисніть ⚠, коли швидкість автомобіля буде менше 40 км/год. На панелі приладів почне блимати зелений контрольний індикатор ⚠, що свідчить про дію системи DCS. При швидкості понад 50 км/год система DCS не вмикається, навіть при натисканні кнопки.

Дезактивація

Натисніть ⚠ знову. Зелений контрольний індикатор ⚠ згасає. Натискання гальма чи акселератора також призведе до вимкнення системи.

Помилка

Якщо зелений контрольний індикатор ⚠ не світиться або блимає після натискання кнопки, це свідчить про несправність у системі.

Зверніться по допомогу до майстерні.

Контрольні індикатори DSC ⚠ ⇨ 105.

Допоміжні системи водія

⚠Попередження

Допоміжні системи водія розробляються для допомоги водію і не замінюють його увагу.

Водій бере на себе повну відповідальність при керуванні автомобілем.

При використанні допоміжних систем водія завжди уважно стежте за поточною ситуацією на дорозі.

Круїз-контроль

Функція круїз-контролю може зберігати та підтримувати швидкість приблизно від 30 до 200 км/г. Під час руху на підйомі чи на спуску можливі відхилення від збережених швидкостей.

Із міркувань безпеки круїз-контроль може активуватися лише після того, як буде один раз натиснуто педаль гальм. Цю функцію неможливо ввімкнути, якщо вибрано першу передачу.

Забороняється використовувати круїз-контроль, якщо не рекомендується підтримувати постійну швидкість.

З автоматичною трансмісією активуйте круїз-контроль лише в автоматичному режимі.

Контрольний індикатор ⌔ ⇨ 108.

Увімкнення

Натисніть ⌔. Контрольний індикатор ⌔ на панелі приладів почне світитися білим кольором.

Активація

Наберіть потрібну швидкість і поверніть колесо регулятора в положення **SET/-**: поточна швидкість зберігається та підтримується. Контрольний індикатор ⌔ на панелі приладів засвічується зеленим кольором. На дисплеї вищого рівня колір значка ⌔ змінюється на зелений і

відображається задана швидкість. Педаль акселератора можна відпустити.

Швидкість автомобіля можна збільшити натисканням педалі акселератора. Коли педаль акселератора відпускається, попередньо збережена швидкість повертається.

Круїз-контроль залишається ввімкнений під час зміни передач.

Збільшення швидкості

Коли круїз-контроль активний, утримуйте коліщатко з накаткою повернутим в положенні **RES/+** або швидко поверніть його в положення **RES/+** кілька разів: швидкість підвищується постійно чи невеликими кроками.

У іншому випадку наберіть потрібну швидкість і збережіть її поворотом до **SET/-**.

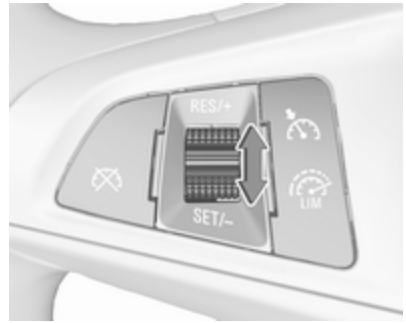

Зменшення швидкості

Коли круїз-контроль активний, утримуйте коліщатко з накаткою повернутим в положенні **SET/-** або швидко поверніть його в положення **SET/-** кілька разів: швидкість знижується постійно чи невеликими кроками.

Дезактивація

Натисніть . Контрольний індикатор на панелі приладів почне світитися білим кольором.

На дисплеї вищого рівня колір змініться на білий.

Круїз-контроль не діятиме, але остаточно не вимкнеться. Останнє збережене значення швидкості залишається в пам’яті, і його можна відновити пізніше.

Автоматична дезактивація:

- Швидкість автомобіля нижча за 30 км/год.
- Швидкість автомобіля знизилася більше ніж на 25 км/год від заданої швидкості.
- Натиснуто педаль гальм.
- На кілька секунд натиснуто педаль зчеплення.
- Важіль селектора встановлено в положення **N**.
- Двигун працює з дуже низькою частотою обертів.
- Працює протибуксувальна гальмівна система (TC) або електронна система курсової стійкості (ESC).

- Увімкнуто стоянкове гальмо.
- Якщо одночасно натиснути **RES/+** і педаль гальм, система круїз-контролю вимкнеться, і збережені швидкості будуть видалені.

Відновлення збереженої швидкості

Досягнувши швидкості більше 30 км/год, поверніть коліщатко до положення **RES/+**. Автомобіль відновлює збережену швидкість.

Вимкнення

Натисніть ⏲. Контрольний індикатор ⏲ на панелі приладів згасне. Збережений показник швидкості видаляється.

Якщо натиснути ⏲, щоб увімкнути обмежувач швидкості, або вимкнути запалювання, функція круїз-контролю також вимкнеться і буде видалено збережену швидкість.

Обмежувач швидкості

Обмежувач швидкості не дозволяє автомобілю перевищувати попередньо встановлену максимальну швидкість.

Максимальну швидкість можна встановити на рівні понад 25 км/год.

Водій може прискорюватися тільки до попередньо заданої швидкості. Під час руху на схилах може статися відхилення від обмеженої швидкості.

Коли система ввімкнена, задане обмеження швидкості відображається в центрі інформації для водія.

Активація

Натисніть ⏲ - у центрі інформації для водія засвітиться значок ⏲.

Якщо круїз-контроль мають бути увімкнені до цього, оскільки вони вимикаються при ввімкненні обмежувача швидкості, і контрольний індикатор ⏲ гасне.

Встановити обмеження швидкості

Можна набрати потрібну швидкість і на мить повернути коліщатко регулятора в положення **SET/-**. Поточну швидкість буде збережено як максимальну.

На дисплеї середнього рівня відображається ⛐ і рівень обмеження швидкості.

На дисплеї вищого рівня колір ⛐ зміниться на зелений.

Зміна обмеження швидкості

При активному обмежувачі швидкості повертайте коліщатко регулятора в положення **RES/+** для збільшення або в положення **SET/-** для зменшення бажаної максимальної швидкості.

Перевищення обмеження швидкості

В разі непередбаченого перевищення водієм обмеження швидкості показник швидкості в центрі інформації для водія блимає і лунає звуковий сигнал, доки швидкість не знизиться.

При виникненні екстреної ситуації можна перевищувати обмеження швидкості шляхом сильного натискання педалі акселератора майже до кінця. У такому разі звуковий сигнал не вмикається.

Відпустіть педаль акселератора, і функція обмежувача швидкості знову буде активована, щойно швидкість не знизиться менше за встановлене обмеження швидкості.

Дезактивація

Натисніть ⛐: обмежувач швидкості вимкнеться, і автомобілем можна керувати без обмеження швидкості.

На дисплеї середнього рівня збережене обмеження швидкості відображатиметься в дужках.

На дисплеї вищого рівня колір ⛐ зміниться на білий.

Крім цього, з’явиться відповідне повідомлення.

Обмежувач швидкості не діятиме, але остаточно не вимкнеться. Останнє збережене значення швидкості залишається в пам’яті, і його можна відновити пізніше.

Відновити обмеження швидкості

Поверніть коліщатко в положення **RES/+**. Збережене значення обмеження швидкості буде відновлено і відображатиметься в центрі інформації для водія без дужок.

Вимкнення

Натисніть ⛐. Індикація обмеження швидкості в інформаційному центрі водія зникне. Збережений показник швидкості видаляється.

Якщо натиснути ⏲, щоб увімкнути круїз-контроль, обмежувач швидкості також вимкнеться, а збережену швидкість буде видалено.

Після вимкнення запалювання обмежувач швидкості також вимкнеться, але обмеження швидкості збережеться до наступного ввімкнення обмежувача.

Повідомлення про небезпеку зіткнення спереду

Повідомлення про небезпеку зіткнення спереду допомагає уникнути лобових зіткнень або зменшити шкоду від них.

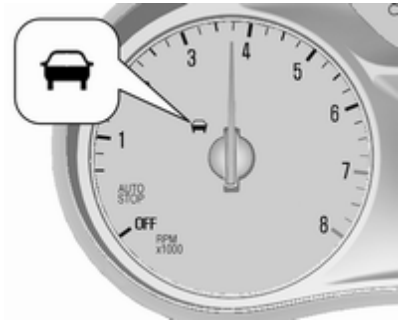

Про наявність автомобіля попереду вказує контрольний індикатор 🚗.

Якщо дистанція до автомобіля, що рухається попереду, скорочується надто швидко, пролунає попереджувальний звуковий сигнал.

Крім того, попередженням для водія слугує червона блимаюча світлодіодна стрічка, яка проеціюється на лобове скло в полі зору водія.

Функція повідомлення про небезпеку зіткнення спереду діє за умови, що її не було вимкнуто кнопкою ⚙ на кермі.

Активація

Функція повідомлення про небезпеку зіткнення спереду застосовує фронтальну камеру, розташовану у лобовому склі, для розпізнавання автомобілів, що рухаються прямо попереду вашого автомобіля, у вашій смузі руху, на дистанції до 60 м.

Функція попередження про небезпеку зіткнення спереду вмикається автоматично на швидкості понад 40 км/год, якщо її не було вимкнено кнопкою ⚙. Див. нижче.

Попередження водія

Якщо система виявить автомобіль попереду на смузі руху, на панелі приладів засвітиться зелений контрольний індикатор 🚗.

Колір контрольного індикатора 🚗 змінюється на жовтий, коли відстань до автомобіля попереду зменшується до небезпечної або наближення до іншого автомобіля відбувається занадто швидко.

Обережно

Кольори цього контрольного індикатора не пов'язані з місцевими законами щодо безпечної дистанції руху. Водій несе повну відповідальність за дотримання безпечної дистанції руху відповідно до діючих правил дорожнього руху, погодних умов, стану дороги і т.ін.

Якщо до можливого зіткнення з автомобілем попереду лишається зовсім мало часу, і зіткнення неминуче, на лобове скло в полі зору водія проеціюється червона блимаюча світлодіодна стрічка.

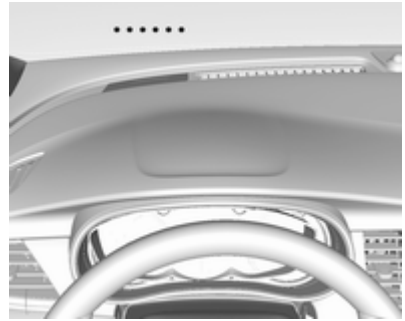

Водночас лунає попереджувальне повідомлення. Натисніть педаль гальм і поверніть кермо, якщо цього потребую ситуація.

Вибір чутливості реагування

Чутливість попередження може встановити в положеннях "близька", "середня" та "далека".

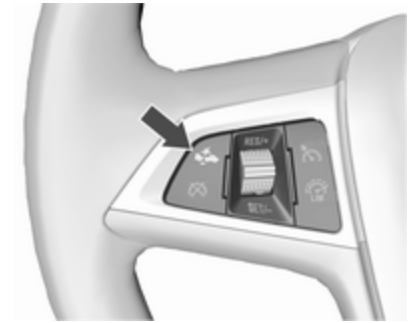

Натисніть ⚙, щоб вивести поточні налаштування в інформаційний центр водія. Натисніть ⚙ ще раз, щоб змінити чутливість системи попереджень.

Вимкнення

Систему можна вимкнути. Натискайте ⚠ кілька разів підряд, поки в центрі інформації для водія не з'явиться повідомлення **Forward Collision Alert Off (Попередження про зіткнення спереду вимкнено)**.

Загальна інформація

⚠ Попередження

Повідомлення про небезпеку зіткнення спереду є просто системою попередження, яка не застосовує гальма. При занадто швидкому наближенні до автомобіля, що рухається попереду у вас може не бути достатньо часу для уникнення зіткнення.

Водій несе повну відповідальність за дотримання належної дистанції руху відповідно до дорожніх та погодних умов, а також умов видимості.

Повна увага водія завжди необхідна під час їзди. Водій постійно має бути готовим вжити відповідних дій і застосувати педаль гальм.

Обмеження системи

Хоча функція повідомлення про небезпеку зіткнення спереду призначена лише для попередження про зіткнення з автомобілями, однак вона також може попереджати про інші об'єкти.

У наступних випадках функція повідомлення про небезпеку зіткнення спереду може не розпізнавати транспортний засіб попереду, або ефективність датчика буде обмежена:

- на звивистих дорогах
- коли погодні умови (такі як туман, дощ чи сніг) обмежують видимість
- коли датчик укрито снігом, кригою, брудом або йому заважають тріщини на лобовому склі чи сторонні предмети, наприклад наліпки

Індикація дистанції попереду

Індикація дистанції попереду автомобіля позначає дистанцію до транспортного засобу, що рухається попереду автомобіля. Для визначення відстані до транспортного засобу, який рухається перед вашим автомобілем по тій самій смузі руху, у системі застосовується передня камера на лобовому склі. Функція активна на швидкості понад 40 км/год.

При розпізнаванні автомобіля, що рухається попереду, дистанція позначається у секундах, які позначаються на сторінці центра інформації водія ⇨ 109. Натисніть **MENU** на підкермовому перемикачі поворотів, щоб вибрати **Vehicle Information Menu (Меню інформації про автомобіль)** 🚗, а потім поверніть коліщатко регулятора, щоб вибрати сторінку індикації дистанції до автомобіля попереду.

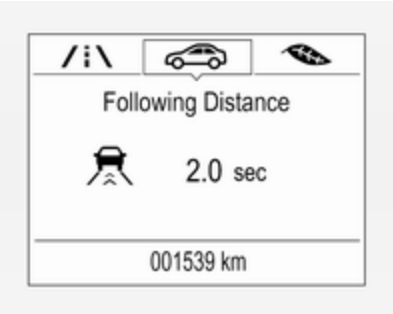

Мінімальна дистанція, що відображається, становить 0,5 с.

За відсутності іншого транспортного засобу перед автомобілем в межах дії системи, на дисплеї відображатимуться дві риски: -.- s.

Система допомоги під час паркування

Система допомоги під час паркування полегшує процес паркування, вимірюючи відстань між автомобілем і перешкодами та відтворюючи звуковий сигнал. Проте за виконувані маневри під час паркування відповідає лише водій.

Система складається з чотирьох ультразвукових датчиків у задньому бампері. Фронтальна система допомоги під час паркування, що може входити до комплектації автомобіля, складається з чотирьох додаткових ультразвукових датчиків паркування, розміщених у передньому бампері.

Активація

Після ввімкнення запалювання вмикається система допомоги під час паркування заднім ходом.

На невеликій швидкості передню систему допомоги під час паркування можна також активувати, натиснувши P.

Світловий індикатор, розташований у кнопці системи допомоги під час паркування, вказує на готовність системи.

За наявності перешкод лунає звуковий сигнал. Що меншою є відстань між автомобілем та перешкодою, то коротшим є інтервал між звуковими сигналами. Коли відстань є меншою 30 см, звуковий сигнал лунає безперервно.

Якщо P⁄⁄▲ натиснути один раз під час циклу ввімкнення запалювання, передня система допомоги під час паркування знову ввімкнеться, якщо швидкість автомобіля стане меншою за певний рівень і перед цим не перевищувала 25 км/год.

Дезактивація

Систему можна вимкнути, натиснувши P⁄⁄▲.

Індикатор у кнопці згасне та **Park Assist Off (Систему паркування вимкнено)** буде відображено в центрі інформації водія.

Якщо систему допомоги під час паркування вимкнено вручну, вона знову автоматично ввімкнеться під час наступного ввімкнення запалювання.

Система автоматично дезактивується, щойно автомобіль розвине певну швидкість.

Помилка

У разі несправності в системі в інформаційному центрі для водія з’явиться повідомлення.

Крім того, якщо в системі виникли неполадки через певні тимчасові проблеми, наприклад, через вкриті снігом датчики, в центрі інформації для водія відображається повідомлення.

Повідомлення автомобіля ⇨ 117.

Важливі поради щодо використання систем допомоги під час паркування

⚠ Попередження

За певних обставин різні відбиваючі поверхні на предметах чи одязі, а також зовнішні джерела шуму можуть спричинити нездатність системи виявити перешкоди.

Слід приділяти особливу увагу низько розташованим перешкодам, які можуть пошкодити нижню частину бампера. Щойно ці перешкоди при наближенні до автомобіля проходять повз область дії датчиків, лунає довгий попереджувальний сигнал.

Обережно

Якщо датчики чимось закриті, наприклад, вкриті льодом чи снігом, системи може діяти неефективно.

Ефективність роботи системи паркування може погіршуватися при значному навантаженні автомобіля.

Якщо поблизу знаходяться високі транспортні засоби (наприклад, всюдиходи, міні-фургони чи мікроавтобуси), застосовуються особливі умови. Виявлення об'єктів і правильна ідентифікація дистанції у верхній частині таких автомобілів не гарантується.

Об’єкти з малою площею відбиття (наприклад, вузькі предмети або предмети з м'яких матеріалів) система може не виявляти.

Система допомоги під час паркування не виявляє об'єкти поза межами свого радіусу дії.

Примітка
Система допомоги під час паркування автоматично виявляє буксирувальне обладнання, установлене на виробництві. Після підключення з’єднувача система вимикається.

Датчик може виявляти неіснуючі об’єкти (ехосигнали), спричинені зовнішніми акустичними або механічними перешкодами.

Примітка
Система допомоги при паркуванні вимикається при встановленні заднього зовнішнього багажника.

Камера заднього виду

Камера заднього огляду допомагає водієві під час руху заднім ходом - вона показує ділянку позаду автомобіля.

Зображення з камери відображається на інформаційному дисплеї.

⚠ Попередження

Камера заднього огляду не замінює очі водія. Майте на увазі, що об'єкти, які знаходяться поза межами зони огляду камери та передніх датчиків допомоги при паркуванні, наприклад, під бампером чи під автомобілем, не відображаються.

Не можна рухатися заднім ходом, дивлячись тільки на інформаційний дисплей – перш ніж рушати, слід обов'язково перевірити простір позаду й навколо автомобіля.

Активація

Камера заднього огляду вмикається автоматично при ввімкненні задньої передачі.

Функціональність

Камера розташована у рукоятці дверей багажного відділення і має кут огляду 130°.

Завдяки високому розташуванню камери, задній бампер також видно на дисплеї, що допомагає скерувати автомобіль в потрібне місце.

Ділянка, яку показує камера, є обмеженою. Дистанція, що відтворюється на зображенні, відрізняється від фактичної відстані.

Напрямні лінії

Динамічні напрямні - це горизонтальні лінії з інтервалом один метр, які накладаються на зображення, щоб полегшити визначення відстані до показаних на екрані об'єктів.

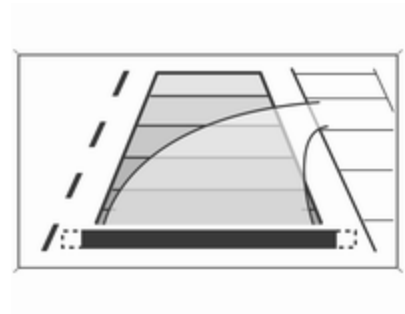

Траєкторія руху автомобіля показується відповідно до кута повороту коліс.

Попереджувальні символи

Попереджувальні символи позначаються у вигляді трикутників ⚠ на зображенні для позначення перешкод, що розпізнаються задніми датчиками розширеної допомоги при паркуванні.

Крім цього, символ ⚠ відображається у верхньому рядку інформаційного дисплея разом із застереженням перевірити область навколо автомобіля.

Дезактивація

Камера вимикається при перевищенні певної швидкості руху вперед або ж прибл. через 10 секунд після вимкнення задньої передачі.

Камеру заднього виду можна вимкнути в меню персоналізації автомобіля на інформаційному дисплеї. Виберіть відповідний параметр у меню **Налаштув.**.

Персоналізація автомобіля ⇨ 119.

Приховування напрямних і попереджувальних символів

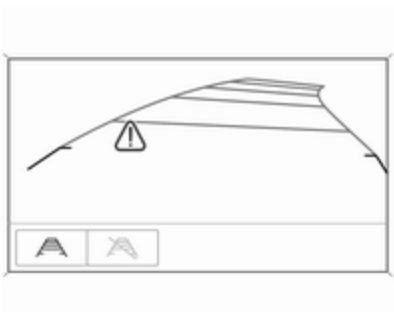

Кольоровий інформаційний дисплей 7": відображення попереджувальних символів та напрямних можна вмикати й вимикати за допомогою сенсорних кнопок у нижній частині дисплея.

Кольоровий інформаційний дисплей 8": відображення попереджувальних символів та напрямних можна вмикати й вимикати в меню налаштувань на інформаційному дисплеї.

Інформаційний дисплей ⇨ 114.

Персоналізація автомобіля ⇨ 119.

Помилка

Повідомлення про помилки відображаються з ⚠ у верхньому рядку інформаційного дисплея.

Камера заднього огляду може не працювати як слід за наступних обставин:

- У темряві.
- Сонце або фари автомобіля світять прямо в об'єктив камери.
- Крига, сніг, бруд чи будь-що інше затуляють об’єктив камери. Очистіть об'єктив, промийте його водою, протріть м'якою тканиною.
- Автомобіль буксирує причеп.
- Автомобіль зазнав зіткнення ззаду.
- У разі раптової зміни температури.

Допомога у розпізнаванні дорожніх знаків

Функціональність

До допоміжної системи визначення дорожніх знаків входить передня камера, що розпізнає дорожні знаки та подає інформацію про них до центра інформації водія.

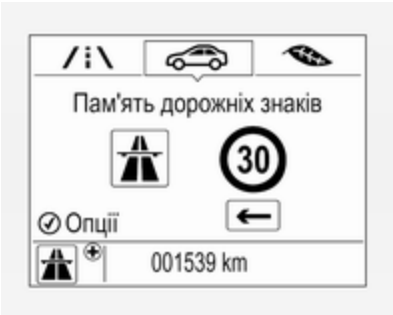

До списку дорожніх знаків що розпізнаються входять:

Обмежувальні знаки та знак заборони обгону

- обмеження швидкості
- обгін заборонено
- завершення дії обмеження швидкості
- завершення дії забороненого обгону

Дорожні знаки

Початок та кінець дії:

- райони міста (залежать від країни)
- шосе
- автомобільні дороги
- вулиці мікрорайону

Додаткові знаки

- додаткові підказки до дорожніх знаків
- обмеження на буксирування причепа
- обмеження щодо тягача
- попередження про мокру дорогу
- попередження про ожеледь
- стрілки напрямку

Знаки обмеження швидкості показуються у центрі інформації водія до наступного знаку обмеження швидкості або ж до розпізнавання завершення обмеження швидкості чи припинення його дії або після заздалегідь визначеного часу.

На дисплеї може відображатися одночасно декілька знаків.

Знак оклику в рамці означає, що система виявила ще один знак, який вона не може розпізнати.

Максимальна швидкість, коли система діє без погіршення ефективності, становить 200 км/год за умови хорошого освітлення. Максимальна швидкість, при якій система залишається активною вночі, становить 160 км/год.

Позначення дисплея

Інформація про чинні дорожні знаки знаходиться на спеціальній сторінці допоміжної системи визначення дорожніх знаків у центрі інформації для водія.

Крім того, у нижньому рядку центру інформації для водія постійно відображається поточне обмеження швидкості. Якщо контроль швидкості здійснюється за допомогою додаткових засобів, у цій області відображається знак **+**.

Виберіть у за допомогою **MENU**, а потім виберіть сторінку допоміжної системи визначення дорожніх знаків коліщатком регулятора на важелі перемикання сигналів повороту ⇨ 109.

Якщо в меню інформаційного центру водія вибрати іншу сторінку, а потім знову вибрати сторінку допоміжної системи визначення дорожніх знаків, на дисплеї буде показано останній розпізнаний дорожній знак.

Функція сповіщень

Функцію сповіщень можна вмикати й вимикати в меню налаштувань на сторінці допоміжної системи визначення дорожніх знаків.

Коли цю функцію ввімкнено, а сторінка визначення дорожніх знаків наразі не відображається, щойно визначені обмеження швидкості та знаки заборони проїзду відображатимуться в центрі інформації для водія, як спливаючи сповіщення.

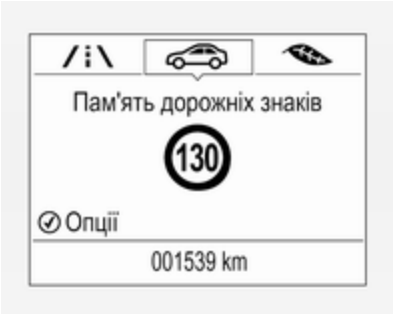

Натисніть **SET/CLR** на важелі перемикання сигналів повороту, коли на дисплеї відображається сторінка допоміжної системи визначення дорожніх знаків.

Виберіть **Alerts ON (Попередження увімкнено)** або **Alerts OFF (Попередження вимкнено)** поворотом регулятора і натисніть **SET/CLR**.

Сповіщення з’являються в інформаційному центрі водія приблизно на вісім секунд.

Скидання системи

Вміст пам’яті дорожніх знаків можна очистити в меню параметрів на сторінці допоміжної системи визначення дорожніх знаків, вибравши **Скинути**. Після цього потрібно підтвердити вибір, натиснувши **SET/CLR** на важелі перемикання сигналів повороту.

Щоб очистити вміст сторінки, можна також натиснути на три секунди SET/CLR.

Після успішного скидання пролунає звуковий сигнал і, доки не буде визначено наступний дорожній знак, відображатиметься показаний нижче символ "Стандартний дорожній знак".

У деяких випадках пам'ять допоміжної системи визначення дорожніх знаків очищується автоматично.

Видалення дорожніх знаків з екрану

Є декілька способів видалення з екрану дорожніх знаків, які наразі відображаються. Після очищення

екрана в інформаційному центрі для водія відображатиметься символ "Стандартний дорожній знак".

Підстави для видалення дорожніх знаків з екрану:

- Автомобіль проїхав зазначену відстань або минув певний час (залежно від типу кожного дорожнього знаку)
- Автомобіль повернув на іншу дорогу
- Швидкість стала нижчою за 52 км/год (визначено в'їзд у межі міста)

Помилка

Система виявлення дорожніх знаків може не працювати належним чином за наведених нижче умов:

- Ділянка лобового скла, де знаходиться передня камера, забруднена або закрита сторонніми предметами, наприклад, наліпками.
- Дорожні знаки повністю чи частково закриті або їх важко розпізнати.
- За поганих погодних умов, наприклад під час сильного дощу, снігопаду, перебування під прямим сонячним світлом або в тіні.
- Дорожні знаки неправильно встановлені або пошкоджені.
- Дорожні знаки не відповідають Віденській конвенції про дорожні знаки (Wiener Übereinkommen über Straßenverkehrszeichen).

Обережно

Система призначена допомогти водієві у визначеному діапазоні швидкості розпізнавати певні дорожні знаки. Звертайте увагу на дорожні знаки, які не відображає система.

Система розпізнає лише умовні дорожні знаки, які можуть указувати на обмеження швидкості чи завершення дії обмеження.

Не покладайтеся виключно на цю спеціальну функцію, оскільки ви наражаєтеся на ризик під час керування.

Завжди керуйте автомобілем на швидкості, що відповідає дорожнім умовам.

Використання водієм будь-яких допоміжних систем не звільняє його від повної відповідальності за керування автомобілем.

Система попередження про виїзд за межі смуги руху

Передня камера системи попередження про виїзд за межі смуги слідкує за розміткою дорожньої смуги, якою рухається автомобіль. Система розпізнає зміну смуги та попереджує водія в

разі ненавмисного відхилення від неї відтворенням візуального та звукового сигналів.

Під час визначення ненавмисного відхилення від смуги система керується такими критеріями:

- вказівники поворотів не було активовано
- не було натиснуто педаль гальм
- не було застосовано акселератор або не виконано прискорення
- не виконується керування

За умови виконання водієм певних дій, попередження не відтворюється.

Активація

Система попередження про виїзд за межі смуги вмикається кнопкою . На активований стан системи вказує ввімкнений індикатор у кнопці.

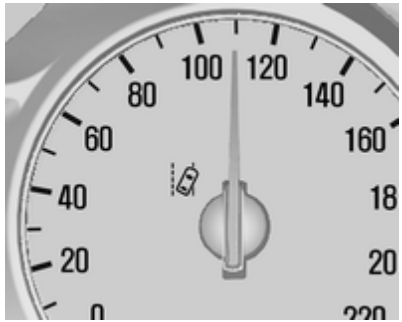

Якщо контрольний індикатор на панелі приладів горить зеленим, система готова до роботи.

Система працює, лише якщо швидкість автомобіля є вищою 56 км/год, а також за наявності розмітки смуги.

Як тільки система розпізнає ненавмисне відхилення від смуги, контрольний індикатор починає миготіти жовтим кольором. Водночас активується звуковий сигнал.

Дезактивація

Система вимикається кнопкою ⚠, після чого індикатор у кнопці згасає.

Система не працює, якщо швидкість руху автомобіля становить менше 56 км/год.

Помилка

Система попередження про виїзд за межі смуги може не працювати належним чином за таких умов:

- якщо вітрове скло забруднене
- за поганих погодних умов, наприклад під час сильного дощу, снігопаду, перебування під прямим сонячним світлом або в тіні.

Система не працює, якщо дорожня розмітка не розпізнається.

Пальне

Пальне для бензинових двигунів

Використання палива, якість якого не відповідає чинному Технічному регламенту (Постанова № 118 від 27.02.2008 р. з поправками № 1076 від 30.12.2008 р.) може призвести до пошкодження двигуна.

Використовуйте пальне з рекомендованим октановим числом. Використання пального з низьким октановим числом може призвести до зниження потужності й моменту двигуна. Крім того, може дещо підвищитися витрата пального.

Обережно

Забороняється використовувати пальне чи присадки до пального, які містять металовмісні суміші, наприклад присадки на основі марганцю. Це може призвести до пошкодження двигуна.

Обережно

Використання пального з октановим числом, нижчим за мінімальне припустиме значення, може призвести до некерованого горіння й пошкодження двигуна.

Вимоги для двигунів щодо октанового числа наведені в таблиці даних про двигуни ⇨ 257. У певних країнах кришка горловини паливного баку може мати табличку з вимогами, що відрізняються від вказаних.

Присадки до пального за межами Європи

Пальне має містити мийні присадки, які запобігають утворенню відкладень у двигуні й паливній системі. Чисті паливні інжектори та впускні клапани забезпечать належну роботу системи зниження токсичності вихлопів. У деяких типах пального

вміст присадки недостатній для підтримання паливних інжекторів і впускних клапанів у чистоті.

Щоб компенсувати нестачу мийної присадки, під час кожної заміни мастила в двигуні або через кожні 15000 км пробігу (залежно від того, що настане раніше), доливайте в паливний бак засіб "Fuel System Treatment PLUS". Його можна придбати на станції технічного обслуговування.

У деяких містах у продажу є типи пального з кисневими сполуками (наприклад, ефірами та етанолом), а також пальне покращеної якості. Якщо ці типи пального відповідають описаним вище вимогам, їх можна використовувати. Однак пальне марки E85 (містить 85% етанолу) та інші типи пального, що містять більше 15% етанолу, можна використовувати лише в автомобілях типу FlexFuel (працюють на двох типах пального).

Обережно

Не використовуйте пальне, що містить метанол. Воно може призвести до корозії металевих частин паливної системи, а також пошкодити пластмасові й гумові деталі. Усунення таких пошкоджень не покривається гарантією на автомобіль.

Деякі види пального, переважно з високим октановим числом для спортивних автомобілів, можуть містити присадку для підвищення октанового числа – циклопентадієніл трікарбоніл марганцю (MMT). Не використовуйте пальне або присадки для пального, які містять MMT – вони можуть скоротити строк служби свічок запалювання та вплинути на ефективність системи зниження токсичності вихлопів. Може засвітитися індикатор несправності ⇨ 105. Якщо таке трапиться, зверніться по допомогу на станцію технічного обслуговування.

Пальне для дизельних двигунів

Використання палива, якість якого не відповідає діючим Технічним умовам (Указ № 118 від 27.02.2008 р. з поправками № 1076 від 30.12.2008 р.) може призвести до пошкодження двигуна та скасування всіх гарантійних зобов'язань.

Можна використовувати види пального з вмістом біодизелю (що відповідають стандарту EN 14214) до 7% від загального об’єму (наприклад, B7).

Під час подорожей країнами за межами ЄС допускається іноді використовувати пальне типу "євродизель", в якому концентрація сірки не перевищує 50 проміле.

Обережно

Часте використання дизельного пального з концентрацією сірки понад 15 проміле призведе до серйозного пошкодження двигуна.

Не використовуйте морське дизельне паливо, пічне паливо, Aquazole та подібні водяні емульсії з дизпаливом. Дизпальне не повинно розводитися пальним для бензинових двигунів.

Експлуатація за низької температури

При температурі нижче 0° C деякі дизельні продукти з сумішами біодизелю можуть забити паливні канали, замерзнути або набути форми гелю, що може вплинути на систему подачі пального. Можуть порушитися запуск і робота двигуна. Не забудьте заправити бак зимовим дизельним пальним, призначеним для використання при температурі навколишнього повітря нижче 0°C.

Арктичний сорт дизельного пального можна використовувати в умовах дуже холодного клімату при температурі нижче -20° C. Цей сорт пального не рекомендується використовувати в умовах теплого або тропічного клімату – це може спричинити заглухання двигуна чи його неналежний запуск або пошкодити систему вприскування пального.

Паливо для роботи на скрапленому газі

Скраплений газ відомий під англійським скороченням LPG (Liquefied Petroleum Gas) або ж GPL французькою мовою (Gaz de Pétrole Liquéfié). LPG також відомий під назвою Autogas.

LPG складається переважно з пропану та бутану. Октанове число становить від 105 до 115 залежно від частки бутану. Скраплений нафтовий газ зберігається у рідкому стані під тиском від п'яти до десяти бар.

Точка кипіння залежить від тиску та пропорцій суміші. При атмосферному тиску точка кипіння становить від -42 °C (чистий пропан) та -0,5 °C (чистий бутан).

Обережно

Система працює при температурі навколишнього середовища від -8 °C до 100 °C.

Повна функціональність системи LPG може бути гарантована тільки в разі використання скрапленого газу, що відповідає мінімальним вимогам стандарту DIN EN 589.

Поповнення рівня пального

⚠ Небезпека

Перед дозаправкою вимкніть запалювання, а також усі зовнішні нагрівачі з камерами згорання.

Заправляючи автомобіль, дотримуйтеся інструкцій з експлуатації та техніки безпеки заправної станції.

⚠ Небезпека

Пальне є займистим і вибухонебезпечним. Забороняється палити. Забороняється наявність відкритого вогню.

Якщо в автомобілі є запах пального, негайно зверніться до майстерні.

Обережно

У випадку заправки невідповідним типом палива не заводьте двигун.

Кришка горловини паливного баку розташована в задньому правому крилі автомобіля.

Кришку горловини паливного баку можна відчинити лише, якщо автомобіль розблоковано. Натисніть на клапан і відкрийте його.

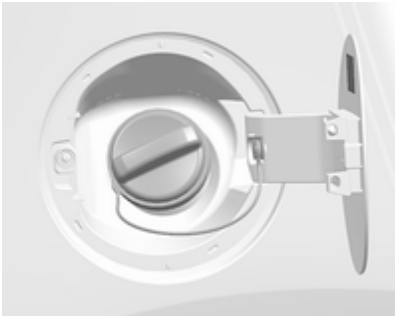

Повільно повертайте кришку проти годинникової стрілки, щоб відкрити її.

Кришка горловини паливного баку може бути зафіксована в скобі на горловині паливного баку.

Для заправки пального повністю вставте пістолет бензоколонки та увімкніть його.

Після автоматичного припинення подачі пального бак можна доповнити, натискаючи важіль заправного пістолета (не більше двох разів).

Обережно
Витріть усі переливи.

Щоб закрити кришку паливнозаливної горловини, поверніть її за годинниковою стрілкою до клацання.

Закрийте кришку до фіксації.

Заправка скрапленим газом

Дотримуйтеся інструкцій з експлуатації та техніки безпеки заправної станції під час дозаправки.

Клапан заправки скрапленим газом знаходиться за зовнішньою кришкою паливнозаливної горловини.

Відкрутіть захисний ковпачок горловини.

Закрутіть відповідний адаптер на заливну горловину від руки.

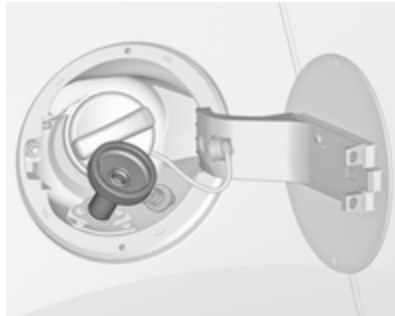

Адаптер ACME: Закрутіть гайку заправної насадки на адаптер. Натисніть на фіксувальний важіль на насадці вниз.

Заправна горловина DISH: Вставте заправну насадку в адаптер. Натисніть на фіксувальний важіль на насадці вниз.

Багнетна заправна горловина: Вставте заправну насадку в адаптер і поверніть за годинниковою стрілкою або проти на чверть оберту. Повністю витягніть блокувальний важіль заправної насадки.

Заправна горловина EURO: Втисніть заправну насадку в адаптер до фіксації.

Натисніть кнопку подачі скрапленого газу. Заправна система зупиняється або сповільнюється, коли досягнуто 80% об'єму бака (максимального рівня заправки).

Відпустіть кнопку системи заправки. Процес заправки зупиняється. Відпустіть блокувальний важіль і вийміть заправну насадку. При цьому може вийти незначна кількість скрапленого газу.

Зніміть адаптер та покладіть його в автомобіль.

Закрутіть захисний ковпачок для запобігання потрапляння сторонніх предметів у заправний отвір та паливну систему.

⚠ Попередження

У зв'язку з конструкцією системи витоку скрапленого газу після відпущення блокувального важеля уникнути неможливо. Уникайте вдихання газу.

⚠ Попередження

З міркувань безпеки бак скрапленого газу слід заповнювати тільки на 80 %.

Багатофункціональний клапан бака для скрапленого газу автоматично обмежує обсяг палива, що заправляється. При додаванні більшої кількості газу ми рекомендуємо не залишати автомобіль на сонці до випрацювання надмірного обсягу газу.

Заправний адаптер

Оскільки заправні системи не стандартизовані необхідні різні адаптери, які можна придбати у Дистриб'юторів Opel, а також у Авторизованих сервісних партнерів Opel.

Адаптер ACME: Бельгія, Німеччина, Ірландія, Люксембург, Швейцарія

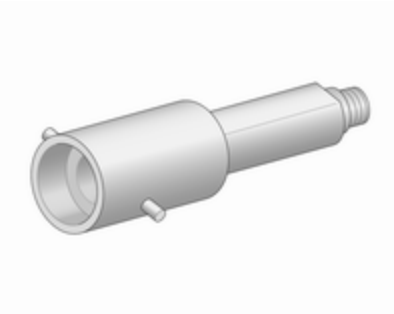

Багнетний адаптер: Нідерланди, Норвегія, Іспанія, Великобританія

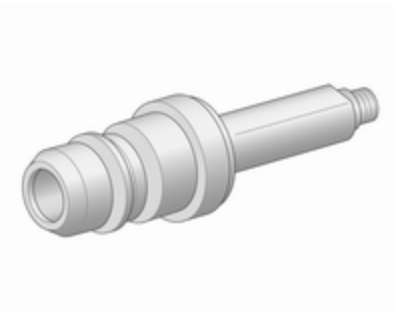

Адаптер EURO: Іспанія

Заправний адаптер DISH: Австрія, Болгарія, Боснія і Герцеговина, Греція, Данія, Естонія, Італія, Латвія, Литва, Македонія, Польща, Португалія, Румунія, Сербія, Словаччина, Словенія, Швейцарія, Швеція, Туреччина, Угорщина, Україна, Франція, Хорватія, Чеська Республіка

Кришка горловини паливного баку

Використовуйте лише оригінальні кришки для горловини паливного бака. Автомобілі з дизельними двигунами оснащуються спеціальними кришками горловини паливного баку.

Витрати пального - викиди CO_2

Витрата пального (комбінована) для моделі Opel Mokka становить від 7,9 до 3,9 л/100 км.

Значення викидів CO_2 (комбіновані) становлять від 155 до 103 г/км.

Характеристики, що стосуються вашого автомобіля, див. у Сертифікаті відповідності ЕЕС, що надається з вашим автомобілем чи в інших національних реєстраційних документах.

Загальна інформація

Наведені офіційні дані про споживання палива та викиди CO_2 ґрунтуються на базовій моделі ЄС для стандартного обладнання.

Показники витрат пального й викидів CO_2 визначені відповідно до Регламенту R (ЄС) № 715/2007 (остання застосовна версія) з урахуванням маси транспортного засобу в робочому стані згідно з вимогами цього регламенту.

Дані надаються тільки для порівняння з різними модифікаціями автомобілів і не сприймаються як гарантія фактичного рівня споживання палива конкретною моделлю автомобіля. Додаткове обладнання може призвести до незначного збільшення споживання палива та викидів CO_2, порівняно із наведеними даними. Більш того, витрати пального залежать від особистого стилю водіння, а також від інтенсивності руху та дорожніх умов.

Зчіпний пристрій для причепа

Загальна інформація

Використовуйте лише схвалене для вашого автомобіля буксирувальне обладнання. Переробка буксирувального обладнання має виконуватися лише в майстерні. Це може бути потрібно для внесення змін, які впливають на систему охолодження, теплозахист або інше обладнання.

Функція виявлення перегорілої лампи стоп-сигналу причепа не виявляє частковий вихід ламп з ладу. Наприклад, коли встановлено чотири лампи по 5 Вт, функція виявить неполадку, тільки коли залишиться одна лампа 5 Вт або не залишиться жодної.

Під час кріплення буксирувального обладнання отвір буксирної провушини може бути накритий. У такому випадку для буксирування слід використовувати зчіпний пристрій кульового типу. Коли зчіпний пристрій кульового типу не використовується, його слід обов'язково зберігати в автомобілі.

Характеристики водіння та поради щодо буксирування

Перед під’єднанням причепа змастіть кулю причіпного пристрою. Проте не робіть цього, якщо стабілізатор, який діє на кулю причіпного пристрою, використовується для зменшення коливальних рухів.

У разі використання причепів із низькою стійкістю або караванів із допустимою загальною масою більше 1000 кг забороняється перевищувати швидкість 80 км/год. У таких випадках рекомендується використовувати стабілізатор.

Якщо причеп починає коливатися, рухайтеся повільніше, не намагайтеся різко виправити керування та гальмування.

Під час спуску їдьте на тій самій передачі, на якій їхали вгору, та з приблизно такою швидкістю.

Відрегулюйте тиск у шинах до рівня, вказаного для повного навантаження ⇨ 263.

Буксирування причепа

Вантаж причепа

Допустимим навантаженням причепа є максимальні значення, які залежать від автомобіля та двигуна та які не можна перевищувати. Фактичним навантаженням причепа є різниця між фактичною повною масою причепа та фактичним навантаженням на зчіпний пристрій причепа.

Допустимі навантаження причепа вказані в документації автомобіля. Загалом вони є дійсними для схилів із нахилом не більше ніж 12%.

Допустиме навантаження причепа застосовується до вказаного схилу та до висоти 1000 метрів над рівнем моря. Оскільки через розрідження повітря потужність двигуна зі збільшенням висоти зменшується, що послаблює здатність подолання підйомів, допустима загальна вага автопоїзда також зменшується на 10% на кожні 1000 метрів додаткової висоти. Загальна маса автопоїзда не повинна зменшуватися під час руху дорогами з легкими схилами (менше ніж 8%, наприклад, шосе).

Забороняється перевищувати допустиму загальну вагу автопоїзда. Ця вага вказана на маркувальній табличці ⇨ 252.

Вертикальне навантаження на зчіпний пристрій

Вертикальне навантаження на зчіпний пристрій - це навантаження причепа на кулю зчіпного пристрою. Його можна змінити, змінивши розподіл вантажу під час завантаження причепа.

Максимально допустиме вертикальне навантаження на зчіпний пристрій (75 кг) вказано на маркувальній табличці буксирувального обладнання та в документації автомобіля. Завжди прагніть до максимального навантаження, особливо у випадку з важкими причепами. Вертикальне навантаження на зчіпний пристрій не повинно бути менше 25 кг.

Навантаження на задню вісь

Не можна перевищувати максимальне навантаження на вісі (див. інформаційну табличку або ж документацію авто).

Буксирувальне обладнання

Обережно
Під час руху без причепа складіть причіпний пристрій.

Зберігання зчіпного пристрою (фаркопа)

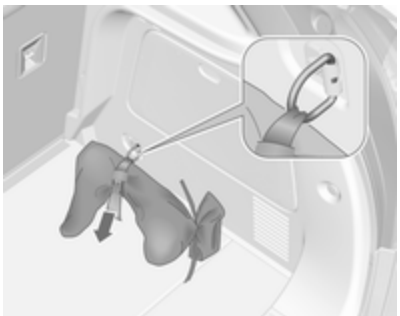

Мішок зі зчіпним пристроєм (фаркопом) розташовується у задньому відділенні для зберігання на підлозі.

Проведіть ремінець крізь петлю для кріплення, обмотайте двічі та затягніть його для закріплення чохла на місці.

Установлення зчіпного пристрою (фаркопа)

Відключіть та складіть розетку. Вийміть заглушку з отвору для зчіпного пристрою (фаркопа) та покладіть у місце для її зберігання.

Перевірка натягування зчіпного пристрою (фаркопа)

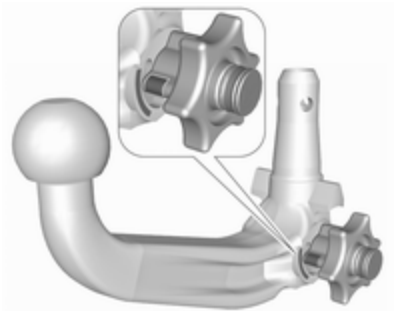

- Червона позначка на поворотному затискачі має показувати на зелену позначку на зчіпному пристрої.
- Зазор між поворотним затискачем і фаркопом має становити близько 6 мм.
- Ключ має бути в положенні 🔓.

В іншому випадку зчіпний пристрій (фаркоп) потрібно натягнути перед встановленням:

- розблокуйте зчіпний пристрій (фаркоп), повернувши ключ у положення 🔓.

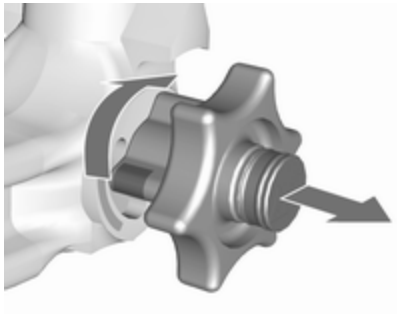

- Потягніть поворотну кнопку та поверніть за годинниковою стрілкою до упору.

Установка зчіпного пристрою (фаркопа)

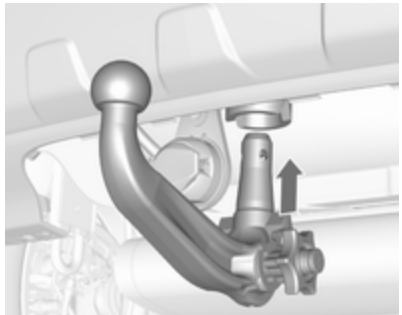

Вставте натягнутий зчіпний пристрій (фаркоп) в отвір та натисніть вгору до звуку фіксації.

Поворотний затискач повернеться в початкове положення, залишаючись навпроти зчіпного пристрою без зазору.

⚠ Попередження
Забороняється торкатися поворотної ручки під час вставляння.

Заблокуйте зчіпний пристрій (фаркоп), повернувши ключ у положення ⚿. Вийміть ключ і закрийте запобіжний клапан.

Отвір для відривного блокувального тросу

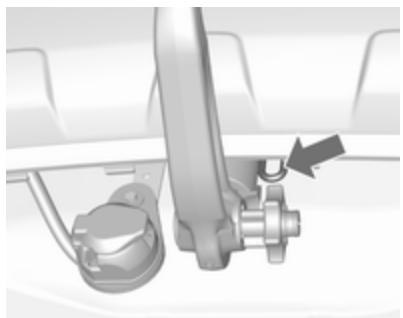

Причепіть відривний блокувальний трос до отвору.

Перевірте, чи правильно встановлено зчіпний пристрій

- Зелена позначка на поворотному затискачі має показувати на зелену позначку на зчіпному пристрої.
- Між поворотним затискачем і зчіпним пристроєм не має бути зазору.
- Зчіпний пристрій має щільно прилягати до отвору.
- Зчіпний пристрій потрібно заблокувати та вийняти ключ.

⚠ Попередження

Буксирування причепа дозволяється лише, коли штанга причіпного пристрою встановлена правильно. Якщо штанга заходить неправильно, зверніться по допомогу до майстерні.

Знімання зчіпного пристрою (фаркопа)

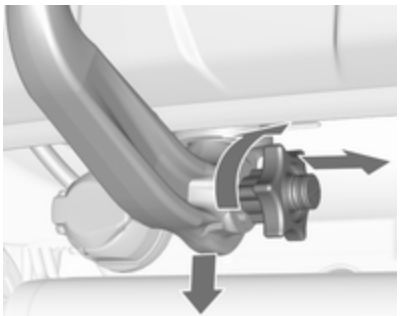

Щоб розблокувати зчіпний пристрій (фаркоп), відкрийте запобіжну кришку та поверніть ключ у положення 🔓.

Потягніть поворотну ручку та поверніть за годинниковою стрілкою до упору. Потягніть зчіпний пристрій (фаркоп) донизу.

Вставте ущільнювальну пробку в отвір. Складіть вилку.

Догляд за автомобілем

Загальна інформація **204**
Аксесуари та модифікації автомобілів 204
Зберігання автомобіля 204
Отримання автомобіля після відпрацювання ресурсу 205
Перевірки автомобіля **205**
Виконання робіт 205
Капот 206
Моторні мастила 206
Охолоджуюча рідина двигуна 208
Робоча рідина гідропідсилювача керма 209
Рідина в бачку омивача 209
Гальма 209
Гальмівна рідина 210
Автомобільний акумулятор ... 210
Випуск води й бруду з системи дизельного пального 211
Заміна щітки склоочисника ... 212
Заміна лампи **213**
Галогенові фари 213
Протитуманні фари 214
Задні ліхтарі 215
Освітлення номерного знака 216
Електрична система **217**
Запобіжники 217
Блок запобіжників моторного відділення 218
Блок запобіжників панелі приладів 219
Блок запобіжників вантажного відділення 221
Інструменти автомобіля **222**
Інструменти 222
Колеса та шини **223**
Зимові шини 223
Позначення шин 224
Тиск у шинах 224
Система контролю тиску в шинах 225
Глибина малюнка протектора 230
Заміна розміру шин та коліс .. 231
Колісні ковпаки 231
Ланцюги для шин 231
Комплект для ремонту шин ... 232
Заміна коліс 235
Запасне колесо 237
Запуск від зовнішнього джерела **240**
Буксирування **241**
Буксирування автомобіля 241
Буксирування іншого автомобіля 243
Догляд за зовнішнім виглядом **244**
Догляд за зовнішніми частинами 244
Догляд за салоном 246

Загальна інформація

Аксесуари та модифікації автомобілів

Рекомендується використовувати оригінальні деталі, аксесуари, а також схвалені виробником частини для вашого типу автомобіля. Ми не можемо оцінити та гарантувати надійність продуктів, навіть якщо вони відповідають регулятивним нормам або отримали будь-яке інше схвалення.

Будь-які модифікації, переробки або інші зміни, внесені до стандартної специфікації автомобіля (зокрема, без обмеження, модифікації програмного забезпечення, модифікації електронних блоків керування) можуть призвести до скасування гарантії, наданої компанією Opel. Крім того, такі зміни можуть вплинути на системи допомоги водію, витрату пального, рівень викидів CO_2 та інші викиди автомобіля. Вони також можуть призвести до анулювання дозволу на експлуатацію автомобіля.

Обережно
При транспортуванні транспортного засобу потягом чи евакуатором закрилки можуть бути пошкоджені.

Зберігання автомобіля

Зберігання протягом тривалого періоду часу

Якщо автомобіль потрібно зберігати протягом кількох місяців:

- Помийте автомобіль і натріть його воском.
- Перевірте віск у моторному відділенні та на днищі.
- Почистіть та законсервуйте гумові ущільнювачі.
- Повністю заправте паливний бак.
- Замініть масло в двигуні.
- Висушіть резервуар для миючої рідини.
- Перевірте рівень антифризу та захист від корозії.
- Відрегулюйте тиск у шинах до рівня, вказаного для повного навантаження.
- Поставте автомобіль в сухому, добре провітрюваному місці. Увімкніть першу чи задню передачу чи встановіть селектор у положення **P**. Попередьте відкіт автомобіля.
- Не застосовуйте стоянкове гальмо.
- Відчиніть капот, зачиніть усі дверцята та заблокуйте автомобіль.
- Відключіть клему з негативного виходу батареї автомобіля. Майте на увазі, всі системи не будуть функціонувати, наприклад, система запобігання викраденню автомобіля.

Повернення до експлуатації

Якщо автомобіль потрібно повернути до експлуатації:

- Підключіть клему до негативного виходу акумулятора. Активуйте систему електропідйомників вікон.
- Перевірте тиск у шинах.
- Заповніть резервуар промивною рідиною.
- Перевірте рівень масла в двигуні.
- Перевірте рівень охолоджуючої рідини.
- За потреби встановіть номерний знак.

Отримання автомобіля після відпрацювання ресурсу

Інформація про центри прийому автомобілів, що відпрацювали свій термін, та переробку машин, термін експлуатації яких закінчився, доступна на нашому веб-сайті, де це є вимогою законодавства. Довіряйте лише авторизованим центрам переробки.

Вторинна переробка автомобілів, які працюють на газі, має виконуватися в авторизованих сервісних центрах.

Перевірки автомобіля

Виконання робіт

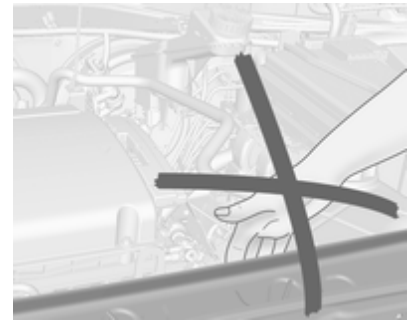

⚠ Попередження

Перевірки в моторному відсіку здійснюйте лише, коли вимкнено систему запалення.

Вентилятор охолодження може почати працювати навіть, якщо система запалення вимкнена.

⚠Небезпека

Система запалення та ксенонові фари використовують надзвичайно високу напругу. Не торкайтеся їх.

Капот

Відкривання

Потягніть важіль і поверніть його в початкове положення.

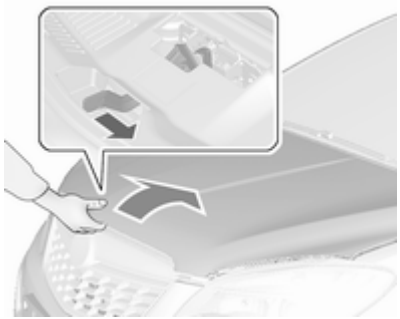

Зсуньте запобіжну защіпку до лівого боку автомобіля і відкрийте капот.

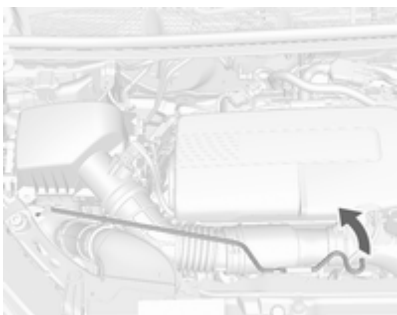

Трохи витягніть підпор ний стрижень з тримача. Зачепіть його за гачок з лівого боку капоту.

Якщо при активній функції Автостоп відкрити капот, двигун буде автоматично запущений з міркувань безпеки.

Зачинення

Перед тим, як закрити капот, натисніть опору в тримачі.

Опустіть капот, а потім відпустіть його на невеликій висоті (20-25 см), щоб дати йому повністю зачинитися. Перевірте, щоб капот зачинився.

Обережно

Зачиняючи капот, не натискайте на нього, щоб не утворилася вм’ятина.

Моторні мастила

Радимо регулярно перевіряти рівень мастила у двигуні вручну, щоб запобігти пошкодженню

двигуна. Переконайтеся, що використовуване мастило відповідає вказаним специфікаціям. Рекомендовані рідини та мастила ⇨ 249.

Максимальна витрата моторного мастила становить 0,6 л на 1000 км.

Перевірку потрібно здійснювати на рівній поверхні. Двигун повинен мати робочу температуру та бути вимкненим щонайменше протягом п’яти хвилин.

Витягніть щуп, витріть його насухо, вставте до упору, витягніть і перевірте рівень мастила в двигуні.

Вставте щуп до упору на ручці.

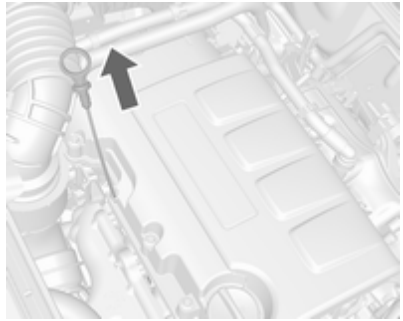

Коли рівень мастила падає до позначки **MIN**, долийте мастила.

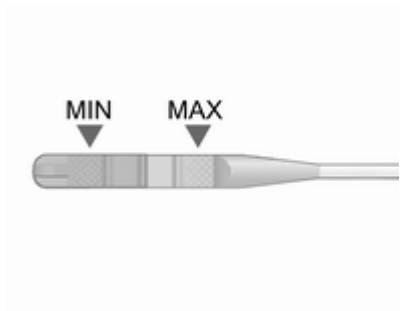

Ми рекомендуємо використовувати мастило тієї самої якості, яке використовувалось під час останньої заміни.

Рівень мастила в двигуні не повинен перевищувати позначку **MAX** на щупі.

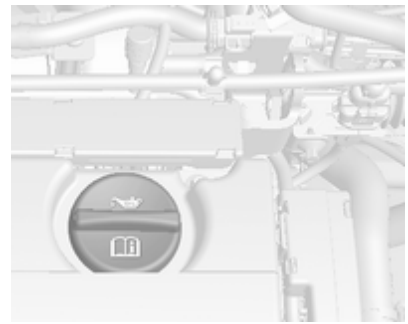

Ковпачок заливального отвору знаходиться на кришці розподільного валу.

Обережно
Масло з двигуна потрібно злити.

Заправні обсяги ⇨ 261.

Установіть кришку рівно та затисніть її.

Охолоджуюча рідина двигуна

Охолоджувальна рідина не замерзає, приблизно, до температури -30 °C. У північних країнах з дуже низькими температурами заводська охолоджувальна рідина забезпечує захист від замерзання, приблизно, до -40 °C.

Обережно

Використовуйте антифриз, який схвалено для використання в автомобілі.

Охолоджувальна рідина та антифриз ⇨ 249.

Рівень охолоджуючої рідини

Обережно

Надто низький рівень охолоджуючої рідини може спричинити пошкодження двигуна.

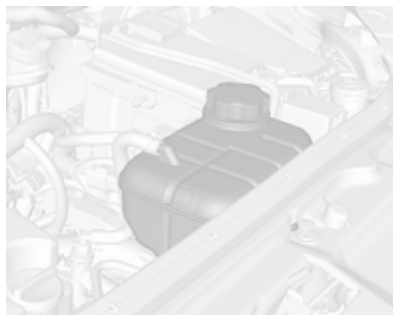

Якщо система холодна, рівень охолоджуючої рідини повинен бути вище лінії наповнення. За умови низького рівня долийте рідину.

⚠ Попередження

Залиште двигун для охолодження перед відкриванням кришки. Обережно відкрийте кришку, поступово знижуючи тиск.

Щоб долити рідину, використовуйте суміш 1:1 готового концентрату охолоджувальної рідини та чистої водопровідної води. У разі відсутності концентрату охолоджувальної рідини, використовуйте чисту водопровідну воду. Щільно закрийте кришку. Проводити перевірку концентрації охолоджувальної рідини та усувати причини її витрати слід лише в майстерні.

Робоча рідина гідропідсилювача керма

Обережно

Навіть дуже незначна кількість бруду може призвести до пошкодження системи кермового керування і призвести до перебоїв в роботі. Уникайте контакту бруду з вологою стороною кришки баку/щупу або його попаданню в бак.

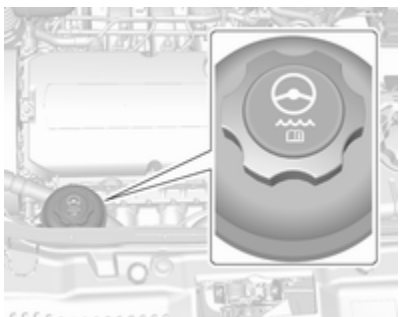

Рівень робочої рідини гідропідсилювача керма зазвичай не потрібно перевіряти. Якщо під час керування кермом чути незвичний шум або гідропідсилювач керма неналежним чином реагує на керування, зверніться по допомогу на станцію технічного обслуговування.

Рідина в бачку омивача

Заповніть резервуар чистою водою, додавши відповідну кількість дозволеної рідини для омивання лобового скла, яка містить антифриз.

Обережно

Лише рідина для промивання з достатньою концентрацією антифризу забезпечує захист за низької температури або за умови її різкого зниження.

Рідина омивача ⇨ 249.

Гальма

При мінімальному шарі гальмівної накладки під час гальмування ви можете почути скрегіт.

Подорож на великі відстані є можливою, але потрібно замінити гальмівні колодки якомога швидше.

Щойно встановлені нові гальмівні колодки уникайте зайвого різкого гальмування протягом перших кількох поїздок.

Гальмівна рідина

⚠Попередження

Гальмівна рідина є отруйною та кородуючою. Уникайте контакту з очима, шкірою, тканинами та пофарбованими поверхнями.

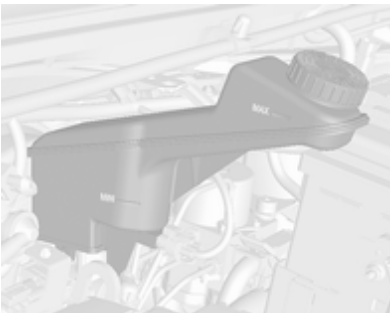

Рівень гальмівної рідини повинен бути між позначками **MIN** і **MAX**.

Якщо рівень цієї рідини нижчий за позначку **MIN**, зверніться по допомогу на станцію технічного обслуговування.

Рідина для системи гальм і зчеплення ⇨ 249.

Автомобільний акумулятор

Акумулятор автомобіля не потребує обслуговування, оскільки достатній його заряд досягається під час руху автомобіля. Їзда на короткі дистанції та часті запуски двигуна розряджають акумулятор. Уникайте використання непотрібних пристроїв, що споживають електроенергію.

Акумулятори не належать до побутових відходів. Їх потрібно здати на утилізацію до відповідних приймальних пунктів.

Якщо автомобіль не використовується більше чотирьох тижнів, акумулятор може розрядитися. Відключіть клему з негативного виходу батареї автомобіля.

Перед підключенням або відключенням батареї переконайтеся, що запалення вимкнено.

Система захисту автомобільного акумулятора від розряджання ⇨ 143.

Заміна автомобільного акумулятора

Примітка
Будь-яке порушення інструкцій, наведених у цьому розділі, може призвести до тимчасового вимкнення або збоїв системи зупинки-запуску.

Під час заміни автомобільного акумулятора переконайтеся, що поруч із позитивним виходом немає відкритих вентиляційних отворів. За наявності відкритого вентиляційного отвору в цій області його слід закрити власноруч створеною заглушкою, натомість

вентиляційний отвір в області негативного виходу повинен бути відкритим.

Використовуйте тільки такі автомобільні акумулятори, над якими можна встановлювати блок запобіжників.

Замінювати акумулятор можна лише акумулятором такого самого типу.

Для заміни акумулятора рекомендується звертатися на СТО.

Система стоп-старт ⇨ 158.

Заряджання автомобільного акумулятора

⚠ Попередження

На автомобілях, устаткованих системою стоп-старт, пересвідчіться в тому, що заряд акумулятора не перевищує 14,6 В при використанні зарядного пристрою. Інакше це може призвести до пошкодження акумулятора.

Запуск із зовнішнього джерела ⇨ 240.

Попереджувальна табличка

Значення символів:

- Жодних іскор, відкритого полум'я чи диму.
- Завжди носіть захист для очей. Вибухонебезпечні гази можуть призвести до сліпоти чи травмування.
- Зберігайте автомобільний акумулятор в місцях, недоступних для дітей.
- Автомобільний акумулятор містить сірчану кислоту, яка може спричинити важкі опіки чи сліпоту.
- Детальніше див. у Посібнику з експлуатації.
- Поруч з автомобільним акумулятором може накопичитися вибухонебезпечний газ.

Випуск води й бруду з системи дизельного пального

Якщо бак став сухим, систему дизельного пального потрібно прокачати. Увімкніть систему запалення три рази на 15 секунд за раз. Потім робіть спроби запуску двигуна тривалістю не більше 40 секунд. Повторіть цей процес не менше ніж через 5 секунд. Якщо двигун не запускається, зверніться по допомогу до найближчої майстерні.

Заміна щітки склоочисника

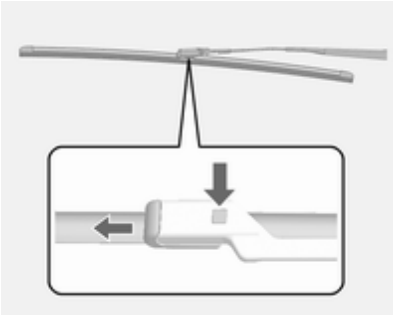

Підніміть очисник, натисніть кнопку, щоб від'єднати щітку очисника, після чого зніміть її.

Приставте склоочисник під невеликим кутом до кронштейна склоочисника та натисніть на склоочисник, щоб зафіксувати його.

Обережно опустіть кронштейн склоочисника.

Щітка склоочисника на задньому вікні

1. Зніміть кришку очисника з блоку очисників.
2. Підніміть ліву щітку.

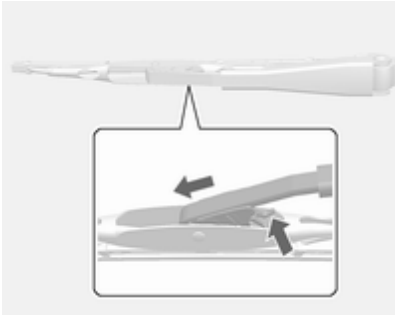

3. Натисніть пружину тримача слайдера.
4. Витягніть очисник.

Заміна лампи

Вимкніть систему запалювання, а потім вимкніть відповідний перемикач або зачиніть дверцята.

Тримайте нову лампу лише за її основу. Забороняється торкатися скла лампи голими руками.

Для заміни використовуйте лише лампи ідентичного типу.

Замінюйте лампи передніх фар через моторне відділення.

Примітка
Після їзди у сильний дощ чи після мийки, деякі лінзи зовнішніх світлових приладів можуть запотівати.

Цей стан викликаний різницею температур між внутрішньою і зовнішньою сторонами фари.

Це схоже на конденсат на вікнах у салоні автомобіля під час дощу і не вказує на проблему з вашим автомобілем.

Якщо вода просочується до електропроводки лампи, зверніться до авторизованої автомайстерні для перевірки автомобіля.

Галогенові лампи

⚠ Попередження

Галогенові лампи наповнені газом під тиском. Якщо таку лампу впустити або подряпати, вона може вибухнути. Це може спричинити травмування. Обов'язково прочитайте та дотримуйтесь інструкцій на упаковці лампи.

Світлодіодні освітлювальні пристрої

У цьому автомобілі є декілька світлодіодних ліхтарів. Для заміни будь-якого зі світлодіодних освітлювальних пристроїв слід звертатися на СТО.

Галогенові фари

Базовий блок фар

Автомобіль базової моделі оснащений галогенними фарами дальнього й ближнього світла. У блоки фар вмонтовані світлодіодні сигнали повороту та зміни смуги руху, підфарники й ліхтарі освітлення при денному світлі.

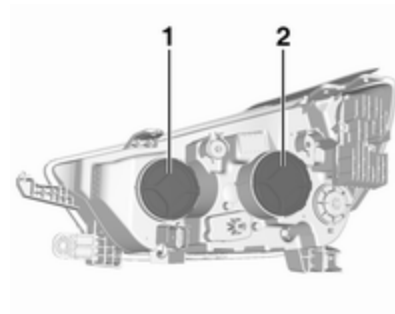

Показано блок фар з боку пасажира (з боку водія - такий самий).

Перед заміною ламп з боку водія слід зняти заправну горловину бачка омивача лобового скла.

1. Фари дальнього світла
2. Фари ближнього світла

Фари дальнього й ближнього світла

1. Відкрийте капот. Капот ⇨ 206

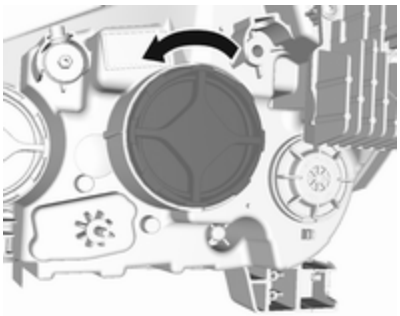

2. Зніміть захисну кришку.
3. Поверніть лампу проти годинникової стрілки й витягніть назад.

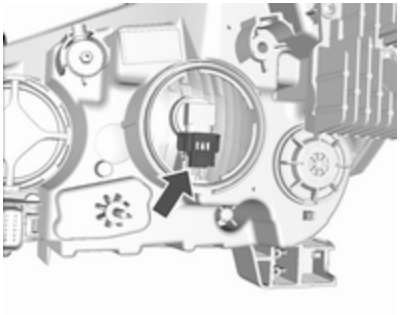

4. Від'єднайте від лампи джгутовий рознім.
5. Вставте нову лампу в блок фар і поверніть її за годинниковою стрілкою.
6. Знову приєднайте джгутовий рознім.
7. Установіть захисну кришку.

З боку водія встановіть на місце заправну горловину бачка омивача лобового скла, міцно притиснувши її до бачка. Переконайтеся, що затискач заправної горловини зафіксовано у тримачі електропроводки, яка знаходиться під капотом.

Вдосконалений блок фар

Автомобіль вдосконаленої моделі оснащений світлодіодними фарами дальнього й ближнього світла. У блоки фар вмонтовані сигнали повороту та зміни смуги руху, підфарники й ліхтарі освітлення при денному світлі.

Протитуманні фари

До ламп можна дістатися знизу автомобіля

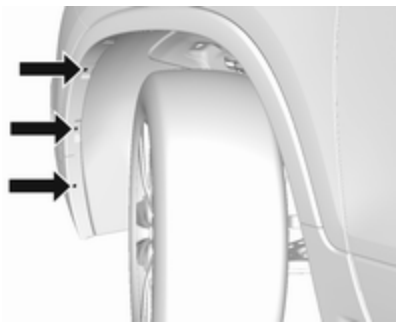

1. Поверніть відповідне колесо всередину для кращого доступу і відкрутіть три болти зі шліцом

Torx, які знаходяться на зовнішньому боці колісної арки. Інструменти автомобіля ⇨ 222.

2. Щоб дістатися до патрона лампи, потягніть облицювання та притримайте його.

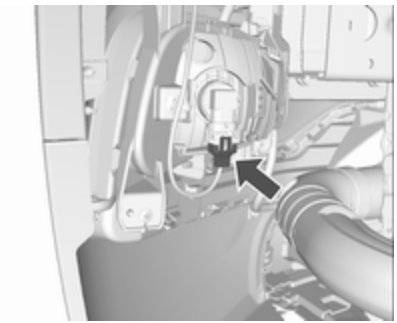

3. Витягніть утримувальний виступ назовні та від’єднайте рознімач від патрона лампи.
4. Поверніть тримач лампи проти годинникової стрілки та вийміть його з рефлектора.
5. Витягніть лампу, замініть її на нову і підключіть рознімач.
6. Вставте патрон лампи у рефлектор, для цього поверніть його за годинниковою стрілкою і зафіксуйте.
7. Встановіть на місце облицювання і закрутіть три болти зі шліцом Torx.

Задні ліхтарі

Цей автомобіль обладнаний галогенними сигналами повороту та зміни смуги руху, ліхтарем заднього ходу та світлодіодними задніми ліхтарями/стоп-сигналами у блоці задніх ліхтарів.

Лівий бік

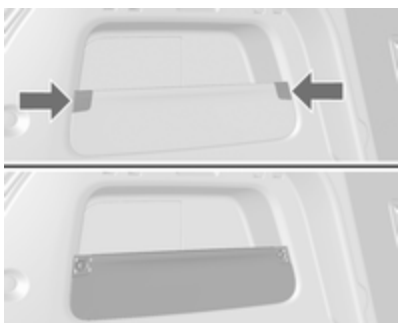

1. Від'єднайте обидві кришки за допомогою викрутки, вставляючи її з відповідного боку. Зніміть обидва ковпака і викрутіть гвинти. Зніміть панель.

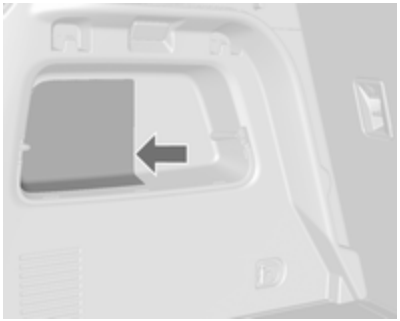

2. Спочатку від'єднайте кришку, вставивши викрутку в заглиблення. Потім від'єднайте кришку з переднього та верхнього боку. Зніміть кришку.

Правий бік

1. Зніміть дверцята відділення для зберігання і комплект ремонту шин.

2. Зніміть кришку.

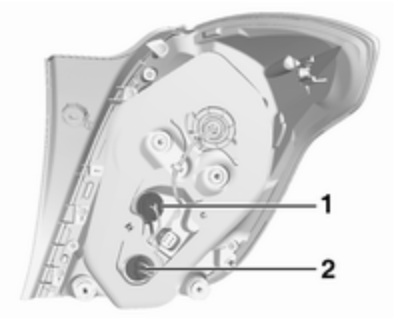

3. Сигнал повороту та зміни смуги руху (1)

   Ліхтар заднього ходу (2)

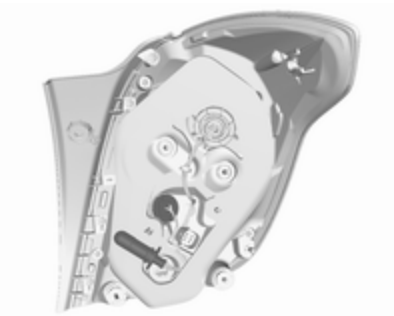

4. Зніміть тримач лампи. Вийміть лампу та замініть її на нову.
5. Закріпіть тримач лампи у блоці задніх ліхтарів. Установіть задню фару в кузов і закріпіть її. Закрийте кришки та зафіксуйте їх.
6. Увімкніть систему запалення, активуйте і перевірте всі ліхтарі.

Освітлення номерного знака

1. Зніміть світильник за допомогою викрутки.
2. Обережно опустіть патрон униз, щоб не зачепити кабель.

   Крутіть патрон проти годинникової стрілки, щоб відкрутити його.
3. Вийміть лампочку з тримача та замініть її на нову.
4. Вставте тримач лампочки в корпус патрона, а потім поверніть за годинниковою стрілкою.
5. Вставте корпус лампи та зафіксуйте його за допомогою викрутки.

Електрична система

Запобіжники

Дані про заміну запобіжника мають відповідати даним про несправний запобіжник.

У ящику над позитивною клемою акумулятора знаходяться деякі основні запобіжники. Якщо потрібно їх замінити, зверніться за допомогою до майстерні.

Перед заміною запобіжника вимкніть відповідний перемикач і систему запалення.

Окислений запобіжник можна розпізнати за сплавленим дротом. Не міняйте запобіжник, доки не буде усунено причину несправності.

Деякі функції захищено кількома запобіжниками.

Запобіжники можуть бути вставлені без наявності функції.

Примітка

Не всі описи запобіжників у коробці, наведені у цьому посібнику, можуть стосуватися вашого автомобіля.

Під час огляду коробки запобіжників див. на позначення коробки.

Знімач запобіжника

Знімач запобіжника може бути розташований у коробці запобіжників у моторному відділенні.

Установіть знімач запобіжника на різні типи використання зверху чи збоку та витягніть запобіжник.

Блок запобіжників моторного відділення

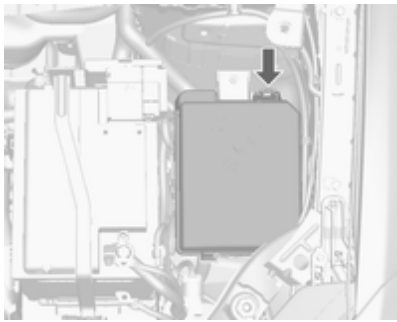

Блок запобіжників у моторному відсіку.

Зніміть кришку, підніміть її вгору та зніміть.

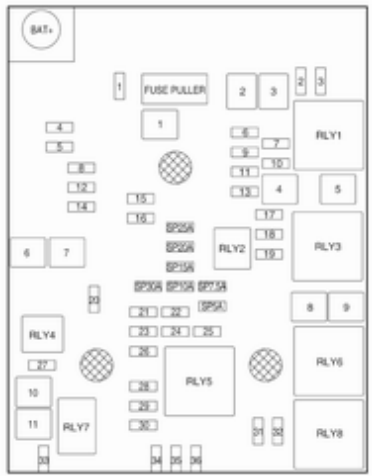

Міні-запобіжники

№	Контур
1	Люк
2	Перемикач зовнішнього дзеркала/датчик дощу/привод вікна з електропідйомником
3	–
4	–
5	Електричний модуль керування гальмами
6	Датчик акумулятора
7	Замок кермової колонки
8	Модуль керування трансмісією
9	–
10	Камера заднього виду/внутрішнє дзеркало заднього виду/вимикач фар/фари
11	Очисник заднього скла
12	Заднє вікно з підігрівом
13	Сидіння, поперекова опора
14	Зовнішні дзеркала з обігрівом
15	Модуль зрідженого нафтового газу (LPG)/модуль керування паливною системою

№	Контур
16	Підігрів сидінь
17	Пульт дистанційного управління модулем керування трансмісією/водяний насос/допоміжний обігрівач
18	Пульт дистанційного управління модуля керування двигуном
19	Паливний насос
20	–
21	Вентилятор охолодження
22	–
23	Котушка запалювання/форсунки
24	Насос рідини омивача
25	Привод фар
26	Датчики системи керування двигуном
27	–
28	Система запалення
29	Система запалення 1/2
30	Вихлопна система

№	Контур
31	Дальнє світло від лівої фари
32	Дальнє світло від правої фари
33	Модуль керування двигуном
34	Звуковий сигнал
35	Система кондиціонування повітря
36	Передня протитуманна фара

Запобіжники J-cases

№	Контур
1	Електричний модуль керування гальмами
2	Передній склоочисник
3	Блок живлення
4	Клема живлення блока запобіжників панелі приладів
5	–
6	Паливний обігрівач
7	Стартер
8	Вентилятор охолодження
9	Вентилятор охолодження

№	Контур
10	Модуль керування двигуном/свічка запалювання
11	Стартер

Блок запобіжників панелі приладів

Внутрішній блок запобіжників знаходиться під панеллю приладів із боку водія. Щоб дістатися запобіжників, витягніть відділення для зберігання. Щоб прибрати відділення для зберігання, відкрийте і витягніть його.

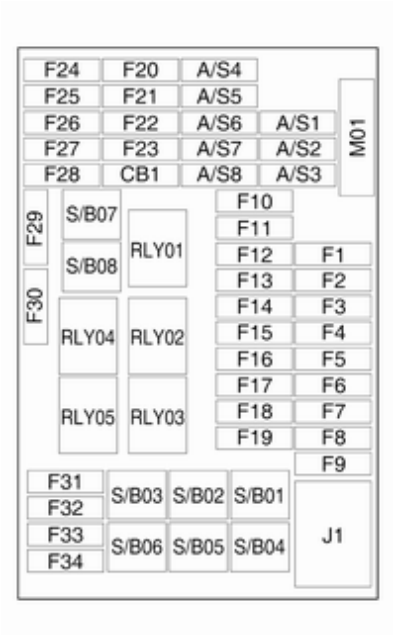

Міні-запобіжники

№	Контур
1	Модуль керування кузовом
2	Модуль керування кузовом
3	Модуль керування кузовом
4	Модуль керування кузовом
5	Модуль керування кузовом
6	Модуль керування кузовом
7	Модуль керування кузовом
8	Модуль керування кузовом
9	Замок запалювання
10	Модуль діагностики безпеки
11	Гніздо для передавання даних
12	Клімат-контроль
13	Багажник
14	Центральний шлюзовий модуль
15	Система попередження про виїзд за межі смуги руху / внутрішнє дзеркало
16	Адаптивне переднє освітлення
17	Блокування колонки

№	Контур
18	Модуль ультразвукової системи допомоги під час паркування
19	Модуль керування кузовом / модуль регулювання напруги
20	Кермове колесо
21	–
22	Запальничка/розетка постійного струму для додаткового приладдя (передня)
23	Запальничка/розетка постійного струму для додаткового приладдя (задня центральна консоль)
24	Запасний
25	Модуль телематичних служб
26	Кермо з підігрівом
27	Панель приладів/інформаційно-розважальна система/вимикач допоміжного обігрівача
28	Вилка для причепа

№	Контур
29	Дисплей / інформаційно-розважальна система
30	Модуль керування трансмісією
31	Блок приладової панелі
32	Інформаційно-розважальна система
33	Вилка для причепа
34	Модуль пасивного доступу/ пасивного запуску

Запобіжники S/B

№	Контур
01	Вимикач сидіння з електроприводом
02	Запасний
03	Електропідйомники вікон, передні
04	Електропідйомники вікон, задні
05	Режим логістики
06	Вимикач сидіння з електроприводом
07	Запасний
08	Запасний

MIDI-запобіжник

№	Контур
M01	PTC

Блок запобіжників вантажного відділення

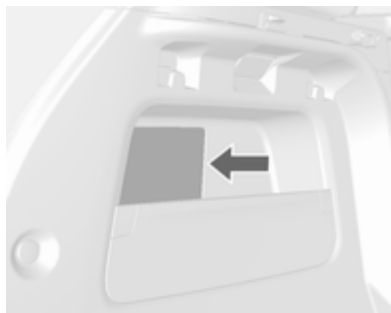

Розташований зліва в задньому відділенні.

Щоб дістатися запобіжників, зніміть кришку.

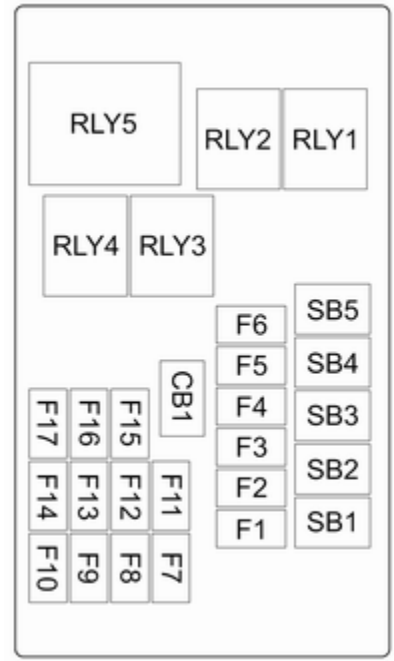

Міні-запобіжники

№	Контур
1	Підсилювач
2	Привід на всі колеса
3	–
4	–
5	–
6	Запасний
7	–
8	Запасний
9	Запасний
10	Запасний
11	–
12	Запасний
13	–
14	–
15	Запасний
16	–
17	–
18	–

Запобіжники S/B

№	Контур
1	Трансформатор постійного струму на 400 Вт
2	Трансформатор постійного струму на 400 Вт
3	–
4	–
5	–
6	–
7	–
8	–
9	–

Інструменти автомобіля

Інструменти

Автомобілі з набором для ремонту шин

Інструменти і комплект для ремонту шин розташований на правому боці багажного відділення. ⇨ 232.

Автомобілі із запасним колесом

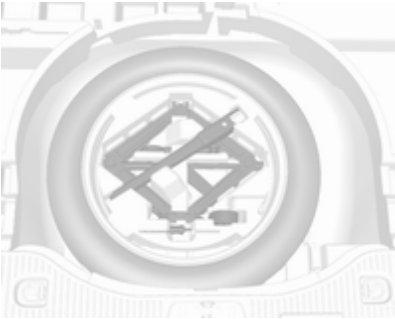

Домкрат та інструменти зберігаються в багажному відділенні над запасним колесом.

Заміна колеса ⇨ 235, запасне колесо ⇨ 237.

Колеса та шини

Стан шини, стан колеса

Повільно їздіть краями дороги та під правильними кутами, якщо можливо. Водіння над різкими краями може спричинити пошкодження шини та колеса. Не торкайтеся шинами бордюрів під час паркування.

Регулярно перевіряйте колеса на предмет пошкодження. Зверніться по допомогу до майстерні у випадку пошкодження чи незвичного спрацювання.

Зимові шини

Зимові шини покращують безпеку водіння за температури нижче 7 °C, тому їх слід встановлювати на всі колеса.

Як зимові дозволяється використовувати шини усіх розмірів ⇨ 263.

Згідно з нормативами, затвердженими в певних країнах, у полі зору водія має бути розташована табличка швидкості.

Використання зимових шин може призвести до гіршого зчеплення шин із сухим дорожнім покриттям, вищого рівня шуму та зменшення ресурсу шини до зношення протектора. Після переходу на зимові шини стежте за тим, як змінилися керованість та гальмування автомобіля.

Установлюючи зимові шини, важливо дотримуватися таких правил:

- використовувати шини тієї самої марки й типу протектора на всіх чотирьох колесах;
- використовувати лише шини з радіальним кордом таких самих розміру, діапазону навантаження та швидкісної категорії, як у шин, що були встановлені виробником автомобіля.

Зимові шини такої самої швидкісної категорії, як у фірмових шин, встановлених виробником

автомобіля, можуть бути недоступні для шин зі категоріями швидкості H, V, W, Y та ZR. Під час експлуатації зимових шин нижчої швидкісної категорії забороняється перевищувати визначену для них граничну швидкість.

Позначення шин

Наприклад, **215/60 R 16 95 H**

215 : ширина шини, мм
60 : коефіцієнт поперечного перерізу (відношення висоти шини до її ширини), у відсотках
R : тип брекера: Радіальний
RF : тип: RunFlat
16 : діаметр колеса, дюйми
95 : індекс навантаження, наприклад, 95 є еквівалентом 690 кг
H : кодова літера швидкості

Кодова літера швидкості:

Q : до 160 км/год
S : до 180 км/год
T : до 190 км/год
H : до 210 км/год
V : до 240 км/год
W : до 270 км/год

Вибирайте шини відповідно до максимальної швидкості автомобіля.

Максимальна швидкість досягається при спорядженій масі автомобіля разом із водієм (75 кг) і 125 кг корисного навантаження. Додаткове обладнання може знизити максимальну швидкість автомобіля.

Ходові характеристики ⇨ 259.

Шини зі спрямованим малюнком протектора

Шини зі спрямованим малюнком протектора потрібно встановлювати так, щоб вони оберталися за напрямком руху. Напрямок руху вказується символом (наприклад, стрілкою) на боковій частині.

Тиск у шинах

Перевіряйте тиск холодних шин, принаймні, кожні 14 днів і перед будь-якою поїздкою. Не забувайте про запасне колесо. Це також стосується автомобілів із системою контролю за тиском у шинах.

Тиск у шинах ⇨ 263.

На табличці з інформацією про тиск в шинах автомобіля, яка знаходиться на рамі правих або лівих дверцят, вказані шини у комплектації виробника та відповідний тиск у шинах.

Дані про тиск у шинах стосуються холодних шин. Це стосується і літніх, і зимових шин.

Завжди накачуйте запасне колесо до тиску, вказаного для повного навантаження.

Тиск у шинах ECO служить для того, щоб досягти максимально низького рівня витрат пального.

Неправильний тиск у шинах негативно вплине на безпеку, поводження автомобіля, комфорт і витрату пального, а також підвищить знос шин.

Тиск у шинах залежить від багатьох факторів. Для визначення належного рівня тиску в шинах слід виконати такі дії:

1. Визначити ідентифікаційний код двигуна. Дані про двигун ⇨ 257.
2. Визначити тип відповідної шини.

У таблицях рівнів тиску в шинах наведені дані для всіх можливих комбінацій ⇨ 263.

Перелік шин, які можна використовувати для цього автомобіля див. у Сертифікаті відповідності вимогам стандартів ЄС, який додається до автомобіля, а також в інших документах для державної реєстрації.

Водій відповідає за вчасне регулювання тиску в шинах.

⚠ Попередження

Якщо тиск є надто низьким, це може призвести до значного перегрівання шини та внутрішнього пошкодження, що веде до відділення протектора та навіть до розриву шини на високих швидкостях.

⚠ Попередження

Для певних типів шин рекомендований тиск, вказаний у таблиці рівнів тиску, може перевищувати максимальний рівень тиску, зазначений на шині. Забороняється перевищувати максимальний рівень тиск, зазначений на шині.

Залежність від температури

Тиск у шині залежить від її температури. Під час руху автомобіля температура і тиск у шинах зростають. Значення тиску в шинах, вказані на інформаційній табличці та в таблиці рівнів тиску в шинах, дійсні для холодних шин (температура 20 °C).

При підвищені температури на 10 °C тиск підвищується приблизно на 10 кПа. Це потрібно враховувати, перевіряючи тиск у теплих шинах.

Значення тиску в шинах, показані в інформаційному центрі водія, відповідають фактичному тиску у шинах. Після охолодження шини тиск у ній знизиться, тож це не є ознакою проколу.

Система контролю тиску в шинах

Після того як автомобіля досягає певної швидкості система контролю тиску в шинах раз на хвилину перевіряє тиск одночасно у всіх чотирьох шинах.

Обережно

Система контролю тиску в шинах попереджає тільки про низький тиск у шинах і не є заміною регулярному технічному обслуговуванню шин водієм.

Усі колеса повинні бути оснащені датчиками тиску, а шини повинні мати визначений тиск.

Примітка
У країнах, де система контролю тиску в шинах є обов'язковою за законом, використання коліс без датчиків тиску може призвести до скасування дозволу на експлуатацію автомобіля.

Поточний тиск у шинах може відображатися в інформаційному центрі водія.

Дисплей спрощеної модифікації:

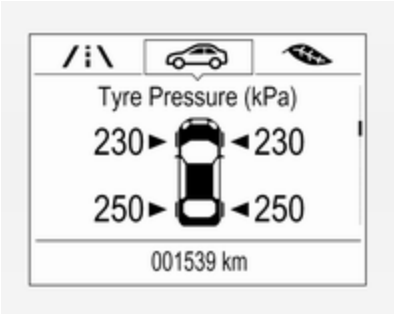

Виберіть сторінку **Тиск у шинах** у меню **Vehicle Information Menu (Меню інформації про автомобіль)** у центрі інформації для водія ⇨ 109.

Дисплей вдосконаленої модифікації:

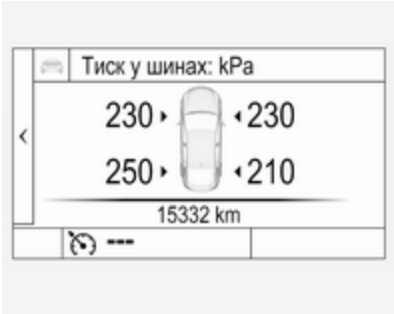

Виберіть сторінку **Тиск у шинах** у меню **Інформація** в центрі інформації для водія ⇨ 109.

Стан системи та попередження про стан тиску відображаються в центрі інформації для водія у вигляді повідомлення із зазначенням відповідної шини.

Система оцінює температуру шин і відображає відповідні попередження.

Залежність від температури ⇨ 224.

Розпізнавання стану тиску в шинах позначається контрольним індикатором (!) ⇨ 106.

Коли світиться індикатор (!), слід якомога скоріше зупинитися і накачати шини до рекомендованого тиску ⇨ 263.

Якщо систем несправна, (!) протягом 60-90 секунд блиматиме, а потім світитиметься постійно. Зверніться до майстерні.

Після підкачування шин показники тиску в інформаційному центрі водія зміняться лише після того, як автомобіль проїде певну відстань. До того часу індикатор (!) може світитися.

Якщо при низькій температурі індикатор (!) засвічується, а через певний час руху автомобіля згасає, це може свідчити про те, що тиск у шинах знижується і невдовзі буде занизьким. Перевірте тиск у шинах.

Повідомлення автомобіля ⇨ 117.

Якщо тиск у шині необхідно знизити чи підвищити, вимкніть систему запалювання.

Дозволяється встановлювали лише колеса з датчиками тиску, інакше значення тиску не буде відображатися, а також постійно світитиметься сигналізатор (!).

Запасне колесо чи тимчасове запасне колесо не оснащене датчиками тиску. Система контролю за тиском у шинах для цих коліс не діє. Загориться контрольний індикатор (!). Для трьох інших шин система продовжує діяти.

Використання стандартних комплектів для ремонту шин може перешкодити роботі системи. Слід використовувати ремонтні комплекти, схвалені виробником.

Використання електронних приладів або знаходження поблизу пристроїв, які працюють на таких самих частотах, може призвести до порушення роботи системи контролю тиску в шинах.

Після кожної заміни шин датчики системи контролю тиску в шинах слід знімати для технічного обслуговування. В датчиках, закріплених гвинтами, слід замінити осердя клапана й ущільнювальне кільце. У датчиках, закріплених затискачами, слід повністю замінити шток клапана.

Стан завантаження авто

Відрегулюйте тиск у шинах відповідно до завантаження автомобіля згідно з даними на інформаційній табличці або в таблиці рівнів тиску в шинах ⇨ 263 і оберіть потрібне значення у меню**Tyre Load (Навантаження на шину)** у центрі інформації для водія, **Vehicle Information Menu (Меню інформації про автомобіль)** ⇨ 109. Це налаштування є контрольним для попереджень про тиск у шинах.

Меню **Навантаження на шини** відображається лише тоді, коли автомобіль не рухається і стоянкове гальмо ввімкнено. В автомобілях із автоматичною трансмісією важіль селектора має бути в положенні **P**.

Дисплей спрощеної модифікації:

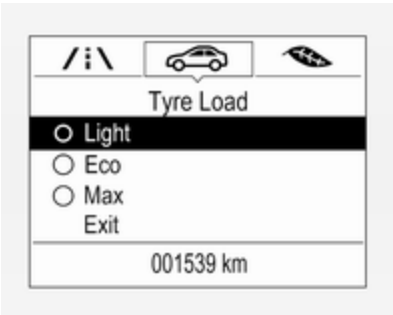

Виберіть сторінку **Навантаження на шини** у меню **Vehicle Information Menu (Меню інформації про автомобіль)** у центрі інформації для водія ⇨ 109.

- **Light (Світло)** - комфортний режим тиску (завантаження - до трьох осіб).
- **Eco (Eco)** для тиску в режимі Eco (завантаження - до трьох осіб).
- **Max (Макс.)** для повного завантаження.

Дисплей вдосконаленої модифікації:

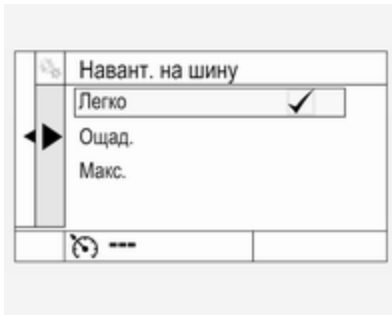

Виберіть сторінку **Навантаження на шини** в меню **Настройки** у центрі інформації для водія ⇨ 109.

- **Light (Світло)** - комфортний режим тиску (завантаження - до трьох осіб).
- **Eco (Eco)** для тиску в режимі Eco (завантаження - до трьох осіб).
- **Max (Макс.)** для повного завантаження.

Процедура розпізнавання датчиків тиску в шинах

Кожний датчик тиску в шинах має унікальний ідентифікаційний код. Після перестановки коліс і заміни всього комплекту коліс або заміни одного чи декількох датчиків тиску в шинах необхідно виконати розпізнавання цих ідентифікаційних кодів. Процедуру розпізнавання датчиків тиску в шинах слід також проводити після заміни запасного колеса звичайним, яке обладнано датчиком тиску в шині.

Під час наступного циклу запалювання сигналізатор несправності ⓘ згасне, а попереджувальне повідомлення в

інформаційному центрі для водія зникне. Розпізнавання датчиків і прив'язування їх до положення коліс виконується за допомогою пристрою повторного розпізнавання в такій послідовності: ліве переднє колесо, праве переднє колесо, праве заднє колесо і ліве заднє колесо. Під час розпізнавання датчика світиться відповідний сигнал повороту.

Зверніться до СТО. Синхронізація першого колеса триває дві хвилини і п'ять хвилин загалом для синхронізації усіх чотирьох коліс. Якщо процес синхронізації займає більше часу, синхронізація переривається, і його слід буде розпочати з початку.

Процедура розпізнавання датчиків тиску в шинах:

1. Застосуйте стоянкове гальмо.
2. Увімкніть запалювання.
3. В автомобілях із автоматичною трансмісією: установіть важіль селектора в положення **P**.

   Автомобілі з механічною трансмісією: встановіть нейтральну передачу.
4. Натисніть **MENU** на важелі перемикання сигналів повороту, щоб вибрати **Vehicle Information Menu (Меню інформації про автомобіль)** в інформаційному центрі водія.
5. Для прокручування меню тиску в шинах скористайтеся коліщатком регулятора.

   Дисплей спрощеної модифікації:

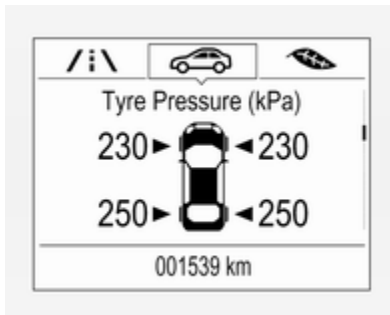

   Дисплей вдосконаленої модифікації:

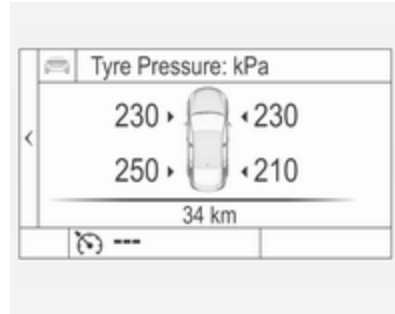

6. Натисніть **SET/CLR**, щоб почати процес синхронізації датчиків. Після цього повинен з'явитися запит на підтвердження запуску процедури.
7. Повторно натисніть **SET/CLR**, щоб підтвердити вибір. Двічі пролунає звуковий сигнал, який свідчить про те, що приймач перебуває в режимі повторного розпізнавання.
8. Розпочинайте процедуру з лівого переднього колеса.
9. Розташуйте інструмент синхронізації навпроти бокової стінки шини, поруч із золотником. Потім натисніть

кнопку, щоб увімкнути датчик тиску в шині. Короткий сигнал клаксона підтвердить, що код ідентифікації був синхронізований з цією шиною та положенням колеса.

10. Перейдіть до переднього правого колеса і повторно виконайте дії, вказані в пункті 9.
11. Перейдіть до заднього правого колеса і повторно виконайте дії, вказані в пункті 9.
12. Перейдіть до лівого заднього колеса і повторіть дії, описані в пункті 9. Після цього двічі пролунає звуковий сигнал, який свідчить про те, що розпізнавання ідентифікаційного коду датчика для лівого заднього колеса виконано. На цьому процес розпізнавання датчиків тиску в шинах закінчується.
13. Вимкніть запалювання.
14. Встановіть для всіх чотирьох шин рекомендований рівень тиску, вказаний на табличці з інформацією про шини.
15. Переконайтеся, що встановлене навантаження на шини відповідає вибраному тиску в шинах ⇨ 109.

Глибина малюнка протектора

Регулярно перевіряйте глибину малюнка протектора.

Шини потрібно міняти з міркувань безпеки, якщо глибина малюнку протектора становить 2-3 мм (4 мм для зимових шин).

З міркувань безпеки експлуатація шин з глибиною протектора, що відрізняється більше ніж на 2 мм на одній осі не рекомендується.

Про знос протектора свідчать показання відповідного індикатора (TWI), які вказують на досягнення протектором мінімально встановленої законодавством глибини малюнка (1,6 мм). Положення цих індикаторів указано позначками на боковій частині.

Якщо спереду є більше спрацювання ніж ззаду, поміняйте місцями передні та задні колеса. Переконайтеся, що після цього напрямок руху коліс не змінився.

Шини втрачають вихідні якісні характеристики (старіють), навіть якщо вони не використовуються. Рекомендуємо міняти шини кожні шість років.

Заміна розміру шин та коліс

У разі використання шин, розмір яких відрізняється від розміру шин встановлених на заводі, потрібно перепрограмувати дані спідометра, номінальний тиск у шинах і внести інші зміни в налаштування автомобіля.

Після встановлення шин іншого розміру потрібно звернутися до спеціаліста, щоб замінити табличку зі значеннями тиску й повторно ініціалізувати систему контролю тиску в шинах. ⇨ 225

⚠ Попередження

Використання невідповідних шин або коліс може призвести до ДТП і скасування дозволу на експлуатацію автомобіля.

Колісні ковпаки

Слід використовувати ковпаки та шини, схвалені виробником для відповідного автомобіля та ті, що відповідають всім діючим вимогам щодо поєднання коліс та шин.

У разі використання ковпаків та шин, які не схвалено виробником, шини повинні мати захисний профіль ободу.

Ковпаки на колеса не повинні заважати охолодженню гальм.

⚠ Попередження

Використання невідповідних шин або ковпаків може призвести до різкої втрати тиску та, як наслідок, до ДТП.

Автомобілі з легкосплавними дисками: Під час монтажу сталевих колісних дисків гайками від легкосплавних дисків, наприклад, під час заміни на зимові шини, колісні ковпаки не можна встановити на сталеві легкосплавні диски.

Ланцюги для шин

Використовуйте ланцюги для шин тільки на передніх колесах.

⚠ Попередження

Пошкодження може призвести до розриву шини.

Ланцюги для шин дозволяється використовувати на шинах розміром 215/65 R16, 215/60 R17 та 215/55 R18.

Для шин розміром 215/65 R16 і 215/60 R17 завжди використовуйте ланцюги з дрібними ланками, що

підходять для позашляховиків і збільшують протектор шини та бокові частини не більше ніж на 9 мм (разом із замком ланцюга).

Для шин розміром 215/55 R18 використовуйте лише спеціальні ланцюги протиковзання, дозволені для моделі Opel Mokka і шин цих розмірів. За додатковою інформацією звертайтеся до майстерні.

Заборонено використовувати ланцюги на тимчасовому запасному колесі.

Комплект для ремонту шин

Мінімальне пошкодження протектора шини можна відремонтувати за допомогою набору для ремонту шин.

Не виймайте сторонні предмети із шин.

За допомогою цього набору не можна усунути пошкодження шини більше 4 мм або бокове пошкодження шини.

⚠ Попередження

Не перевищуйте швидкість 80 км/год.

Забороняється використовувати протягом тривалого періоду.

Можливий вплив на керування та поводження автомобіля.

Якщо у вас спущене колесо:

Застосуйте стоянкове гальмо та ввімкніть першу передачу, задню передачу або встановіть селектор у положення положення **P**.

Ремонтний комплект для шин розташований на правому боці заднього відділення.

1. Вийміть набір для ремонту шин із відділення.
2. Вийміть компресор.

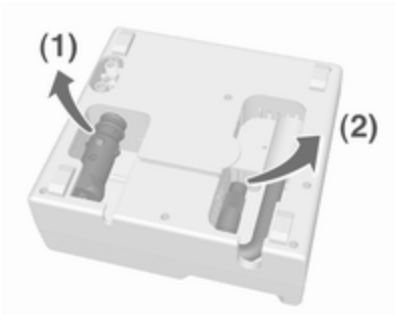

3. Вийміть електричний кабель (1) і шланг для подачі повітря (2) з відділень зберігання знизу компресора.

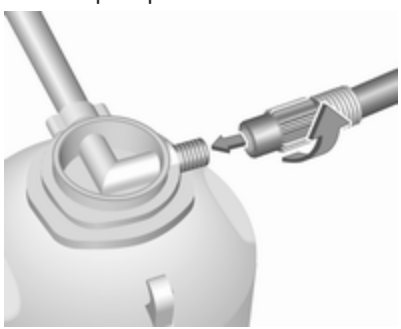

4. Прикрутіть повітропровід компресора до з'єднання на корпусі ущільнювача.
5. Установіть корпус ущільнювача у фіксатор на компресорі.

   Установіть компресор біля шини таким чином, щоб корпус ущільнювача був розташований вертикально.

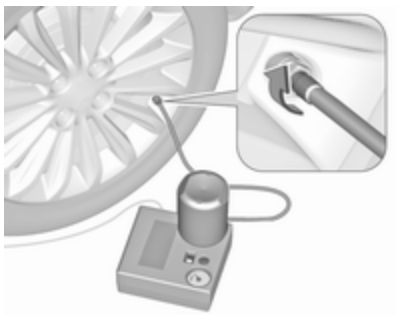

6. Відкрутіть ковпачок вентиля зі спущеного колеса.
7. Прикрутіть насадку на клапан шини.
8. Перемикач на компресорі повинен бути встановленим у положення O.
9. Підключіть компресор до розетки для аксесуарів або в розетку для прикурювача.

   Щоб уникнути розряджання акумулятора, ми рекомендуємо запустити двигун.

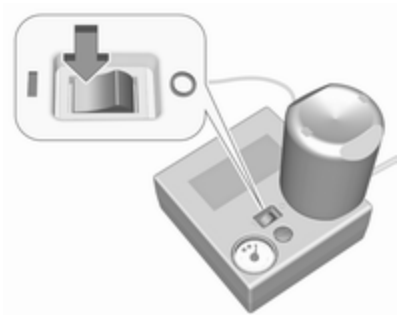

10. Установіть кулісний перемикач на компресорі в положення I. Шина наповнюється ущільнювачем.
11. Датчик тиску компресора недовго вказує до 6 бар у той час, коли корпус ущільнювача спорожнюється (приблизно 30 секунд). Після цього тиск починає падати.

12. Увесь ущільнювач закачаний у шину. Після цього розпочинається накачування шини.
13. Вказаний рівень тиску в шинах досягається протягом десяти хвилин. Тиск у шинах ⇨ 263. Після досягнення належного тиску в шинах компресор вимикається.

Якщо протягом десяти хвилин вказаного рівня тиску не досягнуто, зніміть набір для ремонту шин. Пересуньте автомобіль на один оберт шини. Повторно під'єднайте набір для ремонту шин і продовжуйте процедуру заповнення протягом 10 хвилин. Якщо вказаний тиск у шинах все ще не вдається отримати, це свідчить про серйозне пошкодження шини. Зверніться по допомогу до майстерні.

Знизьте зайвий тиск у шинах, натиснувши кнопку над індикатором тиску.

Не користуйтеся компресором більше 10 хвилин.

14. Зніміть набір для ремонту шин. Натисніть пристрій захоплення на кронштейні, щоб зняти корпус ущільнювача з кронштейна. Прикрутіть шланг для накачування шин до вільного місця під’єднання корпусу ущільнювача. Це запобігає протіканню ущільнювача. Зберігайте набір для ремонту шин у багажнику.
15. Усуньте надлишки ущільнювача за допомогою тканини.
16. Візьміть ярлик, який вказує максимальну допустиму швидкість, із пляшки з ущільнювачем і зафіксуйте його в полі зору водія.
17. Відразу після цього продовжіть рух, щоб дозволити ущільнювачу рівномірно розподілитися в шині. Приблизно через 10 км (але не більше ніж через десять хвилин) зупиніться та перевірте тиск у шинах. Прикрутіть повітропровід компресора безпосередньо до клапана шини та компресора.

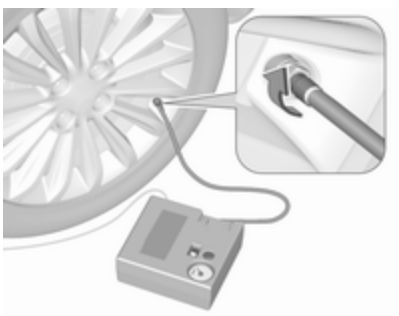

Якщо тиск у шинах перевищує 1,3 бар, відрегулюйте його до

правильного значення. Повторюйте процедуру до припинення падіння тиску.

Якщо тиск у шинах впав нижче 1,3 бар, автомобіль не можна використовувати. Зверніться по допомогу до майстерні.

18. Зберігайте набір для ремонту шин у багажнику.

Примітка
Ходові характеристики відремонтованої шини значно погіршується, тому замініть цю шину.

Якщо ви почули незвичний шум або компресор став гарячим, вимкніть його, щонайменше на 30 хвилин.

Вбудований запобіжний клапан відкривається за наявності тиску 7 бар.

Зверніть увагу на термін служби набору для ремонту шин. Після цієї дати його герметизуючі властивості не гарантуються. Зверніть увагу на інформацію про зберігання на пляшці ущільнювача.

Замініть використану пляшку. Утилізуйте пляшку відповідно до чинного законодавства.

Компресор та ущільнювач можна використовувати приблизно від -30 °C.

Адаптери, що постачаються, можна використовувати для накачування інших предметів, наприклад, футбольних м'ячів, повітряних матрасів, рятувальних надувних човнів і т.д. Вони розташовані на зворотньому боці компресора. Щоб їх зняти, прикрутіть на компресор повітропровід і зніміть адаптер.

Заміна коліс

Деякі автомобілі замість запасного колеса оснащені набором для ремонту шин ⇨ 232.

Проведіть такі підготовчі заходи та ознайомтеся з такою інформацією:

- Зупиніть автомобіль на рівній, твердій та неслизькій поверхні. Передні колеса повинні стояти рівно.
- Застосуйте стоянкове гальмо та ввімкніть першу передачу, задню передачу або встановіть селектор у положення положення **P**.
- Вийміть запасне колесо ⇨ 237.
- Ніколи не замінюйте кілька коліс одночасно.
- Застосовуйте домкрат лише під час заміни коліс для усунення проколу, але не для сезонної заміни шин (зима-літо).
- Домкрат не потребує технічного обслуговування.
- Якщо автомобіль стоїть на м’якій поверхні, слід підкласти під домкрат тверду дошку (товщиною макс. 1 см).

- Перед встановленням автомобіля на домкрат слід вийняти з нього усі важкі предмети.
- Під час застосування домкрата перебування в автомобілі людей або тварин заборонено.
- Забороняється підповзати під автомобіль, піднятий на домкраті.
- Забороняється запускати двигун, коли автомобіль піднятий на домкраті.
- Перед встановленням колеса очистіть колісні гайки та різь чистою тканиною.

⚠Попередження

Не змащуйте колісний болт, колісну гайку та конус колісної гайки.

1. Зніміть ковпачки гайок за допомогою викрутки і відкладіть їх в сторону. Зніміть колісний ковпак.

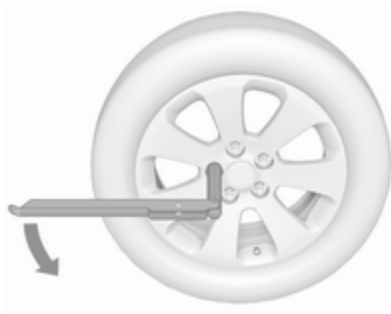

2. Розкладіть ключ і встановіть його, перевіривши надійність його положення, після чого відкрутіть кожну гайку на півоберта.

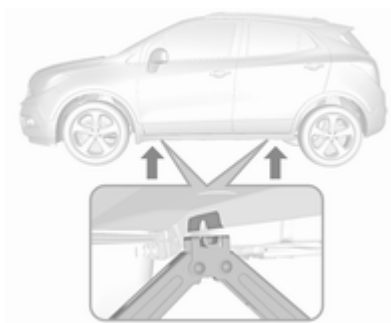

3. Переконайтеся, що домкрат стоїть правильно по відношенню до отвору для домкрата автомобіля.

   Залежно від обладнання спочатку зніміть кришки з точок кріплення домкрата.

4. Установіть домкрат на потрібну висоту. Розташуйте його безпосередньо під точкою підйому, переконавшись, що він надійно зафіксований на місці.

   Причепіть колісний ключ та після правильного його вирівнювання обертайте колісний ключ, доки колесо не почне звисати над землею.

5. Відкрутіть колісні гайки.
6. Замініть колесо. Запасне колесо ⇨ 237.
7. Накрутіть гайки.
8. Опустіть автомобіль і витягніть домкрат.
9. Установіть ключ і переконайтеся, що він надійно розташований, після чого закрутіть гайки в послідовності одну навпроти іншої. Обертальний момент затягування становить 140 Нм.
10. Перед встановленням вирівняйте отвір для клапана камери в колпаку по відношенню до клапана шини.

    Установіть кришки колісних гайок.

    Вставте центральний ковпак на легкосплавні диски.
11. Встановіть покриття платформи домкрата для версій з панелями на поріжках.
12. Покладіть у місце для збереження замінене колесо ⇨ 237 та інструменти автомобіля ⇨ 222.
13. Якомога швидше перевірте тиск у встановленій шині, а також обертальний момент закручування.

Оновіть або відремонтуйте несправну шину якомога швидше.

Точка розташування лап ліфтової платформи

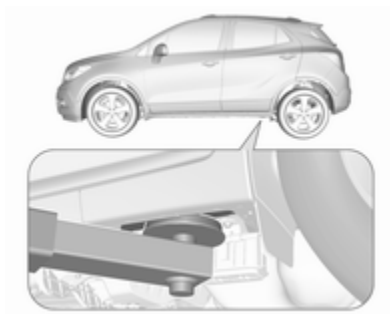

Розмістіть задню стійку підйомної платформи по центру під виступом порогу.

Положення переднього кронштейна ліфтової платформи під днищем.

Запасне колесо

Деякі автомобілі замість запасного колеса оснащені набором для ремонту шин ⇨ 232.

Якщо встановлене запасне колесо відрізняється від інших коліс, його можна класифікувати як тимчасове, внаслідок чого застосовуються відповідні обмеження швидкості автомобіля, навіть якщо вони не вказані на табличках технічних

характеристик. Зверніться по допомогу на станцію технічного обслуговування, щоб дізнатися відповідне обмеження швидкості.

Запасне колесо має стальний обід.

Обережно

Встановлення запасного колеса, яке за розміром є меншим від інших коліс, або у поєднанні із зимовими шинами може спричинити порушення керованості автомобіля. Замініть несправну шину якомога швидше.

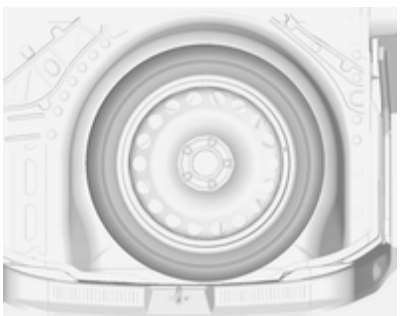

Запасне колесо розташоване в багажному відділенні під покриттям полика. Воно закріплене на місці крильчатою гайкою.

Зберігання пошкодженого повнорозмірного колеса у багажному відділенні

Ніша для запасного колеса не призначена для коліс іншого розміру.

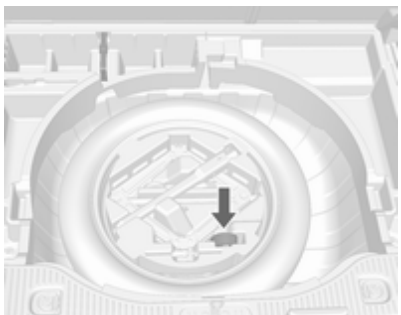

Повнорозмірне пошкоджене колесо необхідно перевозити в багажному відділенні, попередньо закріпивши його ременем. Інструменти автомобіля ⇨ 222.

Порядок закріплення колеса:

1. Розмістіть колесо посередині багажного відділення.
2. Проведіть вільний кінець ременя через отвір на одному боці.
3. Зачепіть гачок ременя за провушину та потягніть, доки ремінь надійно не зафіксується в отворі.

4. Протягніть ремінь через спиці колеса, як показано на малюнку.

5. Закріпіть гачок у протилежному отворі.
6. Затягніть ремінь та зафіксуйте його в пряжці.

⚠ Небезпека

Коли в багажному відділенні перевозиться пошкоджене повнорозмірне колесо, під час руху автомобіля спинки задніх сидінь мають бути завжди піднятими та складеними.

Тимчасове запасне колесо

Обережно

Використання тимчасового запасного колеса може вплинути на керованість. Оновіть або відремонтуйте несправну шину якомога швидше.

Можна встановлювати лише одне тимчасове запасне колесо. Не перевищуйте швидкість 80 км/год. Повільно їдьте на поворотах.

Забороняється використовувати запасне колесо протягом тривалого періоду.

Якщо під час буксирування іншого автомобіля спустило заднє колесо, встановіть тимчасове запасне колесо на передню вісь, а повнорозмірне колесо - на задню.

Ланцюги для шин ⇨ 231.

Запасне колесо з направленою шиною

Шини зі спрямованим малюнком протектора бажано встановлювати так, щоб вони оберталися за напрямком руху. Напрямок руху вказується символом (наприклад, стрілкою) на боковій частині.

Нижче наведено інформацію стосовно шин, встановлених проти напрямку обертання:

- Керованість може змінюватися. Коли замість пошкодженого колеса встановлено запасне, якомога швидше відремонтуйте основне колесо або замініть його новим.
- На мокрій та вкритій снігом поверхні слід рухатися дуже обережно.

Запуск від зовнішнього джерела

Не запускайте двигун за допомогою пристрою швидкої зарядки.

Автомобіль із розрядженим акумулятором можна запустити за допомогою товстих дротів та акумулятора іншої машини.

⚠ Попередження

Будьте надзвичайно обережними під час запуску двигуна через товсті дроти. Будь-яке відхилення від наведених інструкцій може призвести до травмування чи збитків, спричинених вибухом батареї, чи пошкодження електричних систем обох пристроїв.

⚠ Попередження

Уникайте контакту акумулятора зі шкірою, тканинами та пофарбованими поверхнями, а також не допускайте потрапляння рідини в очі. Рідина містить сірчану кислоту, яка може призвести до ураження чи травми, якщо вона потрапить в очі чи на шкіру.

- Забороняється залишати акумулятор під дією вогню та іскор.
- Розряджений акумулятор може замерзнути при температурі 0 °C. Перед підключенням товстих дротів розморозьте замерзлий акумулятор.
- Під час роботи з акумулятором одягайте захисні окуляри та одяг.
- Використовуйте додатковий акумулятор із ідентичним рівнем напруги (12 В). Його ємність (в ампер-годинах) не повинна значною мірою відрізнятися від ємності розрядженого акумулятора.
- Використовуйте товсті дроти з ізольованими клемами та поперечним перерізом мінімум 16 мм^2 (25 мм^2 для дизельних двигунів).
- Не відключайте розряджений акумулятор від автомобіля.
- Вимкніть усі непотрібні електроспоживачі.
- Під час запуску через товсті дроти не нахиляйтеся над акумулятором.
- Уникайте контактів клем одного дроту з клемами іншого.
- Під час запуску через товсті дроти автомобілі не повинні контактувати.
- Застосуйте стоянкове гальмо, трансмісію в нейтральному положенні, автоматичну трансмісію в положенні **P**.
- Зніміть захисні кришки позитивних полюсів на обох акумуляторах.

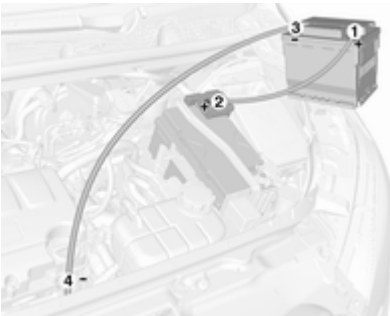

Порядок підключення дротів:

1. Підключіть червоний дріт до позитивного виходу додаткового акумулятора.
2. Підключіть інший кінець червоного дроту до позитивного виходу розрядженого акумулятора.
3. Підключіть чорний дріт до негативного виходу додаткового акумулятора.
4. Підключіть інший кінець чорного дроту до точки заземлення автомобіля, зокрема, блока двигуна чи болта кріплення двигуна.

   Установлюйте підключення на максимальній відстані від розрядженого акумулятора, щонайменше за 60 см від нього.

Спрямуйте дроти таким чином, щоб вони не могли потрапити на рухомі частини в моторному відсіку.

Щоб запустити двигун:

1. Запустіть двигун автомобіля, акумулятор якого ви використовуєте як додатковий.
2. Через п’ять хвилин запустіть інший двигун. Спроби запуску повинні тривати не довше, ніж 15 секунд з інтервалом в 1 хвилину.
3. Залиште обидва двигуна працювати на холостому ходу приблизно на три хвилини з підключеними дротами.
4. Увімкніть електроспоживачі (наприклад, фари, заднє вікно з підігрівом) автомобіля, який отримує енергію.
5. Повторіть у зворотному порядку вказану вище послідовність дій під час знімання дротів.

Буксирування

Буксирування автомобіля

Звільніть кришку викруткою і зніміть її.

Буксирна серга зберігається разом з інструментами для автомобіля ⇨ 222.

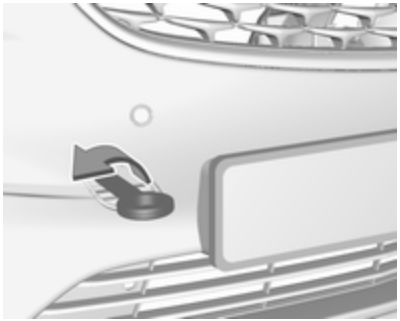

Вкрутіть буксирну сергу на максимальну глибину, доки вона не зупиниться в горизонтальному положенні.

Під'єднайте буксир або буксирну тягу до буксирної серги.

Буксирна серга повинна використовуватися лише для буксирування, а не для ремонту автомобіля.

Увімкніть систему запалення, щоб розблокувати рульову колонку та забезпечити роботу стоп-сигналів, звукового сигналу та очисників лобового скла.

Перемкніть важіль селектора в положення нейтральної передачі.

Відпустіть стоянкове гальмо.

Обережно

Ніколи не буксируйте автомобіль з повним приводом (AWD) таким чином, щоб передні та задні шини торкалися дороги. Якщо ви буксируєте автомобіль з повним приводом (AWD) таким чином, що передні і задні колеса котяться по землі, приводна система автомобіля може зазнати серйозних пошкоджень. Під час буксирування автомобілів, устаткованих повним приводом (AWD), усі чотири колеса не можуть торкатися дороги.

Обережно

Рухайтесь повільно. Не їдьте поривчасто. Надмірна сила тяги може пошкодити автомобіль.

Якщо двигун не працює, для гальмування та керування потрібно значно більше сили.

Щоб запобігти потраплянню вихлопних газів з буксирувального автомобіля, увімкніть систему рециркуляції повітря та зачиніть вікна ⇨ 145.

Автомобілі з механічною трансмісією: Автомобілі повинні буксируватися вперед. Максимальна швидкість - 80 км/г. У всіх інших випадках, а також у разі несправності трансмісії, слід підняти передню вісь.

Автомобілі з автоматичною трансмісією: Не здійснюйте евакуацію автомобіля за буксирну сергу. Буксирування за допомогою буксирного канату може спричинити серйозні пошкодження АКПП. При буксируванні автомобілів з АКПП використовуйте платформу чи візок для передніх коліс.

Зверніться по допомогу до майстерні.

Після буксирування відкрутіть буксирну сергу.

Вставте кришку та закрийте її.

Буксирування іншого автомобіля

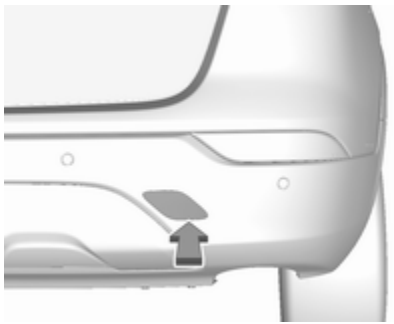

Звільніть кришку за допомогою викрутки і зніміть її.

Буксирна провушина зберігається разом з інструментами для автомобіля ⇨ 222.

Вкрутіть буксирну провушину максимально далеко, доки вона не зупиниться в горизонтальному положенні.

Не використовуйте отвір для кріплення, розташований ззаду внизу автомобіля в якості буксирної провушини.

Під’єднайте буксирувальний трос або буксирну тягу до буксирної провушини.

Буксирна провушина повинна використовуватися лише для буксирування, а не для ремонту автомобіля.

Обережно

Рухайтесь повільно. Не їдьте поривчасто. Надмірна сила тяги може пошкодити автомобіль.

Після буксирування відкрутіть буксирну провушину.

Вставте кришку знизу та зафіксуйте на місці.

Догляд за зовнішнім виглядом

Догляд за зовнішніми частинами

Замки

Замки змащуються високоякісним мастилом на виробництві. Використовуйте речовину для усунення зледеніння лише в разі нагальної потреби, оскільки вона видаляє змазку та негативно впливає на функцію блокування. Після використання розморожувальної речовини потрібно звернутися на СТО для повторного змащення замків.

Миття

На лакофарбове покриття вашого автомобіля впливають фактори навколишнього середовища. Регулярно мийте автомобіль і натирайте його воском. Під час використання автоматичних мийок, виберіть програму, яка включає натирання воском.

Пташиний послід, мертві комахи, смола, пилок тощо слід усувати відразу, оскільки шкідливі речовини, які входять до їх складу, можуть спричинити пошкодження фарби.

Якщо ви користуєтеся послугами автомийки, дотримуйтеся інструкцій виробника щодо миття автомобіля. Вимкніть очисники вітрового та заднього скла. Зніміть антену та зовнішні аксесуари, зокрема, багажник на даху тощо.

Під час миття автомобіля вручну обов’язково ретельно очищуйте внутрішній бік колісних арок.

Мийте краї та згини відчинених дверцятах і капота, а також зони, які вони закривають.

Обережно
Завжди використовуйте миючий засіб з кислотністю pH від 4 до 9. Не використовуйте миючі засоби на гарячих поверхнях.

Змастіть петлі всіх дверцят у майстерні.

Забороняється мити моторне відділення водою або паром під високим тиском.

Намочіть ганчірку зі шкіри та протріть нею автомобіль. Періодично промивайте ганчірку зі шкіри. Використовуйте окремі тканини для фарбованих і скляних поверхонь: залишки воску на склі погіршать видимість.

Забороняється використовувати тверді предмети для усунення плям від смоли. Для видалення смоли з пофарбованих поверхонь використовуйте спеціальний аерозоль.

Зовнішнє освітлення

Щитки фар та інших приборів освітлення виготовлено з пластика. Забороняється використовувати абразивні чи їдкі речовини або скребок для видалення льоду, а також чистити їх, не змочуючи.

Полірування та воскування

Регулярно натирайте автомобіль воском (коли вода на поверхні автомобіля перестане утворювати краплини). В іншому випадку фарба пересохне.

Полірувати потрібно лише, якщо фарба потьмяніла або якщо на ній утворилися твердий наліт.

Полірування фарби силіконом утворює захисну плівку, після чого воскування виконувати непотрібно.

Пластикові деталі кузова непотрібно обробляти ні воском, ані полірувальними речовинами.

Щітки склоочисників вікон і лобового скла

Використовуйте м’яку тканину без ворсу чи замшу разом із засобом для чищення вікон і речовиною для видалення комах.

Внутрішній бік заднього вікна слід протирати паралельно нагрівальному елементу, щоб запобігти його пошкодженню.

Для механічного усунення льоду використовуйте скребок загостреної форми. Щільно притискайте скребок до скла, щоб на склі не залишився бруд.

Витирайте щітки очисників м’якою тканиною, змоченою в засобі для чищення вікон.

Очищуйте щітки склоочисника від залишків бруду за допомогою м'якої ганчірки та засобу для миття вікон. Крім цього, обов’язково очищуйте скло від залишків воску, мертвих комах тощо.

Залишки льоду та інші забруднення на склі, а також чищення сухого скла може призвести до пошкодження щіток чи навіть до виходу їх з ладу.

Колеса та шини

Забороняється очисники під високим тиском.

Мийте ободи очисником для коліс з нейтральним рівнем pH.

Як правило, ободи коліс пофарбовано, тому для догляду за ними потрібно використовувати ті ж засоби для чищення, що й для кузова.

Пошкодження фарби

Усувайте невеликі пошкодження фарби за допомогою олівця для підфарбовування до того, як утвориться іржа. Щоб усунути значні пошкодження або утворення іржі, зверніться до майстерні.

Днище

Деякі зони днища автомобіля мають покриття ПВХ, тоді як інші важливі місця надійно захищено восковим покриттям.

Після миття днища перевірте його та за потреби покрийте воском.

Використання бітумних/гумових матеріалів може пошкодити покриття ПВХ. Щоб відремонтувати днище, зверніться до майстерні.

До і після зимового періоду мийте днище та перевіряйте захисне воскове покриття.

Система скрапленого газу

⚠ Небезпека

Скраплений газ важчий за повітря і може збиратися у западинах.

Проводьте роботу, пов'язану з днищем кузова в гаражних ямах з обережністю.

Для фарбування та під час використання сушильної камери при температурі понад 60 °C систему для скрапленого газу слід повністю демонтувати.

Не проводьте жодних модифікацій на системі для скрапленого газу.

Буксирувальне обладнання

Забороняється мити зчіпний пристрій водою або парою під високим тиском.

Задня система кріплення

Мийте зовнішній задній навісний багажник за допомогою промивки чи мийки високого тиску, щонайменше, один раз на рік.

Періодично користуйтеся заднім багажником, якщо ви не користуєтесь ним регулярно, особливо взимку.

Догляд за салоном

Салон і внутрішня обшивка

Прибирати в салоні автомобіля, а також очищувати панель приладів і обшивку можна лише шматком сухої тканини або пилосмоком.

Протріть шкіряну оббивку м'якою тканиною, змоченою у чистій воді. При сильному забрудненні скористайтеся засобами догляду за шкірою.

Панель приладів і пристрої індикації слід чистити лише м'якою вологою тканиною. В разі необхідності можна використовувати слабкий мильний розчин.

Обшивку слід чистити пилосмоком і щіткою. Видаляйте плями пилосмоком для обшивки.

Колір тканини одежі може линяти. Це може призвести до видимих плям, особливо на світлій оббивці. Плями та зміни кольору, які можна усунути, необхідно очистити якомога швидше.

Чистіть паски безпеки теплою водою чи пилосмоком.

Обережно

Закрийте застібки Velcro, оскільки відкриті застібки Velcro можуть пошкодити обшивку сидінь.

Так само обшивку можуть пошкодити предмети із загостреними краями, наприклад застібки "блискавка", ремені чи металеві заклепки на джинсах.

Пластикові та гумові частини

Пластикові та гумові частини можна чистити тим же пилосмоком, що використовувався для чищення кузова. Використовуйте пилосмок для салону за потреби. Не використовуйте будь-який інший агент. Уникайте використання сольвентів, а особливо бензину. Забороняється очисники під високим тиском.

Ремонт і технічне обслуговування

Загальна інформація **248**
Інформація про обслуговування 248
Рекомендовані рідини, мастила та частини **249**
Рекомендовані рідини та мастила 249

Загальна інформація

Інформація про обслуговування

Для забезпечення економної та безпечної експлуатації автомобіля та збереження його вартості життєво важливо, щоб всі роботи з технічного обслуговування виконувалися з правильними інтервалами, як вказано в документації.

Детальний та оновлюваний графік проведення обслуговування вашого автомобіля можна отримати в майстерні.

Дисплей обслуговування ⇨ 97.

Європейські інтервали обслуговування

Обслуговування автомобіля слід проводити через кожні 30 000 км або через рік залежно від того, що настане раніше (якщо інше не зазначено на дисплеї обслуговування).

За суворих умов експлуатації (наприклад, для таксі та патрульних автомобілів) може знадобитися коротший інтервал обслуговування.

Європейський графік обслуговування дійсний для таких країн:

Андорра, Австрія, Бельгія, Боснія і Герцеговина, Болгарія, Хорватія, Кіпр, Чеська Республіка, Данія, Естонія, Фінляндія, Франція, Німеччина, Греція, Гренландія, Угорщина, Ісландія, Ірландія, Італія, Латвія, Литва, Ліхтенштейн, Люксембург, Македонія, Мальта, Монако, Чорногорія, Нідерланди, Норвегія, Польща, Португалія, Румунія, Сан-Марино, Сербія, Словаччина, Словенія, Іспанія, Швеція, Швейцарія, Велика Британія.

Дисплей обслуговування ⇨ 97.

Міжнародні інтервали обслуговування

Обслуговування автомобіля слід проводити через кожні 15 000 км або через рік залежно від того, що

настане раніше (якщо інше не зазначено на дисплеї обслуговування).

Умови експлуатації вважаються важкими, якщо часто виникають такі обставини: Холодний запуск двигуна, рух з частими зупинками, буксирування причепа, рух по гірських дорогах, рух по дорогах з нерівною поверхнею або по ґрунтових дорогах, значне забруднення повітря, наявність у повітрі великої кількості піску та пилу, рух на великій висоті над рівнем моря та за значних перепадів температури. За важких умов експлуатації деякі роботи з технічного обслуговування слід виконувати частіше, ніж визначено графіком регулярного обслуговування.

Міжнародний графік обслуговування дійсний для країн, які не перелічені в європейському графіку обслуговування.

Дисплей обслуговування ⇨ 97.

Підтвердження

На підтвердження обслуговування робиться запис у сервісній книжці. Дата та пробіг доповнюються штампом і підписом майстерні, яка провела техобслуговування.

Переконайтеся, що сервісна книжка заповнена правильно, оскільки постійне підтвердження обслуговування є важливим у випадках, коли виникають будь-які претензії по гарантії чи нематеріальні претензії, а також є перевагою під час продажу автомобіля.

Інтервал обслуговування з терміном придатності моторного масла, що залишився

Інтервал обслуговування залежить від кількох факторів використання автомобіля.

Інформація про необхідність заміни моторного масла відображається на дисплеї обслуговування.

Дисплей обслуговування ⇨ 97.

Рекомендовані рідини, мастила та частини

Рекомендовані рідини та мастила

Використовуйте тільки продукцію, що відповідає рекомендованим характеристикам.

⚠ Попередження

Робочі матеріали є небезпечними та можуть бути отруйними. Поводьтеся обережно. Зверніть увагу на надану інформацію на контейнерах.

Моторне масло

Характерними ознаками кожної марки моторного мастила є його якість і в’язкість. Під час вибору моторного мастила якість є більш важливою, ніж в'язкість. Висока якість моторного мастила забезпечує чистоту двигуна, захищає деталі від зношування та контролює старіння мастила, а

ступінь в’язкості дозволяє визначити його густоту відповідно до діапазону температур.

Dexos є останнім словом у якості моторних мастил та забезпечує оптимальний захист для бензинових та дизельних двигунів. Якщо його неможливо застосувати, слід використовувати моторні мастила інших рівнів якості, зазначених у списку. Рекомендації для бензинових двигунів чинні також для двигунів, у яких як пальне використовуються стиснутий природний газ (CNG), зріджений нафтовий газ (LPG) або етанол (E85).

Оберіть відповідне моторне мастило згідно з його якістю та мінімальною зовнішньою температурою ⇨ 254.

Доливання моторного мастила

Обережно
У разі розлиття мастила витріть його і належним чином утилізуйте.

Моторні мастила різних виробників і торгових марок можна змішувати, якщо вони відповідають вимогам до якості та в’язкості моторного мастила.

Для всіх бензинових двигунів забороняється використовувати моторні мастила, які відповідають лише стандарту якості ACEA, оскільки за певних умов експлуатації це може призвести до пошкодження двигуна.

Оберіть відповідне моторне мастило згідно з його якістю та мінімальною зовнішньою температурою ⇨ 254.

Додаткові присадки для моторного мастила

Використання присадок для моторного мастила може призвести до пошкоджень, а також до скасування гарантії.

Ступені в’язкості моторного мастила

Ступінь в’язкості SAE дозволяє визначити густоту моторного мастила.

Універсальне мастило позначається двома цифрами, наприклад, SAE 5W-30. Перша цифра, після якої йде літера W, позначає в'язкість при низьких температурах, а друга цифра - в'язкість при високих температурах.

Оберіть мастило з відповідним ступенем в’язкості залежно від мінімальної температури навколишнього середовища ⇨ 254.

Усі рекомендовані класи в'язкості підходять для високих температур повітря.

Охолоджувальна рідина та антифриз

Використовуйте тільки охолоджувальну рідину-антифриз тривалого використання на основі органічних кислот, схвалену для цього автомобіля. Зверніться до майстерні.

Система заповнена на заводі охолоджувальною рідиною, що має чудові антикорозійні властивості та захист від замерзання приблизно

до температури -28 °C. У північних країнах із дуже холодним кліматом заводська охолоджувальна рідина забезпечує захист від замерзання приблизно до -37 °C. Цю концентрацію необхідно підтримувати протягом усього року. Присадки для охолоджувальної рідини, призначені для забезпечення додаткового захисту від корозії чи запобігання найменшому протіканню, можуть викликати несправності в роботі системи. Виробник не несе відповідальності за наслідки використання присадок для охолоджувальної рідини.

Мийна рідина

Використовуйте лише рідину для вікон, схвалену для вашого автомобіля, щоб запобігти пошкодженню щіток склоочисників, лакофарбового покриття та пластмасових і гумових деталей. Зверніться до майстерні.

Рідина для системи гальм і зчеплення

Із часом гальмівна рідина поглинає вологу, яка може знизити ефективність гальмування. Гальмівну рідину потрібно замінювати через вказаний інтервал.

Технічні характеристики

Інформація про автомобіль **252**
Ідентифікаційний номер автомобіля 252
Маркувальна табличка 252
Позначення двигуна 253
Дані про автомобіль **254**
Рекомендовані рідини та мастила 254
Дані про двигун 257
Ходові характеристики 259
Маса автомобіля 260
Габаритні розміри автомобіля 261
Властивості 261
Тиск у шинах 263

Інформація про автомобіль

Ідентифікаційний номер автомобіля

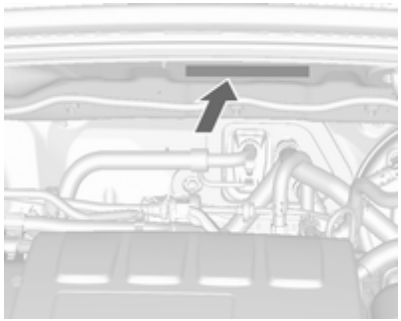

Ідентифікаційний номер автомобіля знаходиться у відсіку для двигуна.

Ідентифікаційний номер автомобіля може бути викарбуваний на панелі приладів, побачити його можна через вітрове скло.

Маркувальна табличка

Маркувальна табличка розташована на передній лівій або правій дверній рамі.

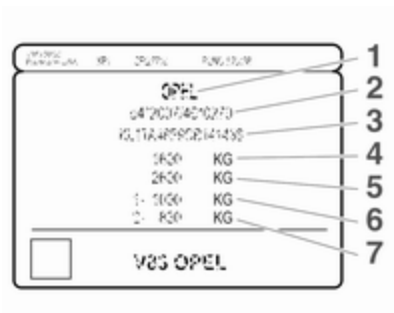

Інформація на маркувальній табличці:

1 : виробник
2 : номер схвалення типу
3 : ідентифікаційний номер автомобіля
4 : допустима повна маса автомобіля, кг
5 : допустима повна маса автомобіля з причепом, кг
6 : максимальне допустиме навантаження на передню вісь, кг
7 : максимально допустиме навантаження на задню вісь, кг

Позначення двигуна

В таблицях технічних характеристик двигунів наведено їхні ідентифікаційні коди. Дані про двигун ⇨ 257.

Для визначення типу певного двигуна див. дані про його потужність в Сертифікаті відповідності вимогам стандартів ЄС, який додається до автомобіля, а також в інших документах для державної реєстрації.

У Сертифікаті відповідності зазначено ідентифікаційний код двигуна. У інших державних документах може зазначатися технічний код. Для визначення типу певного двигуна див. дані про його робочий об'єм та потужність.

Дані про автомобіль
Рекомендовані рідини та мастила

Європейський графік обслуговування

Необхідна якість моторного мастила

	Усі країни Європи, де діє європейський графік обслуговування ⇨ 248		
Якість моторного мастила	Бензинові двигуни B14XFT, B14NET	Усі інші бензинові двигуни (включно з CNG, LPG та E85)	Дизельні двигуни
dexos1 Gen2	✓	–	–
dexos2	–	✓	✓

Усі двигуни, крім B14XFT та B14NET: За відсутності моторного мастила якості dexos, можна використовувати не більше ніж 1 л моторного мастила якості ACEA C3, але лише один раз між замінами мастила.

Ступені в'язкості моторного мастила

	Усі країни Європи, де діє європейський графік обслуговування ⇨ 248
Температура навколишнього середовища	Бензинові й дизельні двигуни
до -25 °C	SAE 0W-30 або SAE 0W-40 SAE 5W-30 або SAE 5W-40
нижче -25 °C	SAE 0W-30 або SAE 0W-40

Міжнародний графік обслуговування

Необхідна якість моторного мастила

	Усі країни, де діє міжнародний графік обслуговування ➪ 248		
Якість моторного мастила	Бензинові двигуни B14XFT, B14NET	Усі інші бензинові двигуни (включно з CNG, LPG та E85)	Дизельні двигуни
dexos1 Gen2	✓	–	–
dexos2	–	✓	✓

Якщо стандарт якості dexos недоступний, можна використовувати моторне мастило з указаним у наведеному нижче списку рівнем якості.

	Усі країни, де діє міжнародний графік обслуговування ➪ 248		
Якість моторного мастила	Бензинові двигуни B14XFT, B14NET	Усі інші бензинові двигуни (включно з CNG, LPG та E85)	Дизельні двигуни
ACEA A3/B4	–	✓	✓
ACEA-C3	–	✓	✓

Ступені в'язкості моторного мастила

	Усі країни, де діє міжнародний графік обслуговування ⇨ 248
Температура навколишнього середовища	Бензинові й дизельні двигуни
до -25 °C	SAE 0W-30 або SAE 0W-40 SAE 5W-30 або SAE 5W-40
нижче -25 °C	SAE 0W-30 або SAE 0W-40
До -20 °C	SAE 10W-30[1)] або SAE 10W-40[1)]

1) Дозволено, але рекомендується використовувати мастило з рівнем якості dexos.

Дані про двигун

Код ідентифікації двигуна	A14NET	B14NET	B14XFT	A16XER	A18XER
Торгові позначення	1.4	1.4 LPG	1.4	1.6	1.8
Технічний код	A14NET	B14NET	B14XFT	A16XER	A18XER
Робочий об'єм [см^3]	1364	1364	1399	1598	1796
Потужність двигуна [кВт]	103	103	112	85	103
при об/хв	4900-6000	4900-6000	4900-6000	6200	6200
Обертальний момент [Нм]	200	200	235	155	178
при об/хв	1850-4900	1850-4900	1850-4900	4000	3800
Тип пального	Бензин	Скраплений газ/бензин	Бензин	Бензин	Бензин
Октанове число RON[2)]					
рекомендується	95	95	95	95	95
можливий	98	98	98	98	98
можливий	91[3)]	91[3)]	91[3)]	91[3)]	91[3)]
Додатковий тип палива	–	Скраплений газ (LPG)	–	–	–

2) У деяких країнах кришка горловини паливного баку може мати табличку з вимогами, що відрізняються від вказаних у таблиці даних про певний двигун.
3) За винятком Туркменістану, де октанове число RON має становити не менше 95.

Код ідентифікації двигуна	B16DTU	B16DTN	B16DTH
Торгові позначення	1.6	1.6	1.6
Технічний код	B16DTH	B16DTH	B16DTH
Робочий об'єм [см^3]	1598	1598	1598
Потужність двигуна [кВт]	81	81	100
при об/хв	3500	3500	3500-4000
Обертальний момент [Нм]	300	300	320
при об/хв	2000-2250	2000-2250	2000-2250
Тип пального	Дизель	Дизель	Дизель
Октанове число за дослідним методом (RON)			
рекомендується			
можливий			
можливий			
Додатковий тип палива	–	–	–

Ходові характеристики

Двигун	B14NET	B14NET LPG	B14XFT	B16XER	A18XER
Максимальна швидкість [км/г]					
Механічна трансмісія	196/186[4)]	197	–	170	180
Автоматична трансмісія	191	–	193	–	180

4) Автомобілі з системою повного приводу.

Двигун	B16DTH	B16DTU	B16DTN
Максимальна швидкість [км/г]			
Механічна трансмісія	190/187[4)]	181	178
Автоматична трансмісія	188	–	–

4) Автомобілі з системою повного приводу.

Маса автомобіля

Споряджена маса, базова модель без додаткового обладнання

	Двигун	Механічна трансмісія	Автоматична трансмісія
[кг]	B14NET	1319/1370[5)]	1334
	B14NET LPG	1375	–
	B14XFT	–	1406
	B16XER	1280	–
	A18XER	1305	1392
	B16DTU	1374	–
	B16DTN	1374	–
	B16DTH	1374/1429[5)]	1387

5) Автомобілі з системою повного приводу.

Додаткове обладнання та аксесуари збільшують споряджену масу.
Інформація про завантаження ⇨ 83.

Габаритні розміри автомобіля

Довжина [мм]	4275
Ширина без зовнішніх дзеркал [мм]	1781
Ширина із двома зовнішніми дзеркалами [мм]	2038
Висота (без антени) [мм]	1659/1746[6)]
Довжина багажного відділення [мм]	731
Довжина багажного відділення зі складеним рядом задніх сидінь [мм]	1428
Ширина багажника [мм]	914
Висота багажника [мм]	808
Колісна база [мм]	2555
Діаметр повороту [м]	10,9/11,3 [6)]

6) Залежно від розміру коліс та обладнання.

Властивості

Моторне масло

Двигун	B14NET	B14NET LPG	B14XFT	B16XER	A18XER	B16DTH, B16DTU, B16DTN
включаючи фільтр [л]	4,0	4,0	4,0	4,5	4,5	5,0
між MIN і MAX [л]	1,0	1,0	1,0	1,0	1,0	1,0

Паливний бак

Двигун	B14NET	B14NET LPG	B14XFT	B16XER	A18XER	B16DTH, B16DTU, B16DTN
Бензин/дизельне пальне, місткість [л]	53	53	53	53	53	52
Скраплений газ, заправний об'єм [л]	–	34	–	–	–	–

Тиск у шинах

Двигун	Шини	Comfort до 3 пасажирів передні [кПа/бар] ([фунт/кв.дюйм])	Comfort до 3 пасажирів задні [кПа/бар] ([фунт/кв.дюйм])	ECO до 3 пасажирів передні [кПа/бар] ([фунт/кв.дюйм])	ECO до 3 пасажирів задні [кПа/бар] ([фунт/кв.дюйм])	Із повним навантаженням передні [кПа/бар] ([фунт/кв.дюйм])	Із повним навантаженням задні [кПа/бар] ([фунт/кв.дюйм])
B14NET, B14NET LPG, B16XER, A18XER	215/60 R17, 215/55 R18	220/2,2 (32)	220/2,2 (32)	270/2,7 (39)	280/2,8 (41)	270/2,7 (39)	300/3,0 (44)
	205/70 R16, 215/65 R16	200/2,0 (29)	200/2,0 (29)	270/2,7 (39)	280/2,8 (41)	270/2,7 (39)	300/3,0 (44)
	225/45 R19	240/2,4 (35)	240/2,4 (35)	270/2,7 (39)	280/2,8 (41)	270/2,7 (39)	280/2,8 (41)
B14XFT, B16DTH, B16DTU, B16DTN	215/60R17, 215/55 R18	240/2,4 (35)	240/2,4 (35)	270/2,7 (39)	280/2,8 (41)	270/2,7 (39)	300/3,0 (44)
	205/70 R16, 215/65 R16	220/2,2 (32)	220/2,2 (32)	270/2,7 (39)	280/2,8 (41)	270/2,7 (39)	300/3,0 (44)
	225/45 R19	240/2,4 (35)	240/2,4 (35)	270/2,7 (39)	280/2,8 (41)	270/2,7 (39)	280/2,8 (41)
Усі	Тимчасове запасне колесо 125/70 R16	420/4,2 (60)	420/4,2 (60)	–	–	420/4,2 (60)	420/4,2 (60)

Інформація для споживача

Інформація для споживача **264**
Декларація про відповідність 264
REACH 267
Ремонт в разі пошкодження при зіткненні 267
Заява щодо програмного забезпечення 267
Зареєстровані торговельні марки 270
Запис даних автомобіля та конфіденційність **271**
Записуючі пристрої даних про події 271
Радіочастотна ідентифікація (RFID) 272

Інформація для споживача

Декларація про відповідність

Системи радіозв'язку

Цей автомобіль обладнано системами, які передають та/або приймають радіохвилі відповідно до Директиви 1999/5/EC або Директиви 2014/53/EU. Виробники перелічених нижче систем заявляють про їх відповідність Директиві 1999/5/EC або 2014/53/EU. Повний текст декларації відповідності нормам ЄС для кожної системи міститься на сторінці www.opel.com/conformity/.

Імпортер –
Opel / Vauxhall, Bahnhofsplatz, 65423 Ruesselsheim, Germany.

Імобілайзер
Robert Bosch GmbH

Robert Bosch Platz 1, 70839 Gerlingen, Germany

Робоча частота: 125 кГц

Максимальна потужність:
4,9 дБмкА/м @ 10 м

Інформаційно-розважальна система R 4.0 / Navi 4.0
LG Electronics European Shared Service Center B.V.

Krijgsman 1, 1186 DM Amstelveen, The Netherlands

Робоча частота (МГц)	Максимальна потужність (дБм)
2402 - 2480	4
2400,0 - 2483,5	13
5725,0 - 5850,5	13

Інформаційно-розважальна система R300 BT
Humax Automotive Co. Ltd.

2, Yeongmun-ro, Cheoin-gu, Yong-in-si, Gyeonggi-do, Korea

Робоча частота: 2402–2480 МГц

Максимальна потужність: 4 дБм

Інформаційно-розважальна система Navi 900 IntelliLink
Robert Bosch Car Multimedia GmbH

Robert-Bosch-Straße 200, 31139 Hildesheim, Germany

Delphi Deutschland GmbH

42367 Wuppertal, Germany

Робоча частота (МГц)	Максимальна потужність (мВт)
2400 - 2480	10
2400 - 2480	20

Модуль антени

Laird

8100 Industrial Park Drive, Grand Blanc, MI, 48439, USA

Робоча частота: Н/Д

Максимальна потужність: Н/Д

Модуль OnStar

LG Electronics European Shared Service Center B.V.

Krijgsman 1, 1186 DM Amstelveen, The Netherlands

Робоча частота (МГц)	Максимальна потужність (дБм)
2402 - 2480	4
2412 - 2462	18
880 - 915	33
1710 - 1785	24
1850 - 1910	24
1920 - 1980	24
2500 - 2570	23

Блок електронного ключа

Denso Coperation

Waldeckerstraße 11, 64546 Mörfelden-Walldorf, Germany

Робоча частота: 125 кГц

Максимальна потужність -0,14 дБм

Електронний ключ

Denso Coperation

Waldeckerstraße 11, 64546 Mörfelden-Walldorf, Germany

Робоча частота: 433,92 МГц

Максимальна потужність -5,88 дБм

Передавач пульта дистанційного керування

Continental Automotive GmbH

Siemensstraße 12, 93055 Regensburg, Germany

Робоча частота: 433,92 МГц

Максимальна потужність -5,7 дБм

Передавач пульта дистанційного керування

Robert Bosch GmbH

Robert Bosch Platz 1, 70839 Gerlingen, Germany

Робоча частота: 433,92 МГц

Максимальна потужність: -4 дБм

Приймач пульта дистанційного керування

Robert Bosch GmbH

Robert Bosch Platz 1, 70839 Gerlingen, Germany

Робоча частота: 433,92 МГц

Максимальна потужність: Н/Д

Датчики тиску в шинах

Schrader Electronics Ltd.

11 Technology Park, Belfast Road, Antrim BT41 1QS, Northern Ireland, United Kingdom

Робоча частота: 433,92 МГц

Максимальна потужність: 10 мВт

Приймач сигналів для дистанційного керування нагрівачем під час стоянки
Eberspaecher Climate Control Systemse GmbH & Co. KG

Eberspaecherstrasse 24, 73730 Esslingen, Gemany

Робоча частота: Н/Д

Максимальна потужність: Н/Д

Передавач сигналів для дистанційного керування нагрівачем під час стоянки
Eberspaecher Climate Control Systemse GmbH & Co. KG

Eberspaecherstrasse 24, 73730 Esslingen, Gemany

Робоча частота: 434,6 МГц

Максимальна потужність: 10 дБм

Домкрат

Переклад декларації про відповідність
Декларація про відповідність директиві ЄС 2006/42/EC

Даним засвідчуємо, що виріб:

Маркування виробу: Домкрат

Тип/номер частини GM: 13590195

відповідає положенням директиви ЄС 2006/42/EC.

Застосовні технічні норми:

GMW 14337	:	Домкрат із комплекту стандартного обладнання - випробування складових частин
GMW15005	:	Домкрат із комплекту стандартного обладнання, запасне колесо та дані про випробування автомобіля

Особа, уповноважена на укладання технічної документації
Hans-Peter Metzger (Ганс-Петер Метцгер)

Директор інженерно-технічного відділу, підрозділ ходової частини та конструювання

Adam Opel AG

D-65423 Rüsselsheim

Підпис
Daehyeok An

Менеджер інженерної групи колісного і шинного устаткування

GM Korea

Bupyung, Incheon, 403-714, Korea

Incheon, Republic of Korea,
4 квітня 2014 р.

REACH

Registration, Evaluation, Authorisation and Restriction of Chemicals (REACH) – це постанова Європейського Союзу, прийнята з метою покращення захисту здоров'я людини та довкілля від загроз, які можуть бути спричинені хімічними речовинами. На сторінці www.opel.com/reach міститься додаткова інформація, а також зміст Статті 33.

Ремонт в разі пошкодження при зіткненні

Густина фарби

Залежно від технології виробництва густина фарби може становити від 50 до 400 мкм.

Тому різна густина фарби не є ознакою необхідності виконання ремонту через пошкодження при зіткненні.

Заява щодо програмного забезпечення

Деякі компоненти OnStar включають програмне забезпечення libcurl і unzip та інше стороннє програмне забезпечення. Нижче наведено заяви та ліцензії стосовно програмного забезпечення libcurl і unzip. Інформацію про інше стороннє програмне забезпечення можна знайти за адресою http://www.lg.com/global/support/opensource/index.

Переклад тексту наведено під оригіналом.

libcurl

Copyright and permission notice

Copyright (c) 1996 - 2010, Daniel Stenberg, <daniel@haxx.se>.

All rights reserved.

Permission to use, copy, modify, and distribute this software for any purpose with or without fee is hereby granted, provided that the above copyright notice and this permission notice appear in all copies.

The software is provided "as is", without warranty of any kind, express or implied, including but not limited to the warranties of merchantability, fitness for a particular purpose and noninfringement of third party rights. In no event shall the authors or copyright holders be liable for any claim, damages or other liability, whether in an action of contract, tort or otherwise, arising from, out of or in connection with the software or the use or other dealings in the software.

Except as contained in this notice, the name of a copyright holder shall not be used in advertising or otherwise to promote the sale, use or other dealings in this Software without prior written authorization of the copyright holder.

unzip

This is version 2005-Feb-10 of the Info-ZIP copyright and license. The definitive version of this document should be available at ftp://ftp.info-zip.org/pub/infozip/license.html indefinitely.

Copyright (c) 1990-2005 Info-ZIP. All rights reserved.

For the purposes of this copyright and license, “Info-ZIP” is defined as the following set of individuals:

Mark Adler, John Bush, Karl Davis, Harald Denker, Jean-Michel Dubois, Jean-loup Gailly, Hunter Goatley, Ed Gordon, Ian Gorman, Chris Herborth, Dirk Haase, Greg Hartwig, Robert Heath, Jonathan Hudson, Paul Kienitz, David Kirschbaum, Johnny Lee, Onno van der Linden, Igor Mandrichenko, Steve P. Miller, Sergio Monesi, Keith Owens, George Petrov, Greg Roelofs, Kai Uwe Rommel, Steve Salisbury, Dave Smith, Steven M. Schweda, Christian Spieler, Cosmin Truta, Antoine Verheijen, Paul von Behren, Rich Wales, Mike White.

This software is provided “as is,” without warranty of any kind, express or implied. In no event shall Info-ZIP or its contributors be held liable for any direct, indirect, incidental, special or consequential damages arising out of the use of or inability to use this software.

Permission is granted to anyone to use this software for any purpose, including commercial applications, and to alter it and redistribute it freely, subject to the following restrictions:

1. Redistributions of source code must retain the above copyright notice, definition, disclaimer, and this list of conditions.
2. Redistributions in binary form (compiled executables) must reproduce the above copyright notice, definition, disclaimer, and this list of conditions in documentation and/or other materials provided with the distribution. The sole exception to this condition is redistribution of a standard UnZipSFX binary (including SFXWiz) as part of a self-extracting archive; that is permitted without inclusion of this license, as long as the normal SFX banner has not been removed from the binary or disabled.
3. Altered versions--including, but not limited to, ports to new operating systems, existing ports with new graphical interfaces, and dynamic, shared, or static library versions--must be plainly marked as such and must not be misrepresented as being the original source. Such altered versions also must not be misrepresented as being Info-ZIP releases--including, but not limited to, labeling of the altered versions with the names “Info-ZIP” (or any variation thereof, including, but not limited to, different capitalizations), “Pocket UnZip,” “WiZ” or “MacZip” without the explicit permission of Info-ZIP. Such altered versions are further prohibited from misrepresentative use of the Zip-Bugs or Info-ZIP e-mail addresses or of the Info-ZIP URL(s).
4. Info-ZIP retains the right to use the names “Info-ZIP,” “Zip,” “UnZip,” “UnZipSFX,” “WiZ,” “Pocket UnZip,” “Pocket Zip,” and “MacZip” for its own source and binary releases.

libcurl

Повідомлення про авторські права та дозвіл

Авторські права (c) 1996-2010, Daniel Stenberg, <daniel@haxx.se>.

Усі права захищено.

Дозвіл використовувати, копіювати, змінювати й поширювати це програмне забезпечення з будь-якою метою та без стягнення плати надається за умови, що зазначене вище повідомлення про авторські права й це повідомлення про дозвіл міститимуться в усіх копіях.

Програмне забезпечення надається "як є", без будь-яких явних або умовних гарантій, включно з, крім іншого, будь-якими можливими гарантіями товарної придатності, придатності для певної мети чи непорушення прав третіх осіб. Автори або правовласники в жодному разі не несуть відповідальність за будь-які позови, збитки або інші претензії, спричинені невиконанням зобов'язань за договором, недбалістю або іншими діями, пов'язаними з використанням або роботою програмного забезпечення чи іншими відносинами на основі програмного забезпечення.

Ім'я власника авторських прав не може використовуватися в рекламі чи інших місцях (крім цього повідомлення), щоб стимулювати продаж, використання чи інші відносини, пов'язані з цим програмним забезпеченням, без попереднього письмового дозволу власника авторських прав.

unzip

Це версія повідомлення про авторські права та ліцензії Info-ZIP від 10 лютого 2005 р. Остаточна версія цього документа постійно доступна за адресою ftp://ftp.info-zip.org/pub/infozip/license.html.

Авторські права (c) 1990-2005 Info-ZIP. Усі права захищено.

Для цілей цього повідомлення про авторські права та ліцензії "Info-ZIP" слід розуміти як групу перелічених нижче осіб: Марк Адлер, Джон Буш, Карл Девіс, Гаральд Денкер, Жан-Мішель Дюбуа, Жан-Лу Гайі, Хантер Гоутлі, Ед Гордон, Єн Горман, Кріс Герборт, Дірк Гаазе, Грег Хартвіг, Роберт Хіт, Джонатан Хадсон, Пол Кініц, Девід Кіршбаум, Джонні Лі, Онно ван дер Лінден, Ігор Мандріченко, Стів П. Міллер, Серджіо Монесі, Кейт Оуенс, Джордж Петров, Грег Рулофс, Кай Уве Роммель, Стів Солсбері, Дейв Сміт, Стівен М. Шведа, Крістіан Шпілер, Космін Трута, Антуан Верхейен, Пауль фон Берен, Річ Уельс, Майк Уайт.

Це програмне забезпечення надається "як є", без будь-яких явних або умовних гарантій. За жодних обставин ані компанія Info-ZIP, ані її розробники не несуть відповідальність за будь-які прямі, непрямі, випадкові, фактичні або умовні збитки, завдані внаслідок користування або неможливістю використання цього програмного забезпечення.

Це програмне забезпечення дозволяється використовувати для будь-яких цілей, включно з

комерційними, а також вільно змінювати та поширювати його, дотримуючись наведених нижче обмежень:

1. Дистрибутиви вихідного коду мають містити наведені вище повідомлення про авторські права, визначення, заяву про відмову від відповідальності та цей список умов.
2. Дистрибутиви у двійковій формі (скомпільовані виконувані файли) мають відтворювати наведені вище повідомлення про авторські права, визначення, заяву про відмову від відповідальності та цей список умов у документації та інших супровідних матеріалах дистрибутиву. Єдиним винятком із цієї умови є дистрибутив стандартного двійкового файлу UnZipSFX (включно з SFXWiz) як частини архіву, що саморозпаковується. Його дозволяється поширювати, не включаючи цю ліцензію за умови, що звичайний банер SFX не було видалено з бінарного файлу чи вимкнено.
3. Змінені версії включно з, але не лише, адаптаціями для нових операційних систем та наявними адаптаціями для нових графічних інтерфейсів, а також версії з динамічними, спільними або статичними бібліотеками мають бути чітко позначені відповідно та не мають видаватися за оригінальне джерело. Такі змінені версії також не можна видавати за випущені компанією Info-ZIP релізи, а також (з-поміж іншого) присвоювати зміненим версіям назви "Info-ZIP" (або будь-яку їх варіацію включно з, але не лише, різними варіантами використання регістру), "Pocket UnZip", "WiZ" або "MacZip" без прямого дозволу Info-ZIP. У таких змінених версіях додатково забороняється з метою омани використовувати електронні адреси Zip-Bugs або Info-ZIP чи URL-адресу(-и) Info-ZIP.
4. Info-ZIP зберігає за собою право використовувати назви "Info-ZIP", "Zip", "UnZip", "UnZipSFX", "WiZ", "Pocket UnZip", "Pocket Zip" та "MacZip" для випуску власних вихідних кодів і двійкових файлів.

Зареєстровані торговельні марки

Apple Inc.
Apple CarPlay™ є торговельною маркою корпорації Apple Inc.

App Store® та iTunes Store® є зареєстрованими торговельними марками корпорації Apple Inc.

iPhone®, iPod®, iPod touch®, iPod nano®, iPad® і Siri® є зареєстрованими торговельними марками корпорації Apple Inc.

Bluetooth SIG, Inc.
Bluetooth® є зареєстрованою торговельною маркою корпорації Bluetooth SIG, Inc.

DivX, LLC
DivX® та DivX Certified® є зареєстрованими торговельними марками компанії DivX, LLC.

EnGIS Technologies, Inc.
BringGo® є зареєстрованою торговельною маркою корпорації EnGIS Technologies, Inc.

Google Inc.
Android™ і Google Play™ Store є торговельними марками корпорації Google Inc.

Stitcher Inc.
Stitcher™ є торговельною маркою корпорації Stitcher, Inc.

Verband der Automobilindustrie e.V.
AdBlue® є зареєстрованою торговельною маркою компанії VDA.

Запис даних автомобіля та конфіденційність

Записуючі пристрої даних про події

Модулі зберігання даних автомобіля

Велика кількість електронних компонентів вашого автомобіля мають модулі зберігання даних, які зберігають технічні дані про стан автомобіля, події чи помилки на тимчасовій чи постійній основі. Загалом ця технічна інформація містить відомості про стан деталей, модулів, систем та довкілля:

- Робочі умови компонентів системи (наприклад, рівень заповнення)
- Повідомлення статусу автомобіля та його окремих компонентів (наприклад, кількість обертань коліс / частоту обертів, зниження швидкості, бічне прискорення)
- Збої в роботі та дефекти важливих компонентів системи
- Реакція автомобіля на певні дорожні ситуації (наприклад, розкриття подушки безпеки, увімкнення системи регулювання курсової стійкості)
- Навколишні умови (наприклад, температура)

Ці дані мають виключно технічний характер і допомагають визначати та виправляти помилки, а також оптимізувати роботу автомобіля.

Ці дані неможливо використати для відтворення профілів та маршрутів руху автомобіля.

При використанні сервісних робіт (наприклад, ремонтні роботи, сервісні процеси, гарантійні випадки, заходи гарантування якості), співробітники сервісної мережі (включно з виробником) матимуть змогу зчитувати цю технічну інформацію з модулів даних подій та помилок за допомогою спеціальних діагностичних пристроїв. За необхідності, у цих майстернях вам

буде надана подальша інформація. Після виправлення помилки дані видаляються з модуля зберігання помилки, або ж вони постійно перезаписуються.

При використанні автомобіля можуть статися ситуації, в яких ці технічні дані у поєднанні з іншою інформацією (звіт про ДТП, пошкодження автомобіля, покази свідків, тощо) можуть бути пов'язані з конкретною особою - можливо, із залученням експерта.

Додаткові функції, контрактово узгоджені з клієнтом (наприклад, визначення розташування автомобіля при необхідності екстреної технічної допомоги) дозволяють передавати конкретні дані про автомобіль.

Радіочастотна ідентифікація (RFID)

Технологія RFID використовується у деяких автомобілях для таких функцій, як моніторинг тиску повітря в шинах та безпека системи запалення. Вона також використовується у зв'язку з такими зручними функціями, як радіодистанційне керування для замикання/відмикання дверцят та запуску двигуна, а також для автомобільних передавачів для відкриття дверей гаража. Технологія RFID в автомобілях Opel не використовує і не зберігає особисту інформацію або ж посилання на будь-яку систему Opel, де зберігається особиста інформація.

Покажчик

А

Аварійні ліхтарі..... 93
Автоматична трансмісія 164
Автоматичне блокування 29
Автоматичне регулювання освітлення 132
Автомобільний акумулятор 210
Автомобіль попереду..... 108
Автостоп..... 158
Адаптивне переднє освітлення 108, 136
Аксесуари та модифікації автомобілів 204
Антиблокувальна система гальм 169
Анти-блокувальна система гальм (ABS) 105

Б

Багажне відділення 31, 79
Багажник на даху 83
Бардачок 66
Безпека автомобіля..... 32
Блок запобіжників вантажного відділення 221
Блок запобіжників моторного відділення 218
Блок запобіжників панелі приладів 219
Буксирний пристрій..... 198
Буксирувальне обладнання 199
Буксирування..... 198, 241
Буксирування автомобіля 241
Буксирування іншого автомобіля 243
Буксирування причепа 199

В

Важіль селектора 164
Вентиляція..... 144
Виконання робіт 205
Використання цього посібника 3
Вимикач світла 131
Випукла форма 35
Випуск води й бруду з системи дизельного пального 211
Витрати пального - викиди CO_2 197
Вихлоп двигуна 162
Відділення для зберігання..... 66
Відділення для зберігання в передній частині салону..... 67
Відділення для зберігання під сидіннями 68
Відділення для зберігання у центральній консолі 68
Відмикання автомобіля 6
Вікна..... 37
Вікна з електропідйомниками.... 38
Вікна з ручним приводом 38
Властивості 261

Внесені в пам’ять параметри..... 25
Внутрішні дзеркала..... 37
Вступ 3

Г

Габаритні розміри автомобіля 261
Галогенові фари 213
Гальма 169, 209
Гальмівна рідина 210
Глибина малюнка протектора . 230
Годинник..... 90

Д

Дальнє світло 108, 133
Дані про автомобіль..... 254
Дані про двигун 257
Дані стосовно автомобіля 3
Датчики..... 93
Датчик рівня пального 95
Датчик температури охолоджуючої рідини двигуна 97
Дах..... 40
Дверцята..... 31
Дверцята відчинені 109
Дезактивація подушок безпеки 56, 104
Декларація про відповідність… 264
Дзеркала з підігрівом 36
Дисплей вдосконаленої модифікації..... 109
Дисплей обслуговування 97
Дисплей спрощеної модифікації..... 109
Дисплей трансмісії 164
Дитячі автокрісла..... 57
Дитячі автокрісла ISOFIX 64
Догляд за зовнішнім виглядом. 244
Догляд за зовнішніми частинами 244
Догляд за салоном 246
Домкрат автомобіля..... 222
Допоміжна система визначення дорожніх знаків.. 109
Допоміжна система при старті з місця під гору 170
Допоміжний обігрівач..... 149
Допоміжні системи водія..... 174
Допомога у розпізнаванні дорожніх знаків..... 185

Е

Електрична система..... 217
Електронна система клімат-контролю..... 147
Електронна система курсової стійкості..... 172
Електронна система курсової стійкості вимкнена..... 106
Електронна система курсової стійкості та протибуксовочна гальмівна система..... 106
Електронні системи водіння 166

З

Загальна інформація 198
Заднє вікно з підігрівом 39
Задні ліхтарі 215
Задні протитуманні фари 108
Задня протитуманна фара..... 140
Задня система кріплення..... 68
Заміна коліс 235
Заміна лампи 213
Заміна розміру шин та коліс 231
Заміна щітки склоочисника 212
Замки для захисту від доступу дітей 31
Запасне колесо 237
Запис даних автомобіля та конфіденційність..... 271
Записуючі пристрої даних про події..... 271
Запобіжники 217
Запотівання кришок фар 140
Запуск 18
Запуск від зовнішнього джерела 240
Запуск двигуна 156

Запуск та експлуатація..... 153
Зареєстровані торговельні марки..... 270
Заряд батареї 118
Засоби керування на кермі 86
Затримка блокування..... 29
Заява щодо програмного забезпечення..... 267
Зберігання автомобіля..... 204
Звичайний режим роботи кондиціонера 151
Звуковий сигнал 14, 87
Зимові шини 223
Знак аварійної зупинки 82
Знімна кришка полика для розміщення багажу в задній частині автомобіля 81
Зовнішнє освітлення 12, 131
Зовнішнє світло 108
Зовнішні дзеркала..... 35
Зовнішня температура 90

І

Ідентифікаційний номер автомобіля 252
Імобілайзер 35, 107
Індикатори..... 93
Індикатор несправності 105
Індикація дистанції попереду... 180
Інструменти 222
Інструменти автомобіля..... 222
Інформаційний дисплей..... 114
Інформаційні дисплеї..... 109
Інформація про завантаження .. 83
Інформація про обслуговування 248

К

Камера заднього виду 183
Капот 206
Каталізатор 163
Кермо з підігрівом 87
Керування автомобілем 153
Керування кермом..... 153
Клімат-контроль 16
Ключ, внесені в пам'ять параметри..... 25
Ключі 21
Ключі, замки..... 21
Кнопка живлення..... 154
Код..... 117
Колеса та шини 223
Колісні ковпаки 231
Комплект для ремонту шин 232
Контрольні індикатори..... 98
Кришка багажного відділення ... 81
Круїз-контроль 108, 174

Л

Ланцюги для шин 231
Ліхтарі аварійної сигналізації .. 138
Ліхтарі в сонцезахисних козирках 142
Ліхтарі заднього ходу 140
Лічильник загального пробігу ... 94
Лічильник щоденного пробігу ... 94
Лобове скло..... 37
Люк 40

М

Маркувальна табличка 252
Маса автомобіля 260
Мастило, двигун..... 254
Мастило, моторне..... 249
Медична аптечка 82
Механічна трансмісія 167
Мигання фар 134
Місця встановлення дитячого автокрісла 61
Моторне масло..... 249, 254
Моторні мастила 206

Н

Навантаження на дах..... 83
Наліпка подушки безпеки..... 50
Небезпека, попередження та обережно 4
Низький рівень пального 107

О

Оббивка..... 246
Обкатка нового автомобіля 153

Обмежувач швидкості…… 109, 176
Обслуговування 151
Огляд панелі приладів 10
Органи управління..... 86
Освітлення виходу 142
Освітлення відділення для рукавичок..... 141
Освітлення номерного знака ... 216
Освітлення під час входу …… 142
Освітлення при денному світлі 136
Освітлення салону..... 140, 141
Отвори для кріплення 82
Отвори кріплення Top-tether…… 65
Отримання автомобіля після відпрацювання ресурсу 205
Охолоджувальна рідина та антифриз..... 249
Охолоджуюча рідина двигуна . 208

П

Паливо для роботи на скрапленому газі..... 193
Пальне..... 191
Пальне для бензинових двигунів 191
Пальне для дизельних двигунів 192
Паркування 19, 161
Паски безпеки 47
Пасок безпеки 8
Пасок безпеки з кріпленням в трьох точках 48
Перевірки автомобіля..... 205
Передні протитуманні фари 139
Передні сидіння..... 43
Перемикання передач..... 105
Переривання подачі живлення 166
Персоналізація автомобіля 119
Підголівники 42
Підігрів сидінь..... 46
Підсилювач гальм 170
Підстаканники 67
Повідомлення автомобіля 117
Повідомлення про небезпеку зіткнення спереду..... 178
Повітрозабірник 150
Повітропроводи..... 149
Повітряний фільтр 151, 162
Подушка безпеки та переднатягувачі пасків безпеки 104
Позначення двигуна..... 253
Позначення шин 224
Положення перемикача системи запалення 154
Положення сидіння 43
Поломка..... 241
Помилка 166
Помічник дальнього світла..... 108
Попереджувальні звукові сигнали 117
Попередній прогрів 106
Поповнення рівня пального …. 193
Поради щодо керування автомобілем..... 153
Початкова інформація про водіння..... 6
Привід на всі колеса 168
Припинення подачі пального під час перевищення швидкості 158
Прокол..... 235
Протибуксовочна гальмівна система 171
Протибуксовочна гальмівна система вимкнена..... 106
Протитуманна фара 108
Протитуманні фари 214

Р

Радіопульт дистанційного керування 22
Радіочастотна ідентифікація (RFID)..... 272
Регульовані повітропроводи … 149
Регулювання дзеркала 8
Регулювання діапазону освітлення фарами 134

Регулювання за допомогою електропривода 35
Регулювання керма 9, 86
Регулювання освітлення панелі приладів 140
Регулювання підголівника 8
Регулювання сидіння 6
Регулювання сидінь 44
Рекомендовані рідини та мастила 249, 254
Ремонт в разі пошкодження при зіткненні..... 267
Рідина в бачку омивача 209
Рідина для системи гальм і зчеплення..... 249
Робота фар під час їзди закордоном 134
Робоча рідина гідропідсилювача керма..... 209
Розетки 92
Ручне гальмо..... 169, 170
Ручний режим 165

С

Сажовий фільтр 162
Світильники для читання 141
Селектор палива 95
Сервісний режим ("Валет")..... 114
Сигнали повороту та зміни смуги руху 139
Символи 4
Система автоматичного зменшення засліплювальної дії світла 37
Система бокових подушок безпеки 54
Система гальм і зчеплення 105
Система допомоги під час паркування 181
Система електронного ключа.... 23
Система запобігання викраденню автомобіля ... 32, 33
Система зарядки 104
Система захисту від розряджання акумуляторної батареї 143
Система зменшення засліплювальної дії світла вручну 37
Система зупинки-запуску..... 158
Система керування дальнім світлом..... 133
Система кондиціонера 145
Система контролю за спуском 105, 173
Система контролю тиску в шинах..... 106, 225
Система нагадування про непристебнутий пасок безпеки 103
Система надувних шторок безпеки 55
Система обігріву та вентиляції 144
Система подушок безпеки 50
Система попередження про виїзд за межі смуги руху 106, 189
Система промивки/чищення заднього скла 89
Система промивки/чищення лобового скла 87
Система фронтальних подушок безпеки 54
Система Flex-Fix..... 68
Системи виявлення предметів 181
Системи клімат-контролю..... 144
Системи промивки та чищення . 14
Системи регулювання плавності ходу..... 171
Складані дзеркала 36
Сонцезахисні козирки 39
Спідометр 93
Стаціонарні повітропроводи ... 150
Стоянкове гальмо 170

Т

Тахометр 95
Тиск мастила в двигуні 107
Тиск у шинах 224, 263
Трансмісія 17
Тримач для велосипеда..... 68

У

Указівник повороту 103
Ультразвукова система допомоги під час паркування 181
Утримання з вимкненим двигуном..... 156

Х

Характеристики водіння та поради щодо буксирування . 198
Характерні особливості освітлення..... 142
Ходові характеристики 259

Ц

Центральний замок 25
Центр інформації для водіїв.… 109

E

ERA GLONASS..... 129

L

LPG..... 95, 193, 254

O

OnStar..... 124

R

REACH..... 267

www.opel.com

Copyright by ADAM OPEL GmbH, Rüsselsheim, Germany.

Інформація, що міститься у даному посібнику, дійсна станом на зазначену нижче дату. Компанія "Adam Opel GmbH" залишає за собою право вносити зміни в технічні характеристики, функції та конструкцію транспортних засобів у порівнянні з даними, наведеними у цьому посібникові, а також і безпосередньо у сам посібник.

Видання: липня 2017, ADAM OPEL GmbH, Rüsselsheim.

Надруковано на папері, який був відбілений без використання хлору.

ID-OMKAOLSE1707-uk